UNIVERSIDAD POLITÉCNICA SALESIANA

UNIDAD DE POSTGRADOS

MAESTRÍA EN INTERVENCIÓN, ASESORÍA Y TERAPIA FAMILIAR SISTÉMICA

Tesis previa a la obtención del título de:

MAGÍSTER EN INTERVENCIÓN, ASESORÍA Y TERAPIA FAMILIAR SISTÉMICA

ENUNCIADO:

Construcción, aplicación y análisis de talleres con abordaje sistémico que permitan describir y sintetizar las secuelas provocadas por las triangulaciones que se dan en las interacciones intrafamiliares de los niños que acuden al Centro Infantil "Bienestar" ubicado en la ciudad de Quito durante el período lectivo 2008 - 2009. (Estudio de 6 casos).

ELABORADA POR:

Ceu Belén Moreno Mantilla

TUTOR:

Dr. Tarquino Yacelga Ponce

CUARTA PROMOCIÓN

QUITO, DICIEMBRE 2010

AGRADECIMIENTO

A Dios por darme la fuerza y las ganas de luchar

a pesar de que muchas veces quise abandonar este proyecto.

A mi Padre por ser el apoyo constante y pilar fundamental en mi vida, sin él no hubiera podido terminar este propósito.

A mi madre y abuelita con su apoyo desde lejos y ahora ya cerca, ayudándome con mis hijos para poder continuar y terminar el proceso.

A mis hijos que han sabido entender que “mamita” está haciendo la tesis y a mi esposo que ha dejado de lado su proceso académico para permitirme terminar el mío.

A la maestría y sus formadores quienes han aportado al ser y hacer en mi vida. En especial a Tarquino por haber creído en mí y ayudarme a concluir con este trabajo.

DEDICATORIA:

A mi padre que siempre ha apoyado mi superación académica.

A mi madre quien me enseño a luchar y salir adelante.

A mis hijos, el motor de mi vida y la inspiración de esta investigación.

A mi esposo con quien quisiera poner en práctica este trabajo.

CONSTRUCCIÓN, APLICACIÓN Y ANÁLISIS DE TALLERES CON ABORDAJE SISTÉMICO QUE PERMITAN DESCRIBIR Y SINTETIZAR LAS SECUELAS PROVOCADAS POR LAS TRIANGULACIONES QUE SE DAN EN LAS INTERACCIONES INTRAFAMILIARES DE LOS NIÑOS QUE ACUDEN AL CENTRO INFANTIL "BIENESTAR" UBICADO EN LA CIUDAD DE QUITO DURANTE EL PERÍODO LECTIVO 2008 - 2009. (ESTUDIO DE 6 CASOS).

ABSTRACT

The systemic approach attaches importance to relations within the family in the present, foregrounding the patient identified and how the presence of this symptom affects the system. Thus the context model Nagi-Boszormengy fosters good understanding and communication among its members trying to balance both the giving and receiving (book of merit). Based on this statement, a series of four workshops were applied to six families with preschooler kids. After the analysis, the results confirm the presence of coalitions between members of different hierarchy in these families and cause the children are delegates, depending on the type of family, to fulfill its mandate as a scapegoat in the relationship of parents intergenerational mounting debts, which have sought to recover to the next generation resulting in an endless vicious circle. By tracking the six months to discover that the emergence of these consequences may change as long as they clarify and copper accumulated debts to the person.

RESUMEN

El enfoque sistémico da importancia a las relaciones internas de la familia en el presente, poniendo en primer plano al paciente identificado y cómo la presencia de este síntoma influye en el sistema. Es así que el modelo contextual de Boszormengy-Nagi propicia la buena comprensión y comunicación entre sus miembros tratando de equilibrar tanto el dar como el recibir (libro de méritos). A partir de este enunciado se construye una serie de cuatro talleres que se aplicaron a seis familias con niños pre-escolares y posteriormente se analizaron los resultados que corroboran la presencia de coaliciones entre miembros de diferente jerarquía en estas familias y provocan que los hijos se encuentren delegados, dependiendo del tipo de familia, a cumplir con su mandato de chivo expiatorio en la relación de pareja de los padres acumulando deudas intergeneracionales, las que se han intentado cobrar a la generación siguiente provocando un círculo vicioso sinfín. Al realizar un seguimiento a los seis meses se descubre que el aparecimiento de estas secuelas puede cambiar siempre y cuando se aclare y cobre las deudas acumuladas a la persona indicada.

Palabras clave: sistema, méritos, deméritos, lealtades, deslealtades, mandatos, pactos, coaliciones, triangulaciones, chivo expiatorio, delegados, deudas, legado, parentalización, familia, pre-escolar, talleres, participantes.

Índice

I. CONTEXTUALIZACION. 13
II. PARTE TEORICA. 15
1. Escuela Sistémica. 15
1.1. Antecedentes y Definición....16
1.2. Modelo Contextual. 16
1.2.1. Contexto Social....17
1.2.2. Nivel Teórico. 18
1.2.3. Nivel Estratégico. 19
1.2.4. Nivel Técnico. 20
2. Ciclo vital del niño y la familia. 21
2.1. Ciclo vital del niño....21
2.1.1. Definición. 21
2.1.2. Etapas....22
2.1.3. Profundización del estudio de la etapa segunda infancia. 23
2.2. Ciclo vital de la familia....24
2.2.1. Definición. 24
2.2.2. Etapas....26
2.2.2.1. Etapa 1. Constitución de la pareja. 27
2.2.2.2. Etapa 2. Nacimiento y crianza. 27
2.2.2.3. Etapa 3. Familia con pre-escolares. 28
2.2.2.4. Etapa 4. Hijos en edad escolar. 28
2.2.2.5. Etapa 5. Adolescencia. 29
2.2.2.6. Etapa 6. Salida de los hijos del hogar. 29
2.2.2.7. Etapa 7. Edad madura. 30
2.2.2.8. Etapa 8. Ancianidad. 30
2.2.3. Profundización del estudio de la etapa del nacimiento del primer hijo. 31
3. Estructura familiar. 32
3.1. Definición. 32
3.2. Triangulación. 33
3.2.1. Definición. 33
3.2.2. Tipos de triangulaciones. 34
3.2.2.1. Triada rígida. 34

3.2.2.2. El "triángulo perverso". 34
3.2.2.3. El chivo expiatorio o la inculpación sustitutiva. 35
3.2.2.4. Tríada desviadora-asistidora o hijo enfermo. 35
3.2.2.5. Triángulos terapéuticos. 36
3.2.3. Factores para el aparecimiento de la triangulación 36
3.3. Lealtad familiar. 38
3.3.1. Definición. 38
3.3.2. Registro de méritos. 39
3.3.2.1. Definición. 39
3.3.2.2. Libros mayores de padres e hijos. 40
3.4. Genograma. 40
3.4.1. Definición 40
3.4.2. Pautas vinculares y triángulos 41
4. La trama invisible de la lealtad 42
4.1. La culpa y las implicaciones éticas. 42
4.2. La estructuración intergeneracional de los conflictos de lealtad. 43
4.3. La delegación. 44
4.3.1. Tipos. 45
4.3.1.1. Delegados vinculados. 45
4.3.1.2. Delegados expulsados. 45
4.3.2. Cuando la delegación se vuelve problemática. 46
4.4. Otras características asociadas a la triangulación. 47
4.4.1. Parentalización. 47
4.4.1.1. Definición 47
4.4.1.2. Etapas del juego relacional de la parentalización. 48
5. Aportes al tema dentro de terapia. 48
5.1. Relaciones en terapia con la familia nuclear y con la familia extensa. 48
5.2. Estrategias. 49
6. Construcción de Talleres 50
6.1. Exposición de tres modelos diferentes de talleres. Base para la construcción del modelo de talleres para esta investigación. 52
6.1.1. Primer modelo: Programa de educación en valores humanos (EDUCARE) 52
6.1.2. Segundo modelo: Desarrollo de valores para la convivencia familiar. 54
6.1.3. Tercer modelo: Taller del genograma 56
6.2. Talleres de enfoque sistémico 59

6.2.1. Primer Taller: “Conociendo mis relaciones intrafamiliares y la de los demás” 60
6.2.1.1. Objetivo. 60
6.2.1.2. Ejercicios de Apertura. 60
6.2.1.2.1. Dinámica rompe hielo: Presentación con animales 60
6.2.1.3. Desarrollo. 61
6.2.1.3.1. Pequeña explicación del proceso 61
6.2.1.3.2. Escala de satisfacción familiar por adjetivos 61
6.2.1.3.3. Cuestionario de funcionamiento familiar 61
6.2.1.3.4. Evocación de la familia (órganos de los sentidos).....62
6.2.1.3.5. Construcción del genograma 63
6.2.1.4. Cierre. 63
6.2.1.4.1. Exposición de símbolos 63
6.2.1.4.2. Conclusiones.....64
6.2.2. Segundo Taller: “Mi familia de origen” 64
6.2.2.1. Objetivo. 64
6.2.2.2. Ejercicios de apertura. 65
6.2.2.2.1. Presentación a través de la foto. Mi pasado.....65
6.2.2.3. Desarrollo. 65
6.2.2.3.1. Familia de origen 65
6.2.2.3.2. Elaboración del escudo familiar 66
6.2.2.4. Cierre. 67
6.2.2.4.1. Compartiendo mi pasado 67
6.2.2.4.2. Conclusiones.....67
6.2.3. Tercer Taller: “Mi familia nuclear” 68
6.2.3.1. Objetivo. 68
6.2.3.2. Ejercicios de Apertura. 68
6.2.3.2.1. La silla vacía.....68
6.2.3.3. Desarrollo. 68
6.2.3.3.1. Familia nuclear 68
6.2.3.3.2. Elaboración del escudo familiar. 69
6.2.3.4. Cierre. 70
6.2.3.4.1. Compartiendo mi presente. 70
6.2.3.4.2. Conclusiones. 70
6.2.4. Cuarto Taller: “Despierta” 71
6.2.4.1. Objetivo. 71

6.2.4.2. Ejercicios de Apertura. 71
6.2.4.2.1. La metáfora. 71
6.2.4.3. Desarrollo. 72
6.2.4.3.1. De regreso al amor. 72
6.2.4.4. Cierre. 72
6.2.4.4.1. Ritual de despedida. 72
6.2.4.4.2. Conclusiones. 73
II. PARTE METODOLOGICA 75
1. Enunciado del problema 75
2. Justificación 75
3. Objetivos. 77
3.1. Objetivo general. 77
3.2. Objetivos específicos. 77
4. Hipótesis. 78
5. Metodología. 78
5.1. Tipo de investigación. 78
5.2. Población y muestra. 79
5.3. Cuadro metodológico: variables, indicadores y formas de verificación. (VER PAGINA SIGUIENTE) 80
6. Análisis e interpretación de los resultados 82
6.1. Cuadros de análisis. 82
6.2. Balance de Justicia Familiar. 87
6.2.1. Isomorfismos en los balances de justicia de los sistemas familiares investigados. 94
6.3. CONCLUSIONES 100
6.4. RECOMENDACIONES DEL PROCESO INVESTIGATIVO 102
7. Bibliografía 106
ANEXO A. ANALISIS CUALITATIVO DE LOS TALLERES 109
A.1. TALLER #1: "CONOCIENDO MIS RELACIONES INTRAFAMILIARES Y LA DE LOS DEMÁS¨ 110
A.1.1. Objetivo del taller. 110
A.1.2. Actividades. 110
A.1.2.1. EJERCICIOS DE APERTURA 110
A.1.2.2. DESARROLLO 110
A.1.3. Ejecución del Taller. 112
A.1.3.1. FAMILIA OCHOA CASTELLANOS 112

A.1.3.2. FAMILIA ALBAN CORONEL 117
A.1.3.3. FAMILIA TOLEDO DOMINGUEZ 121
A.1.3.4. FAMILIA ESPINOZA TINAJERO 124
A.1.3.5. FAMILIA CHAVEZ SAFLA 128
A.1.3.6. FAMILIA CEDEÑO LOVATO 131
A.2. TALLER #2: “MI FAMILIA DE ORIGEN” 135
A.2.1. Objetivo del taller. 135
A.2.2. Actividades. 135
A.2.2.1. Ejercicios de apertura. 135
A.2.2.2. Desarrollo. 136
A.2.2.2.1. Familia de origen 136
A.2.2.2.2. Elaboración del escudo (familia de origen). 136
A.2.2.3. CIERRE 137
A.2.2.3.1. Compartiendo mi pasado 137
A.2.3. Ejecución del Taller 137
A.2.3.1. FAMILIA OCHOA CASTELLANOS 138
A.2.3.1. FAMILIA OCHOA CASTELLANOS 141
A.2.3.2. FAMILIA ALBAN CORONEL 144
A.2.3.3. FAMILIA TOLEDO DOMINGUEZ 147
A.2.3.4. FAMILIA ESPINOZA TINAJERO 150
A.2.3.5. FAMILIA CHAVEZ SAFLA 152
A.2.3.6. FAMILIA CEDEÑO LOVATO 156
A.3. TALLER #3: “MI FAMILIA NUCLEAR” 160
A.3.1. Objetivo del taller. 160
A.3.2. Actividades. 160
A.3.2.1. EJERCICIOS DE APERTURA 160
A.3.2.1.1. La silla vacía 160
A.3.2.1.2. Elaboración del escudo (familia nuclear). 160
A.3.2.1.3. Compartiendo mi presente. 161
A.3.3. Ejecución del Taller. 161
A.3.3.1. FAMILIA OCHOA CASTELLANOS 161
A.3.3.2. FAMILIA ALBAN CORONEL 166
A.3.3.3. FAMILIA TOLEDO DOMINGUEZ 169
A.3.3.4. FAMILIA ESPINOZA TINAJERO 173
A.3.3.5. FAMILIA CHAVEZ SAFLA 177

A.3.3.6. FAMILIA CEDEÑO LOVATO 181
A.4. TALLER #4: “DESPIERTA” 185
A.4.1. Objetivo del taller. 185
A.4.2. Actividades. 185
A.4.2.1. EJERCICIOS DE APERTURA 185
A.4.2.1.1. La metáfora 185
A.4.2.2. DESARROLLO 186
A.4.2.2.1. De regreso al amor 186
A.4.2.3. CIERRE 187
A.4.2.3.1. Ritual de despedida. 187
A.4.3. Ejecución del Taller. 188
A.4.3.1. FAMILIA OCHOA CASTELLANOS 188
A.4.3.2. FAMILIA ALBAN CORONEL 191
A.4.3.3. FAMILIA TOLEDO DOMINGUEZ 195
A.4.3.4. FAMILIA ESPINOZA TINAJERO 199
A.4.3.5. FAMILIA CHAVEZ SAFLA 202
A.4.3.6. FAMILIA CEDEÑO LOVATO 207
ANEXO B: CUADROS DE ANÁLISIS 211
ANEXO C. BALANCES DE JUSTICIA FAMILIAR 232

I. CONTEXTUALIZACION.

Esta investigación se realizó dentro del Centro Infantil Bienestar el cual funciona desde el año 2003 tiempo en el cual este Centro ha trabajado con niños de 0 a 5 años.

En este período, el Centro se ha establecido en dos lugares diferentes, el primero ubicado en la Río Coca y Av. 10 de Agosto funcionando durante su primer año y posteriormente en los Condominios Jardines del Pichincha, ubicado en el sector Quito Norte.

Los niños que asisten a este establecimiento son principalmente de clase económica media que viven en los alrededores del Centro Infantil, con un porcentaje menor de niños procedentes de otras clases económicas o de zonas lejanas al Centro Infantil.

La misión del Centro Infantil "Bienestar" es: Formar niños seguros de sí mismos, de sus capacidades y logros constantes a lo largo de su desarrollo integral e individual como se menciona en la Teoría Bio-psico-social de Vigotsky combinada con la Teoría de las Inteligencias Múltiples de Gardner.

Durante el tiempo de funcionamiento de la Institución y en base a la misión del mismo, se ha podido evidenciar, una situación que preocupa al personal docente del Centro Infantil, relacionada en como los niños presentan síntomas de hijos "mimados", sobreprotegidos o por otro lado niños descuidados y poco atendidos por parte de sus padres.

Para lograr concatenación con las quejas de las maestras y la realidad familiar de dichos niños, se realizó entrevistas con los padres de familias, reuniones, escuelas para padres y otros eventos que han ayudado a identificar los conflictos. Estos eventos demuestran algunos detalles en relación a la dedicación que los padres dan a su trabajo, tanto que en sus días libres utilizan su tiempo en actividades de limpieza, como: arreglo de casa, deportes, estudios, visita a abuelos (familia de origen), otras relaciones (padres divorciados), entre otros y no lo dedican a su familia nuclear. Entendiéndose que ciertas actividades nombradas anteriormente se relacionan con el hogar, pero no con las relaciones familiares.

Mediante estos síntomas se ha llegado a pensar que los padres tratan de evitar enfrentarse a su relación de pareja o de padres, triangulándose con otras situaciones(laborales, problemas de los hijos, como salud, problemas en la escuela, etc.) o triangulándose con

personas (abuelos, padres, amantes, etc.); por ejemplo, los abuelos o tíos tienen que asumir el rol de padres ante la falta de los mismos (ya sea por ausencia completa o parcial), triangulándose en la relación de sus hijos con sus nueras, yernos o nietos. O más claramente el hijo (niño que asiste al centro infantil), que se encuentra triangulado en la relación de sus padres porque no quieren asumir algo desconocido o conocido, pero que puede producir un desequilibrio al romper la homeostasis familiar.

La importancia de este tema para el Centro Infantil "Bienestar" es proporcionar una mejor calidad de vida para los niños que pertenecen a esta institución, ya que esto permitiría que los niños puedan desarrollarse y crecer en armonía y estabilidad tanto física como psicológica, dentro de un ambiente tranquilo y seguro.

II. PARTE TEORICA.

1. Escuela Sistémica.

Es de importancia recalcar que la atención psicológica a las familias tiene poco tiempo en el ámbito terapéutico, siendo que; como primer paso se empezó a utilizar el conductismo seguido del humanismo como base de estas terapias.

> *La terapia familiar aparece como resultado del empleo del enfoque sistémico en el estudio del origen y tratamiento de la esquizofrenia, luego de haber ensayado con los enfoques terapéuticos vigentes y tras evaluar las experiencias e investigación. Esta es la primera vez que se pone a la familia y sus relaciones como el centro de la atención y estudio de una manera integrativa.*[1]

Al Enfoque Sistémico, también se lo conoce como ecológico o estructuralista, ya que pone interés en las relaciones internas de la familia en el presente, haciendo hincapié en el paciente sintomático, el logro y la importancia del síntoma en el sistema.

El terapeuta se alía con los miembros del sistema y pasa a ser parte de ellos, y así, recibe información e interés. El terapeuta sistémico utiliza las técnicas propias, abordajes y métodos del enfoque sistémico, que ayuden a esta relación.

La terapia familiar sistémica, al igual que la teoría general de sistemas, perciben a la ciencia y la naturaleza como un todo integrado por conexiones sutiles y firmes, en donde la posición y movimiento repercute en los demás miembros del sistema.

Debido a su abordaje comprometido e integrativo, un terapeuta sistémico obtiene resultados en corto tiempo, evalúa e interviene desde la primera sesión, pudiéndose apreciar cambios a partir de la sexta sesión, lo que permitiría continuar con una psicoterapia. A pesar de que permite obtener resultados en corto tiempo, no se trata de una "terapia breve".

---

1 MANRIQUE, R. Terapia Familiar Sistémica: Una aproximación. Quito. 1995 en http://www.angelfire.com/pe/actualidadpsi/t_familiar.html

Al igual que las otras corrientes terapéuticas su correcta práctica requiere el pasar por proceso formativo que permita conocer las bases teóricas y desarrollar las habilidades personales propias del terapeuta. (Estilo personal).

Dentro de esta investigación es clave la teoría general de los sistemas debido a que al ser el niño parte de un todo (sistema familiar), el feed back que produce su comportamiento, provoca mediante el manejo de la circularidad y de la negentropia familiar, la homeostasis de dicho sistema. Al identificar el síntoma de esta investigación, (secuelas provocadas por las triangulaciones), puede ayudar a introducir elementos morfogénicos que provoquen el cambio, al empoderarse cada uno de los miembros en su rol (mediante el uso de talleres). Es así, que si se quiere estabilizar y estructurar el sistema se debe permitir este proceso morfo genético que de paso a llegar a descubrir el todo que es la familia mediante la suma de sus partes que son cada miembro del sistema (al finalizar el proceso de los talleres).

1.1. Antecedentes y Definición

1.2. Modelo Contextual.

Boszormenyi - Nagy fue el creador de la “Terapia contextual" la que maneja una modalidad no directiva que propicia la comprensión y confianza entre los miembros del sistema tratado, favorece el diálogo entre los miembros de la familia, y a renglón seguido, el cambio. Este autor se centra en que las preocupaciones de los individuos y sus familias son manifestaciones y consecuencias de un desequilibrio entre el dar y el recibir en las relaciones, de ahí, el termino de "registro de méritos", el cual va en búsqueda de equilibrarse en terapia.

Dentro de este modelo el terapeuta explora los legados, balances de justicia y lealtades invisibles buscando romper con las cadenas de triangulaciones que se producen en base a las lealtades y los legados, encontrando recursos en la búsqueda de nuevas posibilidades.

Este modelo aporta directamente a la investigación en base a las lealtades, méritos y deméritos, balances de justicia y legados que se acumulan dentro del libro de méritos de los sistemas investigados, tanto en su vida de familia, la de origen y el sistema nuclear, es decir, que las deudas por cobrar y pagar de una generación a otra, se traducen como pautas transgeneracionales, las cuales son la base para la reproducción de triangulaciones dentro de los participantes de esta investigación.

1.2.1. Contexto Social.

La familia es la base para el trabajo de este modelo, ya que se encuentra inmiscuida en la sociedad como base de la misma, la que poco a poco se va desintegrando.

Trabaja principalmente con familias como un sistema en el que se desarrolla la vida de todos sus miembros, tomando como recurso las relaciones entre padres e hijos, siendo que la calidad de vida del futuro miembro que forma parte de este nuevo sistema, depende de cómo se lleve los roles parentales.

En los inicios de este modelo se buscó quitar la etiqueta que tenían las familias ante el aparecimiento de un síntoma, a fin de progresivamente buscar una mejora en las relaciones familiares. "La terapia contextual se caracteriza por una redefinición ética del contexto relacional, cuyo principal, es la confiabilidad mutuamente merecida". (Boszormenyi-Nagy, 1998)

Los temas más importantes que trata este modelo son: manejo de la justicia, integridad, explotación, derecho y deudas que se encuentran dentro del mundo relacional de la familia.

El centro de atención del terapeuta es movilizar los recursos del sistema para así provocar y facilitar el reforzamiento de la confianza en el sistema y estrechar los lazos relacionales. Todo esto se lo realiza en base a compromisos, por lo que es importante el manejo del contrato terapéutico.

> *El axioma central es que hay imperativos dentro de las familias que concierne a los intereses de sobrevivencia y necesidades humanas básicas:*
> - *Se forman redes de lealtades multidireccionales*
> - *Existe delegación de mandatos familiares*
> - *Lealtad invisible o lealtades indirectas – consideradas como un sentimiento de solidaridad y compromiso que unifica las necesidades y expectativas de una unidad social 'la familia' con los respectivos pensamientos, sentimientos y motivaciones de cada miembro.*
> - *Lealtad dividida.- cuando los padres establecen conflictos que reclaman que el niño ofrezca lealtad a un padre solamente al precio de su propia lealtad al otro.*[2]

El manejo de las lealtades es crucial para este modelo que concibe al desarrollo de la familia y el individuo a través de factores estructurales y aspectos contextuales que afectan

---

2 BERNAL, G. Investigación en Terapia Familiar (pg. 54). Ed. ITESO. Guadalajara. 1993. p. 54

y tocan a cada uno de sus miembros, ya que la terapia contextual se enfoca en las relaciones integrales de la familia logrando un diseño preventivo más efectivo, integrando la visión de la terapia familiar clásica con el enfoque individual de la dinámica de cada uno de los miembros.

En los primeros años de estudio realizados en base a este modelo, se trató a familias de psicóticos, buscando el trasfondo social de estas familias nucleares que se encontraban sobrecargadas y abandonadas, por lo que tienen que sobrevivir a un contexto social vacío dejado cuando se rompió las conexiones de las relaciones visibles en estas familias. En este contexto social la lealtad y la herencia, aspectos éticos importantes para la familia, no se pueden reducir a simples situaciones aisladas sino a un plano integral de familias compuestas por miembros que aportan indiscutiblemente al sistema.

Cada persona tiene una "planilla de necesidades relacionales", es decir, que una persona necesita de la otra no solo para delinear sus límites sino para auto valorarse y sentirse parte del sistema.

Existen cuatro dimensiones diferentes que influyen en la realidad de las relaciones familiares, las que son tomadas en cuenta dentro del contexto social de este modelo:

- La dimensión de los hechos
- La dimensión de la psicología individual
- La dimensión sistemática
- La dimensión ética

1.2.2. Nivel Teórico.

Este modelo nace en 1957 en donde Nagy y sus colaboradores introducen la terapia familiar a un proyecto de investigación en el Instituto Psiquiátrico de Pennsylvania que involucraba una psicoterapia intensiva de los psicóticos hospitalizados enfatizando en la total asistencia, comunicación y patrones de conducta de los tratantes, al empezar como terapia familiar se extendió a lo inter-generacional buscando el trasfondo social de estas familias.

El modelo contextual se basa en la interacción dinámica entre las variables biológica y social dentro del ciclo vital del individuo. Dado que los afectos se manifiestan desde

edades muy tempranas, las relaciones familiares son propiciadas por los adultos quienes favorecen o no el mejor desarrollo de cada uno de sus miembros.

Las bases de este modelo desde el punto de vista teórico son:

- Estudia el conflicto entre dos o más visiones incompatibles (la exigencia de un padre a que el hijo sea un buen deportista, pero que también sea dócil y complaciente).
- Las delegaciones que se dan en las familias, las cuales pueden ser problemáticas en base a las exigencias que se tenga sobre el hijo, existiendo delegados vinculados y expulsados.
- Los conflictos de lealtad (la petición de un delegante choca con la petición de otro).
- Conflicto entre los valores que imponen los padres delegantes y el medio social.
- El manejo de la frialdad, el control, el rechazo y el descuido.
- El manejo de las triangulaciones familiares (el chivo expiatorio, el triángulo rígido y el triángulo perverso).
- El miembro sintomatizado descubre que la tarea que está cumpliendo es un arma de doble filo para castigar a sus delegantes.
- La parentalización (un hijo asume el rol del padre).
- Registro de méritos.
- El manejo de la culpa.

1.2.3. Nivel Estratégico.

A nivel estratégico se debe tener claro los objetivos y metas del presente modelo.

- Los objetivos que dirigen la estrategia desarrollada en este modelo son:
    - Ajustar los conocimientos del psicoanálisis con la filosofía, la teoría de los sistemas y la ética.
    - Movilizar los recursos en base a las relaciones que presentan las familias.
    - Cambiar la visión de las situaciones que se dan en la familia mediante la libertad que pone en juego las consideraciones éticas.
    - Explorar la planilla de necesidades relacionales de las familias.
    - Movilizar las relaciones estancadas.
    - Observar la manifestación de los síntomas.

- Las metas que se desarrollan en este modelo son:
  - Lograr equilibrio del registro de méritos y entre miembros de una relación.
  - Restaurar el sentido de responsabilidad y la integridad de las relaciones interpersonales.
  - Concientizar a los miembros de la familia a tomar una acción en conjunto con claridad de la visión del sistema y escuchando a los demás.
  - Lograr una negociación abierta sobre los diferentes componentes del modelo (lealtades, ética, parentificación, etc.)
  - El terapeuta debe ayudar a manejar el proceso de confianza del sistema utilizando las reservas de confianza y reactivando el cuidado, respeto y compromisos mutuos de los miembros del sistema. Se obliga a considerar que el terapeuta debe tener una posición no directiva para manejar los hechos y la psicología de los individuos, proponer una interacción familiar que permita propiciar la confianza, comprensión, diálogo entre ellos.
- Los recursos que se debe manejar para generar estas relaciones desde este modelo entre el terapeuta y el sistema familiar son:
  - Ética en las relaciones.
  - Manejar un nuevo discurso
  - Libro de cuentas interrelacionales
  - Confianza y parcialidad multidireccional
  - Explorar oportunidades de diálogo e identificar las fuentes del derecho adquirido destructivo.
  - Ponerse de lado de la familia, sin unirse a ellos.

1.2.4. Nivel Técnico.

El proceso de desarrollo del modelo contextual se edifica en base a que el sistema familiar y el terapeuta lleguen a un acuerdo que se basa en:

- La creencia (el cliente y el terapeuta creen en el modelo)
- La consistencia (el cliente y el terapeuta se unen, son conscientes del modelo)
- La alianza terapéutica (el cliente y el terapeuta generan alianza de trabajo, un contrato multipersonal y una ética en la relación)

Para alcanzar este acuerdo el terapeuta hace uso de las técnicas siguientes.

- La fantasía de papp.
- Las escenificaciones dramáticas de Chasin y Roth del futuro idea.
- Las preguntas sobre el futuro.
- Preguntas circulares.
- Repartir el síntoma.
- Contabilización de méritos.

2. Ciclo vital del niño y la familia.

El ciclo vital es un proceso que presenta una serie de etapas que una persona debe atravesar tanto en forma individual como familiar.

Hay relación entre el ciclo familiar y personal, mismo que lleva a cambios afines dentro del sistema; refiriéndose específicamente a entradas y salidas de los miembros.

- Nacimiento ---------- entrada.
- Adolescencia --------- entrada ó salida.
- Madurez---------- entrada ó salida.
- Vejez ---------- salida.

2.1. Ciclo vital del niño.

2.1.1. Definición.

El ciclo vital del niño se caracteriza por su crecimiento y las etapas que atraviesa durante este proceso, lleno de cambios tanto físicos como psicológicos, estas etapas para algunos autores, son en su generalidad: nacimiento, adolescencia, madurez y vejez.

El desarrollo del ser humano se desenvuelve en algunas etapas, la una fusionada en la otra, por lo que no existe una clara distribución de cada etapa, no obstante, con todos los estudios realizados sobre el tema, se ha logrado poner de acuerdo en una sola división, es así, que se debe tomar en cuenta simplemente como referencia, ya que cada individuo tiene su propio desarrollo y las etapas establecidas son referenciales a cada evolución, que depende de factores físicos, psicológicos, sociales y culturales.

2.1.2. Etapas.

De acuerdo al autor peruano, (Ávila, J. 2006), considera en general, que las etapas del desarrollo humano son las siguientes:

- Pre-natal. (Etapa que va desde la concepción hasta el nacimiento)
    - Etapa zigótica. (La célula se divide formando el zigoto)
    - Etapa embrionaria. (Dura 6 semanas y el embrión se divide en capas que serán los futuros órganos y sistemas).
    - Etapa fetal. (Es el feto, formado como una persona, dura 7 meses).
- Infancia. (Etapa que va desde el nacimiento hasta los 6 años).
    - Primera infancia. (Va desde el nacimiento hasta el final de los dos años, conociéndolo como el lactante).
    - Segunda Infancia. (Va desde los 3 años hasta los 6 años, se le conoce como el preescolar).
    - Tercera Infancia. (Etapa que va desde los 6 años hasta los 12 años).
- Adolescencia, (etapa que va desde los 12 años hasta los 18 años de edad).
    - Pubertad o pre adolescencia.(aparece con la menarquía en las niñas y con la primera eyaculación en los niños, alrededor de los 11 y 13 años respectivamente)
    - Adolescencia propiamente dicha.
- Juventud. (Etapa comprendida entre los 18 y 25 años de edad).
- Adultez. (Etapa comprendida entre los 25 y 40 años de edad).
- Madurez. (Etapa comprendida entre los 40 y 60 años de edad).
- Tercera edad. (Se conoce también como adultos mayores que empieza a los 60 años y sigue en adelante).

Todas estas etapas dependen del desarrollo individual de cada persona, ya que no todos pasan por estas etapas a las mismas edades puede haber desfases en cuestión de 1 año o meses de diferencia, sin que esto trunque su desarrollo.

2.1.3. Profundización del estudio de la etapa segunda infancia.

Se toma en cuenta la profundización de esta etapa desarrollada por el autor, (Ávila, J. 2006), debido a que los hijos producto de esta investigación se encuentran en la edad que corresponde a este periodo.

En esta etapa se pasa de la inteligencia práctica (sensorio motriz) a la inteligencia abstracta, relacionada con el lenguaje caracterizando a esta etapa como la etapa del niño hablador, ya no solo se comunica analógicamente, sino también empieza a comunicarse de una manera digital.

Alrededor de los tres años, el niño pasa por un periodo crucial denominado "el egocentrismo", el cual se caracteriza por el "todo es mío" y no pueden compartir con nadie, esto les ayuda a desarrollar el instinto de supervivencia y de identidad. A esta edad ya quieren saber el por qué de las cosas, emparejan y clasifican por sus características a los objetos, traza perfectamente el circulo pero le dificulta las líneas verticales y horizontales.

Puede reaccionar ante las palabras, siendo que una palabra consigue detener su acción, es capaz de comprender y realizar actividades al ser explicadas claramente por el adulto, pareciendo más obediente, sin embargo esto se atribuye al poder de las palabras. Aquí, el niño ya distingue cuando sus padres están enfadados y se siente triste debido a que no comprende la causa pero entiende que están enfadados.

Al iniciar los cuatro años, el niño ha adquirido la opción del yo mismo incrementando su destreza de reconocerse a sí mismo de los demás. Ya establece comparaciones entre él y otros niños, indicando su posición y conducta frente a la sociedad y a los demás. Inclusive pasa por comparaciones con otros padres y otras familias. La preocupación de conocer el porqué de las cosas es más persistente que en la edad anterior, todo lo que escucha repite y pregunta averiguando él porque, aun no tiene claro el pasado, del presente y del futuro. Su lenguaje ahora es claro y trata de buscar comunicarse más abiertamente, confunde la realidad de la fantasía. En esta etapa el niño ya puede reconocer que sucede entro los padres y si tienen problemas a pesar de no saber que sucede ya entiende que algo pasa.

Se viste y se desviste solo, ya permanece más tiempo quieto, le gusta compartir con los demás, pero aun no comprende su turno y trata de hacerlo en el momento que él cree, trata de justificarse y busca escusas a las actitudes que no son las más adecuadas, tratando de

salir airoso de aquello que le resulta embarazoso, esto muchas veces le convierte en mentiroso.

A los cinco años, estos niños, ya reconocen las reglas que no solo son para ellos sino para todos, esperando que respondan ante ello, ya hace dibujos libres y puede expresar sus miedos y temores claramente, cuida de sí mismo y de su cuerpo, se mantiene limpio y trata de tener todo ordenado. Realiza pactos y se reconoce socialmente, diferenciando claramente al niño de la niña, al hacer dibujos ya diferencia a la mujer del hombre.

Reconoce cuando mamá o papá están enfadados y que debe hacer para recuperar la confianza o ver nuevamente a sus padres contentos. Cuando ellos están enfadados en pareja trata de que se animen, ruega que no se separen y ya sabe que esto puede suceder.

2.2. Ciclo vital de la familia.

2.2.1. Definición.

> *Familia es un sistema constituido por miembros unidos por relaciones de alianzas y consanguinidad, ordenados en base a mitos y reglas heredadas interactuando y creando su peculiar modo de organización.*
> *La familia se desarrolla y cumple sus funciones a través de subsistemas, formados por generación, sexo, interés y función.*
>
> *Los límites de un subsistema están formados por las reglas que establecen quién participa de él y cómo, y cumplen la función de proteger la diferenciación del sistema. Un funcionamiento familiar adecuado, requiere de límites suficientemente bien definidos como para que sus miembros puedan desarrollar sus funciones sin intromisiones y a la vez deben permitir el contacto con otros subsistemas.*[3]

Es importante reconocer, el significado de familia, para poder describir lo que es un ciclo vital dentro de la misma, ya que sus miembros al formar parte de este sistema, comparten vivencias y reglas siendo importante el respeto que se dé a los límites establecidos, en el respeto a cada uno de los miembros, reconociendo la presencia de subsistemas, que a esta investigación aportaran para el reconocimiento de los triángulos que se forman en las familias.

Una familia convencional consta de dos adultos que tienen uno o más hijos en común.

---

3 ACERBI, E. Diferentes tipos de familia. 2006 en http://www.enplenitud.com/nota.asp?notaId=8953

En la familia convencional los miembros pertenecen a un solo sistema familiar (familia nuclear), que tiene límites muy bien establecidos. En familias reconstituidas los límites no son tan precisos.

En los últimos años, no solo se encuentran familias tradicionales sino también "nuevas modalidades familiares" denominadas familias "de la Modernidad", entre estas tenemos: *las familias monoparentales*, las que están formados por uno solo de los padres ya sea la madre (lo que sucede en la mayoría de los casos) o el padre; quien se hace cargo tanto de la educación, la crianza, los cuidados y la manutención de sus hijos. Por otro lado tenemos también *las familias con miembros del mismo sexo* de las cuales se sigue evidenciando en mayor cantidad en estos días, ya sea que uno de los dos ya tenía hijos con una antigua pareja o han adoptado un hijo juntos. En las familias modernas tenemos también dos adultos, y al menos un hijo procreado por uno sólo de los adultos, o bien varios hijos procreados por los dos adultos, pero con otros adultos que no coinciden. Estas familias se denominan *familias reconstituidas.*

Los pasos por los que atraviesa una familia convencional se notan en el Ciclo Vital Familiar, cuyas etapas van desde el noviazgo, emparejamiento, nacimiento del primer hijo, etc. Por lo que el aparecimiento de los hijos es posterior al matrimonio o unión. Mientras tanto en la familia reconstituida no existen dificultades para comprender porque etapa de ciclo vital está atravesando.

Se conoce al ciclo vital, como al desarrollo de cada familia, en los diferentes momentos que van atravesando todos los miembros del sistema, los que compartirán una misma historia de vida.

El ciclo vital familiar está íntimamente ligado al ciclo vital de la persona, a medida que crecen los miembros de la familia, crece también la familia.

Al no poderse acomodarse a estos cambios, pueden surgir problemas en el sistema que impida que puedan desenvolverse adecuadamente.

Siempre está involucrada la familia extensa dentro de las etapas de vida de la familia nuclear y de cada uno de los miembros, siendo que muchos llaman al matrimonio, no a la unión de una persona con otra, sino a la unión de una historia de familia con otra.

Cada miembro de la pareja aporta con todas sus costumbres y aprendizajes de su familia de origen al nuevo sistema familiar, en base a sus experiencias y vivencias del pasado.

"La enorme diversidad de situaciones familiares que se encuentran en la realidad social urbana y rural del Ecuador, no permiten hablar de un modelo uniforme de familia, sino de la existencia de distintas modalidades [...] La diversidad de formas que adquiere esta institución en el país, está atravesada por variables clasistas, étnicas, regionales, entre otras". [4]

Si se intentara tan siquiera solo relatar cada una de las familias que conforman nuestro entorno social ecuatoriano, no terminaríamos de describirla, ya que, por factores como la migración y cambios de estado de las parejas, la familia tiene algunas clasificaciones. A continuación se describirá las que han sido tomadas por efecto de esta investigación.

2.2.2. Etapas.

El ciclo vital familiar, como se explicó anteriormente, depende mucho de la cultura y costumbres a la que pertenece el sistema, por lo que cada familia tiene su forma de pasar por las distintas etapas, (Estremero, J. 2003); tomando en cuenta que por motivos de la investigación se ha incluido a esta división, la etapa de la familia con hijos en edad preescolar Elsner, P. (1988), siendo que dichas etapas quedan establecidas así:

- Constitución de la pareja.
- Nacimiento y crianza.
- Hijos en edad preescolar
- Hijos en edad escolar.
- Adolescencia.
- Casamiento y salida de los hijos del hogar.
- Pareja en edad madura.
- Ancianidad

---

4 VERDESOTO, L. Rostros de la familia ecuatoriana. Ed. Conejo. Quito – Ecuador. 1995. p.78.

2.2.2.1. Etapa 1. Constitución de la pareja.

Con la formación de una pareja se ha formado un nuevo sistema, el que será el inicio para dar una nueva familia con sus propias características, creencias y expectativas, las que se van formando respecto a las familias de origen, negociando en la pareja qué aceptan como propio y qué no en su nueva familia. Es normal que la pareja pase por una etapa de adaptación, misma que si se maneja adecuadamente consolidará esta unión tanto emocional, física y social. Hay que tomar en cuenta que, se puede dar algunas situaciones dentro de esta etapa como:

- Alianza con la familia de origen de uno o de ambos miembros (esto puede acarrear dificultades para asumir el rol que le toca vivir en esta etapa)
- Transferencia del rol de padre o madre en el otro miembro de la pareja (al llegar el hijo se asume una competencia por su cariño)
- Alianza fraterna entre los cónyuges para poder salir de la familia de origen (se busca la presencia del hijo para fortalecer la unión de la pareja

2.2.2.2. Etapa 2. Nacimiento y crianza.

"El nacimiento de un hijo crea muchos cambios tanto en la relación de pareja como en toda la familia. Aparecen nuevos roles y funciones: madre, padre (función materna y función paterna); y con ellos los de la familia extensa: abuelos, tíos, primos, etc." (Estremero, 2008)

En esta etapa es muy frecuente que la madre forme un lazo muy fuerte con su bebé, siendo esto muy necesario para su desarrollo, lo malo puede ser que se extienda durante toda la vida, si es que permanece este hijo como único. Es muy importante que el padre asuma el rol de protector para brindar amparo a la madre y el hijo del mundo exterior, al compartir momento con ellos él puede irse vinculando con su pequeño hijo, sin descuidar a su pareja.

Los problemas más frecuentes que se pueden dar en esta etapa, son:

- Persistencia en el tiempo del lazo madre e hijo.
- Exigencia del padre para no estar en un segundo plano.

- Demasiada participación de la familia extensa en el cuidado del bebé, presentando problemas ya sea con el yerno o la nuera.
- Aparecimiento de triángulos tanto en la familia nuclear como en la familia de origen

En Chile, a esta etapa se la conoce también como: "recién casados y camino a la familia. La pareja contrae matrimonio cuando la mujer tiene una edad mediana de 23,4 y el hombre 25,5 años". (Elsner, P., 1988).

De acuerdo a las estadísticas se divide en años y meses las edades promedio de cada etapa casi coincidiendo las edades que en el Ecuador se manifiestan.

2.2.2.3. Etapa 3. Familia con pre-escolares.

Esta etapa es una de las más importantes para la formación de los hijos ya que los cinco primeros años en la vida de un niño son la base para su formación y los cimientos para toda su vida, en esta etapa, se forma el carácter y los valores que fundamentaran este ser quien depende de por completo de sus padres, los que le facilitan los recursos y medios para desarrollarse.

> *El primer hijo nace cuando la mujer tiene 23,5 (mediana de edad al tener su primer hijo legítimo) y el hombre 25,6. Tienen en promedio 2,5 hijos en 5,1 años terminando el período reproductivo cuando la mujer tiene 28,6 años y el hombre 30,7. A los 30 años la pareja ya ha formado su familia, la duración de esta etapa es de 6 años.*[5]

2.2.2.4. Etapa 4. Hijos en edad escolar.

Esta es una de las etapas más cruciales dentro de la familia, ya que el hijo, pasa a ser parte de un nuevo sistema que es la escuela, tal vez, en los años anteriores asistió a un centro de cuidado o centro infantil, que no es lo mismo que una institución con mayor cantidad de alumnos con exigencias nuevas y necesarias que pondrán a prueba los años anteriores de formación.

Según Estremero, J. (2003), los problemas más frecuentes que pueden darse en esta etapa, son:

---

5 ELSNER, P. La familia: Una aventura. 5ta. Ed. Ed. Universidad Católica de Chile. Santiago. 1998. p. 21

- Familias que presentan dificultades para adaptarse, muy cohesionadas y poco permeables, pueden terminar culpando a la institución por los problemas que presenta su pequeño, sin pasar por la espera necesaria de adaptación de su hijo al nuevo sistema, provocando cambios de escuela continuos, desestabilizando al pequeño, cada vez haciendo más difícil esta adaptación al nuevo cambio.
- Los padres esperan que esta etapa sea similar a la anterior, demandan de mas cuidados y atención al hijo por parte de la institución educativa, que no está ya en la obligación de cumplir con estos menesteres que correspondían a las instituciones de cuidado diario a la que acuden los niños en la etapa del preescolar.

2.2.2.5. Etapa 5. Adolescencia.

La adolescencia para las familias es una etapa de muchos cambios, empezando por el cambio físico de los hijos, seguido de una adaptación y cambio al abrirse más al medio exterior, provocando crisis en las familias debido al estado de rebeldía de los hijos y de adaptabilidad de los padres. Las relaciones con los pares pasa a ser más importante y sustancial en la vida del adolescente, quien debe acoplarse a lo nuevo conjuntamente con su familia, ya que, como aun el adolescente no se estabiliza en algún lugar, produce malestar en la familia, quien debe poner límites al adolescente, el cual se sentirá solo y poco estable mientras los limites no sean definidos en el sistema familiar.

Aparecen problemas como:

- Dificultad de poner límites al adolescente por parte de los padres, quienes quieren transformarse en amigos de sus hijos, dejándolo huérfano y a merced de sus propias decisiones inmaduras.
- Por el contrario, dificultad de desprendimiento del adolescente a que salga del seno familiar hacia el exterior con mayor frecuencia que antes.

2.2.2.6. Etapa 6. Salida de los hijos del hogar.

Esta etapa está marcada por la flexibilidad en el sistema ya que se debe aceptar a la pareja del hijo o hijos, desprendiéndose de él y permitiéndole formar su nueva familia, es decir, que hasta este momento la familia de origen era para el hijo su única forma de convivencia

y al aparecer esta nueva persona, el hijo, ahora ya adulto toma la decisión de desprendimiento total de su familia de origen.

Otros autores, tales como: (Elsner, P. 1988), (Sotillo, M. 2000), (Haley. 1981), definen a esta etapa como, la etapa del ¨nido vacío¨, debido a que la pareja se vuelve a reincorporar al inicio y al mirarse el uno al otro sabrá que están solos y deberán velar ambos por el bienestar de ellos solamente, pero sin dejar de apoyar y guiar a quienes ahora están empezando su nueva familia.

En Chile la mujer al iniciar esta etapa tiene 48 años y el hombre 50 años, y terminan la etapa la mujer a los 53 años y el hombre a los 55 años, respectivamente.

2.2.2.7. Etapa 7. Edad madura.

Esta etapa se caracteriza por la jubilación laboral, sea solo por uno de los cónyuges, o por ambos. Encontrándose nuevamente solos y en la búsqueda de ser abuelos, cumpliendo ese rol con mayor soltura, placer y tranquilidad que cuando fueron padres.

Para otros autores como: (Silva, J. 2006), (Cruz, E. 2010, (Ariño, 2009), esta etapa también se la conoce como ¨los años dorados¨, y se da más o menos a la edad de los 55 a 60 años, que es una edad en la que se jubilan en nuestro país. Pasando más tiempo con la pareja, que después de tantos años retoma su rol de esposos, en algunos casos con cierta dificultad.

2.2.2.8. Etapa 8. Ancianidad.

Esta etapa está llena de cambios físicos y emocionales, alrededor de la muerte y su espera. Dependiendo física, emocional y económicamente muchas veces, de otros, esto depende de como han sido manejadas las relaciones durante toda su vida. Es así, que esta etapa debe ser tomada en cuenta, ya que, aquí se transmitirá las costumbres, ritos, historias de los abuelos hacia los hijos, los que llevarán legados o no hacia sus nuevas generaciones, poniéndolos en un lugar privilegiado de enseñanza. Lo que no sucede en la actualidad porque, el abuelo es relegado, olvidado y descuidado por todos los que le rodean.

2.2.3. Profundización del estudio de la etapa del nacimiento del primer hijo.

Esta etapa inicia con la concepción del primer hijo hasta que este cumple los tres años. La relación que era solo de dos se encuentra luego en relación de tres, con los respectivos cambios de dinámica y funcionamiento del sistema familiar, desestabilizando las relaciones hasta volver a acomodarse a la nueva situación. Definiendo claramente el subsistema parental del subsistema conyugal.

¨Hay que hacer espacio en la casa! y no solo espacio concreto en la casa concreta, sino también hay que hacer espacio simbólico en la mente de los futuros padres, los futuros abuelos y los futuros tíos¨.(Burstein, M. 2009)

Esta frase llama a reflexionar, debido a que, el espacio y el respeto a los mismos, se ve forzado por algunos miembros de la familia extensa, directamente los abuelos, a admitir la opinión de la nueva pareja que recién inicia su rol de padres. Sin desmerecer que la madre de la futura mamá ocupa un lugar especial en esta etapa para orientar a su hija en esta nueva etapa que le toca vivir, aun si esta es muy joven o no tiene una pareja que le apoye. Volver a trabajar y tener que dejar al bebé puede ser vivido como un sentimiento de culpa, por parte de la nueva madre, quien ve a esto como un abandono a su pequeña criatura, añadido a la opinión de los demás juzgando sus actitudes, esto puede producir resquebrajamientos con la abuela y depresión en esta nueva madre que inicia esta nueva etapa. Es muy importante que el bebé reciba mucho afecto y contención en su primer año de vida, siendo esto una función materna, la que se ve afectada debido a la vida laboral de la madre al tener que abandonar a su pequeño depositando su rol en otra persona ya sea la abuela o una institución especializada que los padres hayan elegido. A esto se suma, el asumir las malas noches, los eternos cambios de panal, y luego, el dejar el seno, el biberón, aprender a caminar, dejar los pañales, aceptar la llegada de un nuevo hermanito, son acontecimientos de una inmensa significación para el niño que está atravesando la etapa de ser el primer hijo de la familia.

La experiencia indica que es indispensable pasar por el ensayo error para aprender, lo que implica que las parejas que más han ensayado, aun cuando cometan errores, saldrán victoriosos en el aprendizaje de ser padres y ayudaran a sus hijos a dirigirse de mejor manera, no tanto como aquellos que, han delegado estas funciones en sus padres, quienes ahora ya no son más que abuelos consentidores y llenos de mimos los que no corregirán de

la misma manera, ni con el mismo derecho a estos niños que serán criados alejados de la realidad de familia.

En esta etapa se dan triangulaciones debido al peso de las opiniones y presencia de la familia de origen impidiendo un completo desarrollo individual de pareja y familiar de cada miembro del sistema nuclear.

3. Estructura familiar.

3.1. Definición.

> *La estructura familiar es el conjunto invisible de demandas funcionales que organizan los modos en que interactúan los miembros de una familia. icho de otro modo: el conjunto de demandas funcionales que indica a los miembros como deben funcionar. Así pues, una familia posee una estructura que puede ser vista en movimiento.*[6]

Depende de cómo cada familia se adapte y organice de acuerdo a su funcionalidad para cambiar su estructura y modificar su organización. Es importante destacar el cómo cada miembro demanda de acuerdo a sus necesidades y modos de vida las actitudes del resto de miembros y la organización de sus espacios, para crear recursos que le permitan al sistema adecuarse y fusionarse con normas y reglas para dirigirse dentro del sistema familiar.

Es así, que de acuerdo a su estructura, las familias se dividen en (Minuchin,1984),:

- Familias Aglutinadas, centrifugas o epileptoides: aparecen límites indefinidos.
- Familias Disgregadas, centrípetas o esquizoides: los límites son estrictos.

Existen otro tipo de familias, como:

Familias ensambladas. Están constituidas por parejas de divorciados, separados o viudos con hijos menores de edad, de ambos lados pero no comunes. La integración de los miembros de esta familia es muy compleja ya que puede durar de 4 a 7 años y la llegada de un bebe común a todos será un lazo que una a todos.

A este tipo de familias les une la perdida, ya que sea por muerte o divorcio los miembros deberán enfrentar un sentimiento de pérdida, el cual deben trabajar. Los limites los debe

---

6 CIBANAL, L. Introducción a la Sistémica y Terapia familiar. Ed. 1. Ed. ECU. Barcelona. España. 2006.

imponer el adulto que este en ese momento por lo que den estar de acuerdo los cónyuges en como lo harán.

“Se estima que para el 2010, las denominadas “familias ensambladas” pasarán a ser el tipo de vínculo más frecuente”. (Acerbi, 2006)

Es de mucha importancia reconocer que este tipo de familias están empezando a aparecer en mayor cantidad los últimos años, por lo que el trabajo en esto será clave para el desenvolvimiento de los sistemas tratados.

Familias compuestas por un solo progenitor. Aquellas en las que viven los hijos con uno solo de los padres, con mayor frecuencia la madre.

Familias compuestas por pareja del mismo sexo. Formada ya sea por dos personas solteras que deseen criar un hijo, una de las personas separada con hijos y la otra soltera.

Familias compuestas por un solo progenitor con hijos. Uno de los cónyuges tiene hijos y el otro es soltero.

Familias formadas por personas de diferentes culturas. Dos personas de diferente cultura o religión.

De acuerdo a su organización, las familias se basan en: Mitos, rituales, reglas y mandatos.

Las familias sobrellevan las crisis normativas y paranormativas, de acuerdo a su estructura y organización, dependiendo de esto, el reconocer la formación de triángulos, parentalizaciones y delegaciones familiares.

3.2. Triangulación.

3.2.1. Definición.

La "Triangulación" se caracteriza por el establecimiento de relaciones, entre tres personas de diferente jerarquía, edad, rol e inclusive sexo. En donde dos miembros permanecen aliados, manteniendo una buena relación entre ellos, en contra de un tercero que recibe su permanente rechazo o alejamiento. (Boszormenyi-Nagy, I. 2008)

Cuando estos triángulos se dan de manera flexible y abierta pueden ser de cierta manera concebidos como funcionales y en cierta manera necesarios en la familia, llamándolos,

triángulos terapéuticos. Cuando el conflicto (generalmente entre cónyuges), se concibe en que uno gana y el otro pierde, la relación puede desintegrarse. En este caso, una solución puede ser la inclusión de una tercera persona.

3.2.2. Tipos de triangulaciones.

3.2.2.1. Triada rígida.

Este término fue introducido por Minuchin, el cual dice que la triada rígida es la habilidad de relacionarse uno de los padres con los hijos, en la que se usa al hijo rígidamente para desviar o evitar los conflictos de la pareja.

Se pueden dar, tres tipos de triada rígida; una entre los involucrados en las triangulaciones, otra por las coaliciones entre dos personas de diferente generación dentro del mismo sistema de los cónyuges tratando de obtener el respaldo del hijo en contra de su pareja y el tercero es, la desviación de los conflictos, buscando definir a uno de los hijos como el malo, el problemático, uniéndose así los padres para controlar a este hijo ya sea “malcriado” o enfermo.

3.2.2.2. El "triángulo perverso".

Haley, propuso este término, que indica la estructura patológica que adopta una relación entre tres personas, en la cual dos de ellas con diferentes niveles jerárquicos forman una coalición contra la tercera. En este tipo de triangulo no se respetan los limites, por ello uno de los padres se une a un hijo formando una coalición contra el otro.

Por tanto, las características de este triángulo son:

- Dos niveles generacionales. Una persona de una generación y otra de otra generación.
- Existe una coalición de dos, que se encuentran en distintos niveles, contra el otro.
- La coalición contra la tercera persona debe mantenerse oculta.

Cabe destacar que, si se da, una coalición de un padre con su hijo, también se puede dar una coalición del padre con el abuelo. Es decir que, cuando un triángulo se da de una generación a otra, casi siempre existe otro similar en el siguiente nivel de generaciones, se puede pensar en una "constante" en las relaciones familiares. Cuando este tipo de triángulo se da de forma repetitiva el sistema se volverá patológico.

3.2.2.3. El chivo expiatorio o la inculpación sustitutiva.

La metáfora del "chivo expiatorio", (Minuchin, 1974), se refiere a una situación en la cual los padres tratan de resolver un conflicto existente entre ellos como pareja, traspasándolo en otro miembro de la familia (en especial, un hijo).

Si la conducta del niño es extraña o incontrolable, los padres se unen en el intento de controlarlo. Si se encuentran en desacuerdo para criarlo, la opinión de la familia extensa aparece, buscando ayuda inclusive en la escuela y en algunos casos en un terapeuta.

El paciente sintomático, en la mayoría de los casos, puede desarrollar sentimientos de culpa, ocasionando un circulo vicioso en el que los padres descargan sus problemas de pareja sobre uno de los hijos que ayuda a mantener la relación, siendo el objeto de atención y descarga de energía de los padres, quienes desarrollan su rol parental con tal interés que vuelcan toda posibilidad de enfrentarse y empoderarse en su vida de pareja acudiendo siempre a comunicarse solamente alrededor del hijo sintomatizado.

3.2.2.4. Tríada desviadora-asistidora o hijo enfermo.

Los padres disimulan sus problemas o conflictos acogiendo como centro de atención un hijo conocido como el "enfermo", mostrando preocupación excesiva y sobreprotección. Esto suele ser común en familias donde la tensión se expresa en trastornos psicosomáticos.

Todas estas tríadas pueden encontrarse en las familias con hijos que presentan diversos trastornos de conducta.

Haley menciona que una persona puede participar simultáneamente en veintiún triángulos, (familia extensa donde hay dos padres y dos hijos, y cada padre tiene a su vez dos padres). Si todos viven juntos en armonía, no hay dificultad. Pero si un niño está en medio de dos triángulos que entran en conflicto, se encontrará en una posición difícil. Si la madre y la abuela materna están en conflicto con el padre y con la madre del padre, tendrá que comportarse cuidadosamente, porque si complace a un grupo desagradará al otro. Si los triángulos en los que participa el niño se encuentran divididos, tendrá que mostrar un comportamiento conflictivo para poder sobrevivir, y semejante comportamiento a menudo es considerado como "extraño".

3.2.2.5. Triángulos terapéuticos.

Además de las triangulaciones patológicas comentadas, BOWEN y ZUK han planteado una nueva idea sobre la triangulación terapéutica, es decir, el terapeuta calma al niño triangulado ingresando en el triángulo establecido. ZUK utiliza esta estrategia para actuar como "intermediario", de tal manera que pueda cuestionar y proponer nuevas maneras de llevar la relación familiar.

3.2.3. Factores para el aparecimiento de la triangulación

Para poder entender las vivencias y manejo de roles en las familias que han dado paso al aparecimiento de triangulaciones y poder conocer el rol del niño triangulado, es importante, tener en cuenta ciertos factores, como:

El factor más sorprendente, inclusive para los padres, es el siguiente: ¨*Nadie mejor que el niño sabe lo que siente Papá y Mamá*¨.

En muchos casos, los terapeutas, preguntarán al niño sintomatizado, sobre cómo se manejan las relaciones en la familia, a lo cual sorprendentemente responderá, que él sí sabía de lo que está pasando en casa, que mamá "siempre" esta triste, preocupada; que no quiere que se separen (ya les ha escuchado hablar de ello), que es mejor no hablar sobre ciertas cosas que causan conflicto, o hiere a alguno de los padres, etc.

Stern (1984), participa de un fenómeno de intercambio meta comunicativo entre el niño y su madre, producto de compartir muchos momentos de apego afectivo, al que llamo, "Entonamiento de los afectos", debido a que pueden comunicarse desde el mismo momento de la concepción, el embarazo, el parto y la lactancia.

Es así, que gracias a este vínculo del que también participa el padre (no en todas las ocasiones), reconoce en ambos los sentimientos y emociones profundos. Al ser niños (por ser más vulnerables) directamente se ven involucrados, ya sean en relaciones de afecto o de conflicto dentro del hogar.

"Por ello, por ejemplo durante la sesión familiar, la conducta del niño puede ser vista como la de un "barómetro afectivo familiar" que nos señala cuando nuestra intervención ha

tocado un área sensible en la familia, no solo en la dimensión relacional sino también en el nivel más profundo del alma de uno o varios miembros de la familia".[7]

Ya en terapia es muy característico el aparecimiento de dicho comportamiento, ya que el niño refleja lo que se vive en el hogar y si es un tema difícil para la familia, será también para él y lo expresará de alguna manera que sea notoria para el terapeuta.

Otro factor importante es el que se produce por el sufrimiento de un hijo, al mirar las malas relaciones que mantienen sus padres, el desahoga su tristeza enojándose con sus padres, se retrae, evita relacionarse con otros o depende ansiosamente de uno de los padres o de ambos.

"En esta relación con el niño, los padres participan con toda su dimensión psíquica, con sus <<maletas >>" (Tilmans, 1980).

Es decir, que cada uno de los cónyuges contribuye con una historia personal (experiencias anteriores, familia de origen, aspectos personales, conflictos, mitos individuales o familiares o sociales, etc.). Siendo así, que los padres alcanzan a pasar sus propios conflictos no resueltos a los hijos.

Con todos estos antecedentes es importante descubrir que, cuando aparece un problema en un niño, seguramente está atado a algún conflicto de los padres, formando así, una triangulación en la que el problema entre adultos se enuncia a través de los problemas de uno de sus hijos.

Wachtel, menciona que el niño que vive una especie de triangulación, se sacrifica para evitar la desintegración del matrimonio de sus padres, este rol del "niño abnegado", por "amor" a la familia y por lealtad hacia los padres, quienes no reconocen esta actitud. Como es un sacrificio, la mayoría de veces, permanece en silencio, ya que, a manera de mártir, se ofrece a cambio de algo, casi siempre con un tercero, en especial en familias muy espirituales que creen en un ser superior que ayudará a solucionar esta situación.

---

7 LENGUA, J. El juego en la terapia familiar sistémica con niños. Perú. 2007 en http://www.minsa.gob.pe/hhv/revista/jueterapia.htm

3.3. Lealtad familiar.

3.3.1. Definición.

Para Boszormenyi - Nagy, conocer sobre la lealtad es importante para comprender las relaciones interpersonales. Puede tener muchos significados, pasando de una lealtad psicológica a una lealtad cívica.

La lealtad es la homeostasis del sistema en base a las obligaciones y depende del manejo de las culpas. Cada individuo está envuelto en una red de lealtades multi personales. Dentro del contexto de cada familia se espera que los miembros cumplan las expectativas y obligaciones del hogar.

La lealtad de acuerdo a los principios que lo sustentan, aporta que los miembros de un grupo pueden comportarse de manera leal gracias al reconocimiento de los miembros externos e internos con sentimientos de obligación reconocidos. En una familia la lealtad depende de la posición que cada miembro ocupe, siendo que así se va formando el *libro de cuentas intergeneracional.*

"Los compromisos de lealtad son como fibras invisibles pero resistentes, que mantienen unidos fragmentos complejos de "conducta relacional", tanto en las familias como en la sociedad en su conjunto." (Boszormenyi-Nagy, 2008)

La lealtad es muy importante para el manejo de las relaciones dentro del sistema y al ser la familia la base de la sociedad, la manera como se dirija estas relaciones mantendrá la homeostasis de los sistemas.

La dinámica familiar se vuelve más transparente en cuanto se descubre quién está ligado a quién por una lealtad abierta o encubierta y lo que esto significa para las personas que están involucradas. Los síntomas de un individuo son la expresión de su lealtad hacia la familia y, por consiguiente, debe evaluarse como un aporte positivo.

Dentro del sistema familiar, la lealtad puede entenderse como el cumplimiento de ciertas reglas y la amenaza de ser expulsado de la familia si no se cumpliesen. El "vínculo de lealtad" es algo más que un compromiso al que acceden todos los miembros del sistema, es el depender de cómo cada grupo o familia se maneja, el compromiso que adquieren por

lealtad ayuda a mantener homeostático al sistema. Estos vínculos se pueden considerar ejecutables mediante el manejo de las relaciones.

“La lealtad como actitud individual abarca, entonces, identificación con el grupo, auténtica relación objetal con otros miembros, confianza, confiabilidad, responsabilidad, debido compromiso, fe y firme devoción.” (Boszormenyi-Nagy, 2008)

Al conocer sobre la lealtad se puede hablar sobre el registro de méritos, citado a continuación, en donde se maneja las lealtades tanto visibles como invisibles, los mitos familiares y las pautas de conducta familiar.

3.3.2. Registro de méritos.

3.3.2.1. Definición.

“Un registro de méritos es un sistema contable que se presenta de una manera abierta o encubierta en las familias. Sobre la base de estas cuentas, se negocia un balance justo entre los <<débitos>> y los <<créditos>> individuales a través de las generaciones”. (Boszormenyi-Nagy, 2008)

El registro de meritos según Nagy, es una “expresión metafórica de la búsqueda de justicia”. (Boszormenyi-Nagy, 2008)

Cuando existe una injusticia se trata de que siempre se cobre, no solamente por el deudor original sino por cualquiera que pueda pagar. Si un miembro de la familia sacrifica su propia vida, sus intereses y expectativas, se siente con todo el derecho de exigir ser pagado por ese sacrificio, si no se cancela, se espera que la generación siguiente lo haga.

Un síntoma puede ser la señal de que hay una excesiva acumulación de injusticias. A lo que Nagy llama, "cadena de las retribuciones desplazadas"(Boszormenyi-Nagy, 2008), debido a que la justicia es lenta y demasiado demorada.

Un ejemplo de esto puede ser, una madre cuya progenitora no le brindo el cariño que ella esperaba, vuelca todo su amor hacia su hija en la espera de sentir la recompensa de la falta de cariño, si esto no es así, se rompe con esta cadena pero se tratará de buscar de alguna manera el pago de esta deuda.

3.3.2.2. Libros mayores de padres e hijos.

La contabilización de meritos impulsa la justicia interpersonal durante toda la vida familiar, el matrimonio y las relaciones humanas.

Es importante destacar que la justicia en la relación de padres e hijos se basa como mínimo en un contexto de tres generaciones, dándose a entender que si no se paga en una generación deberá pagarse en la siguiente y es así también como cada generación recibe de la anterior y así se equilibra el balance del libro de meritos. (Boszormenyi-Nagy,I. 2008)

Los derechos de los hijos son muy claros a la vista de todos sobretodo en cuanto a la crianza, pero hay que tener cuidado con los extremos, ya que si un hijo ha sido sobreprotegido esto afectara a su correcto desenvolvimiento sobre todo al enfrentarse con la realidad del mundo exterior.

Por otro lado es muy riesgoso también el dejar a los hijos al libre albedrío, porque esto también los mutila e impide que puedan desenvolverse mejor ante las circunstancias que les toque vivir. Es así, que como algunos autores manifiestan, la sobreprotección es una forma de maltrato, tampoco se puede esperar que el niño sea corregido rigurosamente. El recuento de estas actitudes se refleja en la nueva generación que ha aprendido de las experiencias de las generaciones anteriores. Por ello, un padre que ha sabido saldar sus deudas en su libro de cuentas durante toda su vida, podrá ayudar a que su hijo pueda vivir más tranquilo y con menos cargas, no obstante que si no ha podido saldar sus cuentas, tendrá a su hijo arrastrando con toda una historia multi generacional.

3.4. Genograma

3.4.1. Definición

"El genograma es un formato para dibujar un árbol familiar que registra información sobre los miembros de una familia y sus relaciones durante por lo menos tres generaciones" (McGoldrick, 1996).

Es decir, que al representar gráficamente una familia, podremos descubrir no solo su estructura, sino también el manejo de sus relaciones, ya que al elaborar de una manera trigeneracional (siendo esta la forma más común de hacerlo), se puede descubrir, desde

enfermedades anteriores en la familia, hasta el funcionamiento familiar en diferentes estratos, como son:

Familia extensa (familia de origen extendida de los cónyuges; tíos, abuelos),

Familia de origen (familia en la que los cónyuges han crecido, padres y hermanos) y

Familia nuclear (familia que se ha creado, por el cónyuge y los hijos).

No solo colocamos a las personas con lazos de consanguinidad sino también a las personas que para el caso sean notables y si es necesario se tomará en cuenta también a la cuarta generación (bisabuelos).

"El genograma es una herramienta interpretativa valiosa para inferir posibles triángulos sobre la base de un conocimiento parcial de las relaciones familiares" (McGoldrick, 1996).

Esto es muy importante para la elaboración de los genogramas, ya que se descubrirá la presencia y reproducción de triángulos, importante para la investigación que se realiza en este proyecto.

3.4.2. Pautas vinculares y triángulos

En relación a los vínculos que se dan dentro de las familias, se puede clasificar pautas como: muy cercanas, fusionadas, hostiles, conflictivas, distantes, enajenadas, etc. (Minuchin, 1979 y McGoldrick,1987)

Al referir como al sistema más pequeño a una pareja, no nos podemos olvidar que cada uno de los miembros aporta sobremanera a la relación, por lo que, si las relaciones fueron conflictivas, entre los padres, al formar su nueva pareja repetirá las relaciones que se manejaban en su familia de origen. Por el contrario si las relaciones entre la madre y el hijo o el padre y la hija eran muy vinculadas, seguramente se repetirán en la tercera generación, siendo esto indispensable para entender el manejo de los triángulos en las relaciones multigeneracionales.

Es así, que si la hija tiene una relación muy cercana con su padre (coalición), la madre queda relegada, formándose así un triangulo familiar. Esta relación permite disminuir los

enfrentamientos que existen en la relación de pareja, centrando su interés en el hijo triangulado.

Todo aparecimiento de un triangulo es producto del aparecimiento de otro reproduciéndose automáticamente estas relaciones en las familias. Por ejemplo, la rabieta de un niño aparece cuando una madre se sobrecarga de trabajo, debido a que el padre periférico se encuentra suplantado por un abuelo demasiado implicado.

De acuerdo a Bowen, puede existir el manejo de relaciones familiares saludables bajo la presencia de triángulos, si cada uno se maneja de una manera independiente en cada relación sin caer en una pauta relacional con una persona por la relación que esta mantiene con otra.

4. La trama invisible de la lealtad

Ya se ha hablado sobre la lealtad, ahora es importante destacar cuando esta lealtad es visible o invisible dentro de las familias. Boszormenyi-Nagy,I. (1973)

La lealtad es ***visible*** cuando el manejo de las relaciones en cada familia es merecedora de lealtad a los miembros, a sus costumbres y tradiciones.

La lealtad es ***invisible*** cuando se maneja de manera implícita. Por ejemplo, un padre luego de dar mucho por sus hijos, espera recibir gratitud por parte de ellos, esto no es proclamado pero si se sobreentiende en una relación de familia. Esto se maneja mucho en base a la culpa que cada uno tenga por todo lo que hicieron por mí y yo que he hecho por ti.

Al formar alianzas en la familia también se manejan lealtades ya sea a un miembro en específico o con las costumbres familiares, uno de los miembros se alía en contra de otro y sin poder romper este lazo tan fuerte, aleja al tercero de la relación, la que termina por romperse.

4.1. La culpa y las implicaciones éticas.

Cuando una persona se casa, carga ya con la culpa de brindar un ambiente adecuado a su pareja y por ende a su descendencia. Por otro lado la culpa de haber abandonado a sus

padres y de tal vez no haber escogido bien a su pareja lleva a tener remordimientos increíbles que forman parte de estas relaciones. Esto en la antigüedad daba más libertad a los jóvenes ya que les daban eligiendo la pareja y lo único que hacían era culpar a sus padres por el error cometido librándose de la carga de esa culpa.

Las exigencias de la paternidad no son difíciles de llevar, aun cuando son pesadas, no causan dificultad en realizarlas, la culpa esta en fallar como padre y no brindar el adecuado confort al hijo que requiere del padre para crecer.

La culpa es un sentimiento que el miembro del sistema presenta ante una falta a la lealtad visible o invisible, en muchos casos sin saber el por qué. La culpa forma parte a menudo de los sistemas, enfocándose en las relaciones de los subsistemas; como: el subsistema de hermanos o de esposos, etc.

4.2. La estructuración intergeneracional de los conflictos de lealtad.

"Generación tras generación, los compromisos de lealtad verticales siguen en conflicto con los horizontales. Los compromisos de lealtad verticales son debidos a una generación anterior o posterior; en tanto que los horizontales se entablan para con la propia pareja, hermanos o pares en general" (Boszormenyi-Nagy, 2008)

Esto implica que, si el sistema es demasiado rígido o centrípeto, quien desee ingresar en el, deberá luchar duramente no solo para quedarse sino para ser parte de él. Siendo así, si la pareja está empezando deberá acoplarse en las vivencias de cada nueva etapa dentro de su nuevo sistema, por lo que irán pasando por una continua tensión de ajuste, acomodo y cambio entre las expectativas anteriores y las nuevas.

Existen expectativas necesarias dentro de las transiciones en el ciclo de vida, pasando por: el nacimiento, la vejez, el duelo, etc., y estas pueden ser:

- La nueva pareja debe crear y fundamentar nuevas lealtades, dejando a un lado las que serian de su familia de origen, estas serán por ejemplo: la fidelidad sexual, la alimentación, el manejo de la educación de los hijos, etc.
- Cambian las lealtades a sus familias de origen de acuerdo a su nueva vida, fundamentada en la manera de llevar el hogar, la religión y la cultura.

- Le deben lealtad a los hijos que nacerán de su relación.
- Los hijos deben lealtad a sus padres y a las generaciones anteriores.
- Los hermanos se deben lealtad el uno para el otro.
- Una de las formas de lealtad mantenida y explicita en las familias es el no mantener relaciones sexuales con ningún miembro de la familia.
- La nueva pareja no debe olvidar la lealtad con las generaciones anteriores que le dieron la vida y la educación, en especial con los miembros de la tercera edad, incapacitados, etc.
- Las madres deben preocuparse no solo del cuidado de sus hijos sino también de la pareja e inclusive de su familia de origen.
- También la lealtad a la patria por ser buenos ciudadanos.

Aunque etimológicamente lealtad signifique ley, tiene que ver con la trama invisible que mantiene el sistema en base a sus expectativas, por medio de los lazos de consanguinidad, por la preservación de la especie y del linaje familiar. Todo esto en base al respeto y la confianza manejada por los miembros del sistema familiar.

4.3. La delegación.

Es importante conocer sobre la lealtad para reconocer a la delegación. La persona delegada se le envía a cumplir con las lealtades que mantiene con su familia, ya que al cumplir sus tareas se ve elevado en su autoestima en base al cariño que recibe por ello.

La delegación actúa sobre un miembro del sistema, al enviar a los hijos a satisfacer las necesidades de sus padres, es decir, que muchas veces, los padres lanzan todos sus deseos de vivir lo que no vivieron por medio de sus hijos, por ejemplo, un hijo adolescente, que viva su vida con desenfreno debido a que su padre no lo pudo hacer cuando era joven.

El hijo delegado, trata muchas veces de orientar y guiar a sus padres, tratando de apoyarles, convirtiéndose en excelente bailarín, atleta, etc., ya que cumple con los sueños de sus padres sin que sean los suyos, cumpliendo lo que los padres nunca lograron ser.

En algunos casos el delegado obediente y sumiso se transforma luego en el hijo desafiante y rebelde que al conocer el manejo de estas relaciones presenta deseos de cobrar esa deuda.

La delegación nunca se produce de manera lineal, sino más bien siempre de una manera circular, logrando que el delegado sea tomando en cuenta y el centro de la atención.

4.3.1. Tipos.

Podemos diferenciar dos tipos de delegados:

- Delegados vinculados
- Delegados expulsados.

4.3.1.1. Delegados vinculados.

> *Los delegados vinculados pertenecen a familias centrípetas. El hijo queda "ligado" de forma intensa y prolongada, en el grupo familiar. La separación de sus padres se retrasa. Por otro lado, desarrolla un fuerte sentimiento del deber. Siente que la supervivencia psicológica de sus padres "depende exclusivamente de él", lo cual trae como consecuencia una intensa culpa ante el solo pensamiento de iniciar, por su parte, una separación.*[8]

Los delegados vinculados son aquellos, que mantienen la homeostasis de la relación en la cual se encuentran vinculados. Entre muchas tareas que debe cumplir, puede ser el dar significado a la vida de un padre que está envejeciendo, continuar con la vida de un hermano que haya muerto joven, completando así las expectativas que los padres habían depositado en el hijo perdido.

Cuando existe la presencia de una delegación, el hijo delegado, busca casarse precipitadamente para huir de de la tremenda delegación que sus padres han impuesto sobre él y del lazo tan fuerte que ellos mantienen con él. Tomándose en cuenta que si el hijo quiere salir a realizar su propia vida y unirse a una pareja, esto es casi imposible ya que sus padres le impiden realizarlo o lo ven como una deslealtad con ellos.

4.3.1.2. Delegados expulsados.

Pertenecen a familias centrífugas, es decir, se trata de acelerar la separación del hijo de los padres; convirtiéndose, esto más bien, en una autonomía precoz.

---

8 CIBANAL, L. Op. Cit.

Estos delegados expulsados al contrario de los anteriores, sufren exigencias por parte de sus padres más bien hacia el rechazo, la frialdad y el descuido, viéndose obligados a salir del sistema, ya que el vinculo es muy débil. Siempre experimentando el desligue de sus padres y su frialdad, aunque necesiten buscar la recuperación de calor y protección. Es así, que estos delegados buscarán parejas que sirvan de padres sustitutos del cariño, ganándose este cariño mediante el cumplir las expectativas exigentes de los padres para sentirse amados y queridos.

> *Dado que estas personas desde el comienzo les falta el sentimiento de ser importantes para otros, tampoco en la vida posterior hay algo que les resulte verdaderamente importante. A menudo se les encomienda la tarea de ser personalidades conformistas, incapaces de formular quejas y sin carácter, que aunque son rechazados por sus padres, tienden a idealizarlos igualmente.*[9]

De acuerdo con esta frase cabe destacar que estos delegados al sentirse rechazados, también deben cumplir la tarea de rechazar. El no encontrar nada por lo que luchar o conseguir satisfacción y el sentirse rechazados, no impide que idealicen a sus padres.

Al descubrir estas delegaciones el terapeuta tiene un buen trabajo con las familias. Siendo que los delegados deben cumplir con los deseos de sus padres; reconocer y derrumbar estos conflictos familiares, es una tarea esencial en terapia familiar, ya que, el terapeuta debe descubrir en base a leves ideas y pocos rasgos de referencia, la demostración y realización de estos delegados, que permanecen bastante ocultos en las familias.

4.3.2. Cuando la delegación se vuelve problemática.

No obstante, la delegación en sí misma no es necesariamente patológica. La delegación se vuelve problemática cuando las exigencias no son adecuadas a la edad del niño. Además, las delegaciones causan dificultades cuando el niño queda expuesto a uno de estos tres tipos de conflicto:

Conflicto entre dos o más misiones incompatibles: se pide al hijo qué sea un "niño" complaciente, dependiente, etc., y al mismo tiempo, un deportista duro, de éxito.

---

9 CIBANAL, L. Op. Cit.

Conflictos de lealtad: con frecuencia la misión de un delegante choca con la misión del otro. En los casos extremos, el niño recibe de cada progenitor misiones conflictivas que anulan o destruyen al otro.

Conflicto que se traduce en diferencias irreconciliables de valores entre los delegantes parentales y el medio social circundante. Un ejemplo típico es la exigencia de los padres: "No nos dejes nunca", mientras que la sociedad exige: "¡Independízate!".

Es así que, las delegaciones se vuelven problemáticas debido a la dualidad entre una cosa y otra, entre lo que debe hacer y lo que se hace o dice, todo está desorganización provoca en el delegado y en las familias, inestabilidad.

4.4. Otras características asociadas a la triangulación.

4.4.1. Parentalización.

4.4.1.1. Definición

Otra situación que se da a la par de las triangulaciones relacionándolas entre sí, es la parentalización, lo que advierte que, invirtiéndose los roles de padre a hijos, poniendo a uno de los hijos ya sea, como sustituto conyugal o como padre. Esto aparece debido a la falta de límites en los roles y en las jerarquías de la familia.

La parentalización puede ser un proceso normal de transmisión de los roles parentales y de regulación de las tensiones transgeneracionales, volviéndose necesario para el crecimiento emocional de los hijos, permitiéndole así, identificarse a futuros roles de responsabilidad, siempre y cuando sea solo por un tiempo y no comprenda el rol de sustituto conyugal. Cuando esto se vuelve exigente y demandante del rol, se vuelve patológico.

Cabe destacar que hay que reconocer las actitudes cuando el niño se vea involucrado ya sea como: “chivo expiatorio”, “abogado defensor”, “el patito feo” o de “canal” en el que el mensaje es dirigido a la abuela o al otro padre.

Mientras que la parentalización de un hijo muy pequeño constituye normalmente una excepción, la parentalizacion de un hijo en edades posteriores llega a ser legítima a medida que los padres envejecen y necesitan más cuidados, y el hijo adulto es colocado necesariamente en la posición de asumir un rol semi parental.

4.4.1.2. Etapas del juego relacional de la parentalización.

Stefano Cirillo destaca que en el proceso de juego relacional se puede distinguir cuatro etapas, que son:

- Primera etapa: donde se manifiesta un claro conflicto conyugal.
- Segunda etapa: cuando perdura este conflicto, los hijos se ven obligados a involucrarse en el campo de batalla y obligados a ponerse de parte de uno de sus padres.
- Tercera etapa: en la cual se aprecia la coalición activa del hijo con uno de los padres, en contra del otro.
- Cuarta etapa: en esta etapa el niño busca corroborar su alianza, volviéndose en crítico de sus padres, asumiendo una conducta de protección hacia el padre víctima y el otro como el agresor, interfiriendo en la mitad de esta relación para que no re agredan demasiado.

Comprender estas etapas ayuda para reconocer al hijo parentalizado frente a su realidad y ayudarle a enfrentarla des triangulando su proceso y empoderando a cada uno en el rol que le corresponde realizar.

5. Aportes al tema dentro de terapia.

El objetivo de una terapia familiar, con respecto a las triangulaciones, parentalizaciones y delegaciones, es la de retirar a los hijos del puesto que ocupan entre los padres, y ayudar a los padres a empoderarse en cada uno de sus roles y enfrentar de una manera directa sus problemas.

5.1. Relaciones en terapia con la familia nuclear y con la familia extensa

Aunque la familia acude a terapia por un niño con un problema, es una expresión más abierta de un conflicto entre los padres, ya que, uno de ellos se pone del lado del niño en contra del otro, siendo difícil de reconocer el origen de los conflictos.

La comunicación analógica y una pausa en la terapia sistémica con niños ha dado buenos resultados. Para reconocer el estilo de comunicación empleado preferentemente en las familias, es importante señalar que en el niño pequeño, prima la comunicación analógica

nutrida en símbolos y significados, señalando claramente, gracias a estas actitudes, el camino por donde va el problema familiar en cuestión.

El niño a partir de los 12 años, se encontrará desarrollado cognitivamente casi a un nivel de adulto con toda su lógica y gramática. Por lo tanto, el silencio del niño en la entrevista con la familia puede decirnos muchas cosas. Por ejemplo, que para él: es peligroso hablar, que no tiene el permiso para hablar, que alguien significativo de la familia podría sufrir si comienza a hablar.

Por lo tanto, el lenguaje analógico del niño es demasiado expresivo y el espacio de terapia es el más apropiado para que pueda aflorar esto. Muchas veces los dibujos ayudan a expresar los acontecimientos y sucesos, el empleo de títeres o juegos ayudan a este proceso. Aportando todo a descubrir el porqué de algunas actitudes analógicas que tienen los niños en la terapia, además aporta considerablemente, ya que, enuncian claramente un conflicto familiar.

5.2. Estrategias.

El terapeuta puede planificar estrategias para intervenir debiendo considerar:

- El sistema familiar puede expresar analógica o metafóricamente un problema y esto puede ser, si se presta mucha atención, parte de la solución.
- El terapeuta comienza por determinar quién es el foco de la preocupación del niño, a quién protege éste y de qué manera lo hace, o con quien se encuentra triangulado.
- Es imprescindible que la familia se dé cuenta como maneja su comunicación.
- Cada familia necesita ser tratada individualmente porque cada sistema es diferente.
- El terapeuta deberá utilizar toda su creatividad aparte de toda la carga de conocimientos adquiridos en el trascurso de su vida profesional, ya que deberá descubrir todo lo que esta entendido, sobre entendido y en el trasfondo del argumento familiar.
- También se puede trabajar con los padres de familia, mediante talleres, que permitan descubrir las triangulaciones de sus miembros, para esto se deberá tener en cuenta que:
- Mediante test, cuestionarios o la observación se reconoce al problema y la dinámica del mismo.

- Se debe elaborar un genograma para conocer el manejo de las relaciones familiares.
- Elaborar un taller que contenga actividades al respecto, elaboradas con la finalizar de reconocer y dar un pie adelante en la mejora de las relaciones personales.
- Al compartir con otras familias se descubren situaciones familiares importantes.
- Esto ayuda para un correcto empoderamiento de los roles y un paso hacia la búsqueda de la continuación de un proceso terapéutico, si se requiere.

6. Construcción de Talleres

> *"Un taller es una experiencia de trabajo colectivo. El intercambio –hablar y escuchar, dar y recibir, argumentar y contra argumentar, defender posiciones y buscar consensos, es propio de un taller. Las actitudes dogmáticas, individualistas o intolerantes, no ayudan al logro de sus objetivos".*[10]

Un taller se enriquece por las experiencias de sus participantes, cuando vierten opiniones y preguntan, todo esto lo mejora, pero cuando no hay participación y existe un gran silencio, no es un taller, es simplemente una conferencia o una charla en la que se luce una sola persona, sin dar el paso a la participación de los asistentes.

Dentro del taller se espera conseguir compromisos, conclusiones y metas. Planes de acción y tareas realizables a mediano y corto plazo.

Dentro de un taller deben existir trabajos de grupo, en los que se exponga los puntos de vista personales, luego de los cuales se pueda sintetizar las dichas opiniones, para luego exponerlas en una plenaria, de la cual se sacarán conclusiones y compromisos. De cómo se lleve el taller depende un buen resultado al final del proceso y posteriormente a él (seguimiento).

> *"… muchos talleres que fracasan en la sistematización, en las plenarias, en los compromisos finales y en el manejo del tiempo".*[11] *(Caja de herramientas para la programación con perspectiva de género de la GTZ).*

Esto es muy importante de tomar en cuenta, ya que, es difícil ajustar los tiempos si el taller no se lo empieza a la hora pactada o si los miembros no están comprometidos o no se ha logrado engancharlos desde el inicio.

---

10 GRUNDMANN, G y STAHL, J. Como la sal en la sopa. Conceptos, métodos y técnicas para profesionalizar el trabajo en las organizaciones de desarrollo. Ed. Abya-Yala. Quito. 2002. p. 32
11 GTZ, Tobón y Guzmán, Herramientas para Construir Equidad entre Mujeres y Hombres. Bogotá. 1994

Durante el desarrollo y estructuración de un taller es importante tener presente que:

- La verdad no está dada, se crea y se construye a través del manejo de la temática en los talleres; en los objetivos y las discusiones planteadas en la dinámica del taller.
- Las personas vienen con un "pasado", con experiencias en su diario vivir, por lo tanto es importante aprovechar este conjunto de conocimientos como base para las discusiones, reflexiones, análisis dentro y fuera de los talleres.
- Ninguna persona ignora o conoce todo sobre un tema, los aportes de todos ayudan a enriquecer el taller.
- La información científica que se proporcione dentro del taller debe ser mínima y absolutamente solo la necesaria para que se pueda elaborar los propios criterios de cada miembro participante en base a las opiniones vertidas.

Antes de ejecutar el taller, el facilitador deberá tomar en cuenta, que:

- Ha preparado el taller, con enfoque claro, es decir, exponer los objetivos y reglas del taller antes de su ejecución, ya que deberá recoger la información de los participantes para dar la evaluación final.
- Deberá generar un ambiente físico y humano agradable para facilitar la comunicación grupal.
- Integrará a todos los participantes.
- Tiene que formular preguntas que orienten las discusiones.
- Tomar en cuenta el lenguaje analógico de los participantes.
- Promover y orientar las reflexiones en el taller.
- Debe evitar introducir sus propios comentarios o discusiones.
- Debe evitar tomar partido o parcializarse con alguien en especial dentro del taller.
- Evitar sentirse responsable por el contenido de las opiniones vertidas.

El facilitador debe estar dispuesto a enfrentar situaciones difíciles. Recordando al grupo los objetivos y normas preestablecidas previo al inicio del taller y que tranquilicen el aparecimiento de conflictos, devolviendo el control al grupo y su empoderamiento en cada uno de los roles dentro del taller. Utilizando la reformulación de preguntas, retomando el punto de inicio del trabajo, solicitando intervención de otros miembros del grupo.

- Hay que tomar en cuenta que, los problemas más comunes dentro de los talleres son:
- Silencio prolongado del grupo.
- Interrupción continua o acaparamiento de la discusión por parte de una sola persona del grupo de trabajo.
- Enfrentamientos fuertes entre dos o más personas o posiciones de pensamiento.
- El grupo se sale del tema de discusión.

Para esto el facilitador deberá permanecer en la misma postura tanto al inicio como en el trascurso y al final del taller.

6.1. Exposición de tres modelos diferentes de talleres. Base para la construcción del modelo de talleres para esta investigación.

Es necesario apoyarse en la práctica de otros modelos para poder elaborar y poner en práctica un taller. Siendo este el pilar inicial en la construcción de los mismos.

A continuación se describirán tres tipos de modelos de talleres, los cuales aportaron para el diseño del taller base de esta investigación.

6.1.1. Primer modelo: Programa de educación en valores humanos (EDUCARE)

Este programa fue ejecutado en Colombia de acuerdo a un modelo de educación en valores para padres. Los principales objetivos de este programa son:

- Empoderar a los padres en su rol y reconocer su importancia.
- Compartir experiencias que le permitan generar recursos para ser ejemplo en valores humanos para sus hijos.
- Generar un espacio de reflexión que les permita auto transformarse.

EDUCARE considera que para formar el carácter en los niños es importante educar a los padres ya que solo mediante el ejemplo que ellos les den, pueden aprender siendo la familia el pilar fundamental en la formación de valores.

La clave para incentivar estos valores en los niños está en el sentir, hacer y decir, es por eso que todo lo que reciben del hogar y desde la escuela deben permanecer en armonía. Si

esto no ocurre ellos se van a sentir confundidos y no sabrán que valores aplicar en su vida y que decisiones tomar.

En Colombia existe la escuela Sathya Sai, quienes lanzaron este proyecto, el que trata que tanto padres como educadores deban encontrarse para aportar en recursos al aprendizaje de valores en los niños.

La responsabilidad de los padres no es solo alimentar y cuidar la salud de su familia, sino también brindar un ambiente adecuado para el desarrollo social y espiritual de sus hijos ofreciéndoles valores y cuidados en todas las áreas.

Los padres esperan que sus niños vivan libres de temor y preocupaciones en un ambiente de amor, armonía y paz, para esto se requiere de mucha sabiduría, poniendo a prueba la creatividad de los padres para ver como introducir los valores en sus hijos.

Ya que la familia es un sistema dinámico los padres deben empoderarse en su rol y el de sus hijos, depositando responsabilidades en todos sus miembros, siendo que para este taller el objetivo de ser padres es ser persona con todo sus deseos e inquietudes y desempeñar el rol de padre con todo lo que implica en la relación con sus hijos.

Con estos talleres la sociedad también se beneficia ya que el hogar es una unidad política, económica y social basándose en la tolerancia, el amor, la igualdad y la justicia.

El resultado de estos talleres permitirá visualizar cómo este programa ayudará a los padres para que ellos mismos pongan en práctica estos valores humanos que se tratan de introducir.

Modalidad de los talleres para familias

Dentro del taller cada padre aporta con su experiencia y la comparte con otros padres en un ambiente de reflexión, donde todos aprenden de todos. Las actividades propuestas son vivenciales en las que se conversa sobre las relaciones y los conceptos manejados en la crianza de los hijos.

Estos talleres se realizan una vez al mes con una duración aproximada de dos horas por taller, de acuerdo a la cantidad de los miembros.

Contenido y tema de los talleres para familias

De acuerdo a las necesidades de cada comunidad educativa se abordan los contenidos, siempre y cuando se realicen alrededor de los valores humanos.

Como guía de estos talleres se pueden implementar:

- Talleres que traten específicamente un valor.
- Talleres que aborden las prácticas efectivas de las relaciones familiares no violentas.
- Talleres que topen temas propios de la vida de educación.
- Talleres que traten temas propuestos por la unidad educativa.

6.1.2. Segundo modelo: Desarrollo de valores para la convivencia familiar

> *Como profesionales de lo humano una de las formas de participar en la transformación de nuestra sociedad y apoyar la creación de una cultura de paz en Colombia es la puesta en marcha de proyectos como la implementación de talleres que lleven a la toma de conciencia de las personas sobre los valores "humanos" verdaderamente importantes para la convivencia, inicialmente la familiar, la cual se proyecta a los demás espacios de interacción (escuela, trabajo, amigos, sociedad).*[12]

La flexibilidad y predisposición de los participantes a estos talleres ayudaría al correcto desenvolvimiento de los mismos en la búsqueda de una cultura de paz, la que se ha perdido durante los últimos años en Colombia y se espera con el trabajo de la psicología y las areas sociales, llegar a introducir valores en estos individuos.

Este proyecto fue llevado a cabo en Colombia debido al problema con la paz, es así, que se trata de instruir a las familias para que transmitan al resto de sus círculos sociales (escuela, trabajo, barrio, etc.), la enseñanza de la cultura de paz desde los núcleos más pequeños.

Este proyecto desarrolla 14 valores, los que se tratan en los siguientes talleres:

- Actitud hacia el cambio.
- Respeto a la diferencia.
- Confianza.
- Solidaridad.

---

12 BERMEJO, O y RAMIREZ, S. Desarrollo de valores para la convivencia familiar: Una aproximación. Colombia. 2008 en http://www.hellingercolombia.com/talleresdedovalores.html

- Manejo de conflictos y negociación.
- Trabajo en equipo.
- Responsabilidad social.
- Autoestima.
- Habilidades sociales.
- Toma de decisiones.
- Sinceridad.
- Honestidad.
- Autocontrol.
- Actitud de servicio.

Objetivos de estos talleres

- Fomentar las actitudes que ayuden al desarrollo de la autoestima.
- Al lograr el punto anterior proponer las mejores relaciones interpersonales.
- Facilitar los recursos que permitan tener una actitud positiva ante el cambio.
- Buscar la negociación pacífica de los conflictos.
- Fomentar el liderazgo en base a los consensos y el trabajo en equipo.

El trabajo en estos talleres se realiza mediante el juego que genera motivación y sensibilización para ayudar a su mejor rendimiento.

Para que todo esto se pueda dar se plantea la metodología de taller que ayudará a modificar las relaciones familiares.

Plan de trabajo

Este modelo maneja una serie de talleres con lecturas, cuestionarios, ejercicios y actividades para concientizar valores. Cada taller se realiza en un lapso de 3 a 5 sesiones.

El taller se compone de:

- Fundamento teórico.
- Objetivo del taller.
- Temática.

- Actividades a realizarse.
- La evaluación constará de un pre-test y un post-test (buscando avances alcanzados en base a la temática)
- Cada taller tendrá un cierre en donde el facilitador deberá recopilar las ideas principales y luego expondrá a manera de conclusiones.

6.1.3. Tercer modelo: Taller del genograma

> *El genograma es un formato para dibujar un árbol familiar que registra información sobre los miembros de una familia y sus relaciones durante por lo menos tres generaciones. Los genogramas presentan información de forma gráfica de manera tal que proporcionan un rápido gestalt de complejas normas familiares y una rica fuente de hipótesis sobre cómo un problema puede estar relacionado con el contexto familiar y la evolución tanto del problema como del contexto a través del tiempo.*[13]

Este taller consiste en explorar las historias familiares con el objetivo de descubrir sus manejos, patrones, mandatos, triangulaciones, basado en el uso del genograma.

La forma más frecuente de construir un genograma consiste en hacerlo en base a tres generaciones, diferenciando la familia de origen, extensa y nuclear, ya que es importante para conocer la transición de ciclo vital y normas evolutivas de la familia.

Una de las utilidades del genograma son los talleres, los cuales van dirigidos en dos sentidos; uno dirigido a los pacientes; y otro dirigido a los terapeutas. El taller dirigido a los pacientes (dinámica grupal) explora los juegos familiares a través de ejercicios que ayudan al autoconocimiento y el manejo de las relaciones en el aquí y en el ahora. El otro taller dirigido a los terapeutas (misma dinámica de pacientes) ayuda a mirar hacia el ser del terapeuta en sus emociones y maniobras con los pacientes. El contenido no varía en ninguno de los talleres solo depende de cómo se maneje con el grupo y los objetivos que se planteen, serán diferentes.

Es decir, el genograma es uno de los instrumentos más claros que utiliza el terapeuta para acercarse a la realidad de sus pacientes, el funcionamiento del sistema y el manejo del aquí y ahora.

---

13 CASTILLO, C. Árboles genealógicos. Chile 2007 en http://chato.cl/blog/2001/01/genograma_arbol_genealogic.html

"Un taller que se centre en el genograma es un espacio de reflexión con metas definidas." (Severio, 2004)

Dentro del taller del genograma, el plano emocional es de sumo interés tanto para el terapeuta como para las personas que participan, ya que realiza un viaje por la historia de la familia de origen, su familia extensa, explora relaciones y situaciones críticas de la familia, etc. En el momento de iniciación del taller es importante tomar en cuenta los espacios de reflexión personal sobre los puntos más difíciles que permitan describir mejor la experiencia.

En este taller se necesita pasar por pasos previos a la ejecución del mismo, los que se describen a continuación:

Anuncio y organización del taller. El terapeuta debe tener claro los tiempos, hacia quienes va dirigido el taller, cantidad mínima y máxima de participantes.

Selección de los postulantes. Con la lista previa de los posibles integrantes se seleccionará a quienes en mayor cantidad tengan características similares, con ellos se realizará entrevistas individuales, debiendo tomar en cuenta; lo que busca el participante, mirando una coincidencia entre lo que se busca y lo que se ofrece. Sondear sobre cómo trabaja cada uno en grupo y los posibles obstáculos que pueda haber en este compartir. Si la persona asiste a terapia previamente. Averiguar el grado de compromiso que posee el participante.

Criterios de selección. Previo a la entrevista individual, el facilitador deberá tener algunos parámetros que le ayuden a formar el grupo, como son:

- *La cantidad de integrantes en el grupo*. No será lo mismo trabajar con un grupo de 20 personas que con uno de 5, dependiendo de esto se seleccionará los ejercicios del taller (si la cantidad de personas supera los 20 se necesita un co-coordinador).
  Es importante que la cantidad de los integrantes sean pares porque habrá momentos en que tengan que compartir en pareja.
- *La cantidad de horas que se dediquen al taller*. Las horas del taller deberán ser adaptadas de acuerdo a la cantidad de asistentes. Todo depende si se desea trabajar con todos los ejercicios o con uno solo, ya que este taller lo que incentiva es a la creatividad del facilitador.

- *División y organización de horas*. Los talleres de genograma pueden durar una jornada entera de 10 horas diarias, utilizando todo un fin de semana, o de 2 horas por semana o 4 horas quincenalmente, o también durante todo un año una jornada de algunas horas una vez al mes.
- *Antigüedad del grupo*. Este punto es importante para el desenvolvimiento del taller, debido a que, si el grupo ya ha interactuado anteriormente ayudará a la aceleración del proceso.
- *Género de los participantes*. Se debe buscar un equilibrio entre la cantidad de hombres y mujeres dado que por la facilidad de palabra de las mujeres se puede notar una diferencia en las actitudes.
- *Edad de los miembros*. Es muy enriquecedor integrar a personas de distintas edades para lograr combinar los conocimientos.
- *Estado civil*. Es importante definir esto para ubicar las preguntas y la diagramación del genograma.

Planificación de los ejercicios. Los ejercicios son: de apertura, específicos y de cierre.

Ejercicios de apertura: se efectúan los ejercicios rompehielos, que ayudan a disminuir la ansiedad del grupo. Estas acciones permiten el ingreso de nueva información al sistema creando un clima de confianza, ya que desde el juego de inicio se empieza a trabajar de manera terapéutica.

Ejercicios específicos: estos ejercicios son los dedicados a la temática y son el centro del taller en donde se desenvuelve el mismo, por ejemplo: la silla vacía, la metáfora.etc.

Ejercicios de cierre: son importantes para concluir los trabajos que se hicieron en el grupo. Al poseer estas tareas una carga grande de emotividad se necesita de un espacio de contención en el que se manifieste abiertamente los sentimientos; y, el facilitador pueda recogerlos, ayudando a relajar y distensionar el ambiente, tratando que el grupo deje todas las cargas y las vuelva a retomar en la siguiente reunión del taller.

Tanto las tareas de apertura como de cierre requieren de un diagrama que se componga de (pueden ser las que se proponen a continuación o no):

- Introducción (Prólogo explicativo del porque del ejercicio).

- Objetivos (El para qué de la tarea).
- Diseño de la tarea (Esquema del ejercicio para llevarlo a la práctica.
- Observación del coordinador (Serie de pautas a donde enfocará el facilitador la tarea)

Los ejercicios específicos son la base del taller ya que contienen las tareas a efectuarse.

Las preguntas que se confeccionan en estos ejercicios permiten abrir a las reflexiones y devolverlas a los integrantes del taller logrando que puedan hacer un diálogo interno que se exteriorice hacia los demás miembros del grupo de trabajo.

Dentro de esta propuesta de taller existen 46 tipos de ejercicios específicos los cuales se dividen en 6 grupos: construcción de la familia, los subsistemas, la mitología y creencias familiares, estructura familiar, los juegos y dinámicas familiares; y, las crisis.

Cada ejercicio se inicia con una explicación ligera del tema a explorar, le siguen los objetivos del ejercicio y por último las reflexiones del mismo con una serie de preguntas que movilicen el sistema que deberán ser contestadas de una manera pausada y tranquila. Existen otros tipos de ejercicios específicos como son: el trabajo con imágenes, los escudos familiares, los dibujos infantiles o fotografías, las esculturas familiares.

Por último hay destacar que todo esto debe ser registrado en un libro personal por cada uno de los participantes del taller.

6.2. Talleres de enfoque sistémico

Dentro del encuadre para empezar el proceso de talleres se enunciara lo siguiente:

- Contrato de confidencialidad. Se presentará a los presentes un contrato al estilo de contrato terapéutico en el que se especificará como se llevaran los talleres, las filmaciones, el manejo de la sinceridad y la confidencialidad con los procesos movilizados por cada uno dentro de dicho proceso.
- Se especificarán los tiempos de trabajo, los cuales están distribuidos de acuerdo a un horario de 3 horas aproximadamente por cada taller. Lo que no especifica que no puedan ser flexibles y aproximados a la realidad de uso.

- Se les proporcionará una carpeta, la cual deberá ser dejada siempre después de cada jornada en manos del terapeuta quien utilizara la misma como un instrumento de recolección de datos, valioso para la investigación.
- Esta carpeta será llamada "Bitácora de vida" la que será de extrema confidencialidad y de uso exclusivo para la investigación.
- Se aclarará que el grupo conocerá solo de situaciones que cada participante las quiera revelar y mantendrá el sigilo y confidencialidad propios de procesos como este.

6.2.1. Primer Taller: "Conociendo mis relaciones intrafamiliares y la de los demás"

6.2.1.1. Objetivo.

Conocer al grupo de trabajo y empoderarse del tema, para construir explicativamente las relaciones intrafamiliares.

6.2.1.2. Ejercicios de Apertura.

6.2.1.2.1. Dinámica rompe hielo: Presentación con animales

Objetivo:

Fomentar el conocimiento del grupo y promover la facilidad de la comunicación entre los miembros.

Desarrollo:

- Se pide a todos los presentes que escojan un papel de entre algunos que están clasificados por parejas de animales.
- Luego se le pide a cada uno que se reúna con su par del animal que le corresponde pero no pueden hablar, tan solo hacer el sonido del animal que le toco.
- Conversar sobre la otra persona y presentarse enunciando al otro como si fuera uno mismo. Ej.: Siendo Carlos me presento como mi pareja Juan y vivo en …..

Tiempo: 10 minutos

6.2.1.3. Desarrollo.

PARTE I

6.2.1.3.1. Pequeña explicación del proceso

Objetivo:

Obtener que los participantes conozcan sobre el proceso, los fines y tiempos de la investigación, para elaborar los propios objetivos del grupo.

Desarrollo:

- Mediante el uso de láminas de Power Point se explicará la temática y los objetivos propuestos para esta secuencia de talleres.
- Posteriormente se sacarán los objetivos del grupo mediante el conocimiento de las expectativas y aspiraciones del grupo con respecto a la temática.

Tiempo: 20 minutos

6.2.1.3.2. Escala de satisfacción familiar por adjetivos

Objetivo:

Identificar las relaciones intrafamiliares.

Desarrollo:

- Se proporciona a cada participante, una hoja llena con 27 adjetivos antónimos, los que están valorados desde totalmente, bastante y algo. Empezando con una frase muy clara que dice: "Cuando estoy en casa, con mi familia, más bien me siento". A la que deben responder con cada uno de los adjetivos expuestos.

Tiempo: 10 minutos

6.2.1.3.3. Cuestionario de funcionamiento familiar

Objetivo:

Objetivizar el nivel de disfuncionalidad de cada uno de los participantes.

Desarrollo:

- Se facilita a cada uno de los participantes un cuestionario, el cual presenta una escala de 1 a 5, en donde 1 es casi nunca y 5 es casi siempre. Dichos ítems deberán ser respondidos con la mayor responsabilidad y sinceridad posible.

Tiempo: 10 minutos

NOTA: RECESO DE 10 MINUTOS PARA ORGANIZAR LA SIGUIENTE TAREA (coffee break)

PARTE II

6.2.1.3.4. Evocación de la familia (órganos de los sentidos)

Objetivo:

Empoderarse del tema familiar, adentrándose en la tarea, comunicando las impresiones al grupo y permitiendo conocerse mejor entre los miembros.

Desarrollo:

- Se colocan algunos objetos, que puedan evocar recuerdos estimulando los órganos de los sentidos, (vista, oído, olfato, gusto y tacto), y se pide que de uno en uno, los participantes entren al auditorio, caminando con la mirada puesta en su pecho, poco a poco se encontraran deambulando desordenadamente en la sala , luego de acuerdo a una señal del coordinador deberán alzar la mirada y reconocer objetos asociando a situaciones familiares o imágenes del mismo enfoque. Terminado el reconocimiento se sentara en silencio en su silla y

anotara en su bitácora las sensaciones y recuerdos que sintieron y experimentaron.

- En seguida de eso deberán escoger un símbolo que los caracterice como personas y como miembros de una familia
- Al instante se comentara con el grupo de las experiencias vividas (respetando los silencios).

Tiempo: 50 minutos

6.2.1.3.5. Construcción del genograma

Objetivo:

Elaborar la historia familiar de cada uno de los miembros y de las familias para reconocer las relaciones intrafamiliares y que tipo de secuelas se pueden haber generado, enfocándose en las triangulaciones que son parte de la investigación misma.

Desarrollo:

- Primero se da una pequeña consigna y explicación sobre el genograma su utilidad y funcionamiento, luego se les propone un modelo (expuesto en la pared) para saber cómo se debe llenar, con cada una de las simbologías.
- Conjuntamente con una hojita explicativa, se les propone una serie de preguntas relacionadas a su genograma, las que serán respondidas en la bitácora de cada uno de los participantes.

Tiempo: 30 minutos

6.2.1.4. Cierre.

6.2.1.4.1. Exposición de símbolos

Objetivo:

Cerrar el trabajo del primer taller reconociendo nuestras experiencias, validándolas con el resto del grupo y empoderándose en las relaciones intrafamiliares.

Desarrollo:

- Se coloca una canción:
  Canción: "El camino de la vida"
  Autor: Héctor Ochoa
  Objetivo para este espacio: Movilizar los sistemas presentes para el reconocimiento de recursos en sus relaciones intrafamiliares.
- Posteriormente se expone cada uno de los símbolos ante el grupo y su significación para cada uno.
- Para la contención del grupo se utilizara el acercamiento de quienes sientan la necesidad de acercarse al otro con un pequeño abrazo o una caricia. (Puede ser en parejas, aunque no necesariamente).
- Luego una despedida con un abrazo grupal.

Tiempo: 30 minutos

6.2.1.4.2. Conclusiones

Objetivo:

Concluir el trabajo del día, empoderándose en las relaciones intrafamiliares.

Desarrollo:

- Reconocer el trabajo realizado, valorar al grupo, despedida y sugerir el traer como tarea, una foto familiar de un momento importante vivido dentro de la familia de origen, en el pasado.

Tiempo: 10 minutos

6.2.2. Segundo Taller: "Mi familia de origen"

6.2.2.1. Objetivo.

- Reconocer los tipos de relaciones intrafamiliares de cada familia de origen y su importancia e incidencia en la vida actual, de familia, de pareja y en las relaciones con los hijos, enfocándonos en las triangulaciones.

6.2.2.2. Ejercicios de apertura.

6.2.2.2.1. Presentación a través de la foto. Mi pasado

Objetivo:

Adentrarnos en el trabajo de familia de origen, reconociendo y recordando las experiencias vividas dentro de esta familia.

Desarrollo:

- Se pide que cada participante coloque su foto en la silla y él se coloque detrás, presentándose al tiempo de la foto. Por ejemplo se le pide que comente así: Hola soy Juanito tengo 5 años y estaba en la escuelita ……
- Luego se les pedirá a algunos participantes que se presenten como si su padre o su madre les presentara.
- Anotar en la bitácora como se sintieron al realizar el ejercicio. Comentar con el grupo lo anotado (los que deseen).

Tiempo: 30 minutos.

6.2.2.3. Desarrollo.

6.2.2.3.1. Familia de origen

Objetivo:

Reconocer mediante preguntas los tipos de relaciones que se dieron dentro de la familia de origen y las secuelas provocadas en especial por las triangulaciones (nuestro objeto de estudio).

Desarrollo:

- Utilizando cada uno de los genogramas elaborados el taller anterior, responder a un cuestionario previamente elaborado, a base de preguntas referentes a las relaciones entre: la pareja de los padres, los hermanos, los abuelos, los suegros, los tíos, evaluaremos el manejo de mitos y creencias, como son: los mandatos,

mitos, creencias, valores, rituales y momentos compartidos en familia, a su vez como se encuentra la estructura familiar en cuanto a manejo de roles y jerarquías, sus juegos y dinámicas familiares como las triangulaciones, alianzas, coaliciones, secretos, ocultamientos, reconocimientos y desvalorizaciones y el clima familiar y si se han suscitado momentos de crisis ya sea una muerte, una separación, enfermedad, mudanzas, etc.

- Luego de responder las preguntas en la bitácora de cada uno se buscara un par al que no se conozca todavía y se le compartirá su experiencia con respecto a aquellas preguntas que causaron mayor interés y por qué?

Tiempo: 1 hora.

NOTA: RECESO DE 10 MINUTOS PARA ORGANIZAR LA SIGUIENTE TAREA (coffee break)

6.2.2.3.2. Elaboración del escudo familiar

Objetivo:

Reconocer las características y recursos de la familia de origen y como esto me ha servido en mi vida. (En base a las actividades anteriores; cuestionario de familia de origen y de genograma).

Desarrollo:

- Construir un escudo que nos identifique a mi familia de origen, utilizando la creatividad en las actividades que nos hacen ser quienes fuimos y somos como identidad familiar.
- Descubrir que fortalezas y debilidades habían en mi familia de origen y anotarlas en la bitácora de vida.
- Conversar con la pareja que se escogió en la tarea anterior, sobre el escudo elaborado y las experiencias vividas.
- Poner en común al grupo quienes deseen comentar sus experiencias.

Tiempo: 1 hora 10 minutos

6.2.2.4. Cierre.

6.2.2.4.1. Compartiendo mi pasado

Objetivo:

Reconocer y recordar las fortalezas y debilidades de la familia de origen.

Desarrollo:

- Colocar los escudos alrededor del salón mientras se trata de ubicar las sillas con fotos que corresponde a cada participante, mientras se toca una canción:
  Canción: "Para sanar el corazón"
  Autor: Luis Enrique Ascoy.
  Objetivo para este espacio: Movilizar a los sistemas en cuanto a sus relaciones de familia de origen
- Luego sentarse todos en el suelo, bajo la silla correspondiente a cada uno, alrededor de una velita en el centro del círculo rodeado por las sillas.

Tiempo: 1hora 5 minutos

6.2.2.4.2. Conclusiones

Objetivo:

Concluir el trabajo del día.

Desarrollo:

- Reconocer el trabajo realizado, valorar al grupo, despedida.
- Sugerir traer una foto de sus hijos para el siguiente taller.

Tiempo: 10 minutos

6.2.3. Tercer Taller: "Mi familia nuclear"

6.2.3.1. Objetivo.

Reconocer los tipos de relaciones con respecto a la familia nuclear y su importancia e incidencia en la vida de familia, de pareja y en la vida de los hijos.

6.2.3.2. Ejercicios de Apertura.

6.2.3.2.1. La silla vacía

Objetivo:

Describir y reconocer las relaciones intrafamiliares, enfocadas en este ejercicio específicamente el subsistema padres e hijos.

Desarrollo:

- Se pide que todos los participantes se coloquen detrás de una silla, la que representara a sus hijos.
- Cada uno de ellos deberá ser presentado por ustedes con una foto colocada en dicha silla, la foto será retirada luego de esta presentación, en seguida cada uno de los padres deberán ubicarse sentados en la silla con la foto en la mano, ahora como hijos presentando a sus padres empoderándose del rol de sus hijos. Ej: papa Andrés presenta a su hijo Andresito y luego el mismo papa Andrés se empodera del rol de Andresito para presentar a Andrés papa (suponiendo como le presentaría su hijo).
- Posteriormente se les pedirá que coloquen en una pared especial del salón las fotos de sus hijos.

Tiempo: 40 minutos

6.2.3.3. Desarrollo.

6.2.3.3.1. Familia nuclear

Objetivo:

Reconocer mediante preguntas los tipos de relaciones que se dan dentro de la familia nuclear, en especial el manejo de la estructura familiar, los roles y triangulaciones.

Desarrollo:

- Utilizando cada uno de los genogramas elaborados en talleres anteriores, responder a un cuestionario previamente elaborado a base de preguntas referentes a las relaciones entre: la pareja, la historia de pareja y los hijos; evaluaremos el manejo de la estructura familiar en cuanto a roles y jerarquías, triangulaciones, alianzas, coaliciones, reconocimientos y desvalorizaciones.
- Luego de responder las preguntas en la bitácora de cada uno, se buscara una persona al que no se conozca todavía y se le compartirá su experiencia con respecto a aquellas preguntas que causaron mayor interés y por qué?

Tiempo: 1 hora

NOTA: INTERRUPCION DE 10 MINUTOS PARA ORGANIZAR LA SIGUIENTE TAREA (coffee break)

6.2.3.3.2. Elaboración del escudo familiar.

Objetivo:

En base a las actividades anteriores (cuestionario de familia nuclear y de genograma), reconocer las características propias de mi familia nuclear y como esto nos identifica como sistema.

Desarrollo:

- Construir en pareja (esposos) un escudo que nos identifique como familia nuclear, utilizando la creatividad en las actividades que nos hacen ser quienes somos como identidad familiar.
- Descubrir que fortalezas y debilidades que hay en mi familia nuclear y anotarlas en la bitácora de vida (cada uno en un momento de meditación).
- Conversar con la pareja sobre el escudo elaborado y las experiencias vividas anotarlas en la bitácora de vida.

- Poner en común en el grupo, quienes quieran comentar sus experiencias.

Tiempo: 1 hora.

6.2.3.4. Cierre.

6.2.3.4.1. Compartiendo mi presente.

Objetivo:

Reconocer las relaciones intrafamiliares de la familia nuclear al empoderarse de cada uno de los roles de los miembros de esta familia.

Desarrollo:

- Colocar los escudos de familia junto a la foto de nuestros hijos en las paredes de alrededor del salón, mientras se toca una canción.
  Canción: "Juntos siempre juntos"
  Autor: Luis Enrique Ascoy.
  Objetivo para este espacio: Movilizar el sistema familia nuclear para descubrir la importancia del empoderamiento de estos roles.
- Luego parados junto a la foto de su hijo con su escudo, tomarse una foto y llevarla a casa.
- Describir la experiencia en su bitácora.
- Puesta en común solo quienes deseen.

Tiempo: 30 minutos

6.2.3.4.2. Conclusiones.

Objetivo:

Concluir el trabajo del día.

Desarrollo:

- Reconocer el trabajo realizado, valorar al grupo, despedida, sugerir alguna tarea para el siguiente taller.

Tiempo: 10 minutos

6.2.4. Cuarto Taller: "Despierta"

6.2.4.1. Objetivo.

Unificar los trabajos anteriores dando un cierre adecuado para culminar con el proceso de trabajo tanto de familia de origen como nuclear, lo que nos ayudara a describir y sintetizar las secuelas provocadas por las triangulaciones en todas estas interacciones familiares y llevarnos los recursos y experiencias vividas.

6.2.4.2. Ejercicios de Apertura.

6.2.4.2.1. La metáfora.

Objetivo:

Al narrar el cuento unificamos ambas historias (familia de origen y familia nuclear) y reconocemos el manejo de las relaciones familiares.

Desarrollo:

- Narrar un cuento unificando las experiencias vividas en los talleres tanto de familia de origen como de familia nuclear, utilizando personajes con nombres diferentes o animales, anotarlo dentro de la bitácora de vida personal.
- Luego se pide que lo compartan con el grupo (quienes lo deseen).
- Posteriormente se comentara con todos los presentes quienes devolverán con una palabra en resumen lo que les inspiro el cuento narrado.
- El dueño del cuento deberá anotar cada una de las cosas que sus compañeros le han dicho.

Tiempo: 30 minutos

6.2.4.3. Desarrollo.

6.2.4.3.1. De regreso al amor.

Objetivo:

Empoderarse del rol de pareja, de compañeros en el camino como “uno solo” por amor.

Desarrollo:

- Se les pide que personalmente en sus bitácoras narren el cómo se conocieron y se casaron (si lo hicieron) o que les motivo para su unión y su manera de expresar el amor a su pareja.
- Quienes vayan terminando esta primera parte, deberán contestar en una lista con una serie de opciones que les gustaría que su pareja haga por ustedes.
- Al terminar se le pedirá que compartan con su pareja lo realizado y luego en la bitácora deberán anotar sus experiencias, sensaciones y sentimientos al haber escuchado lo que propuso su pareja y como lo podrá hacer realidad.

Tiempo: 1 hora.

6.2.4.4. Cierre.

6.2.4.4.1. Ritual de despedida.

Objetivo:

Reconocer lo vivido como recursos, para reconocer las influencias del manejo de la estructura familiar, en la visualización del futuro en mi nueva realidad familiar.

Desarrollo:

- Se pide que se coloquen todos los trabajos por orden de taller en una pared del salón asignada para cada familia, colocando sus apellidos como titulo de la presentación, ejemplo, Flia. Freire Moreno, y abajo con su creatividad colocar lo trabajado con la familia de origen, nuclear y de pareja.

- Luego cada familia con sus símbolos, escudos y fotografías sin hablar nada se colocaran contiguo a su exposición, mientras se les toma una foto junto a cada una de sus exposiciones.
- Seguido de esto se pedirá que todos salgan del salón.
- Se colocara mientras están afuera unos zapatitos de niño junto a unos parecidos de papa, con un camino hecho de piedras y flores desde la entrada hasta los zapatos.
- Se les pedirá que caminen hasta allí y tomen la foto de sus pequeños que estará en la mesa de los zapatos, se sienten en el piso mientras se les da una hojita con una canción, la que podrán oír y seguir en la hojita:

  Canción: "Despierta"

  Autor: Alejandro Filio.

  Objetivo para este espacio: Empoderarse del manejo adecuado de los roles dentro de la familia actual.
- Luego se trabajara en contención grupal y en compartir experiencias vividas, despidiendo el proceso y comprometiendo a continuarlo posteriormente a manera de seguimiento en unos 6 meses para ver que se ha podido lograr en este tiempo si ha habido cambios y cuan provechosos han podido ser.

Tiempo: 1 hora 30 minutos

6.2.4.4.2. Conclusiones.

Objetivo:

Al reconocer el manejo de las relaciones intrafamiliares y las secuelas provocadas por las triangulaciones, dejar la puerta abierta hacia un cambio en dichas relaciones.

Desarrollo:

- Llenar nuevamente el test de satisfacciones familiares y el cuestionario de funcionamiento familiar, para ver en cuanto a cambiado el proceso, desde el inicio al aquí y ahora.
- Conversar sobre las expectativas del inicio y como se han cubierto y si se han cumplido los objetivos.

Tiempo: 45 minutos.

II. PARTE METODOLOGICA

1. Enunciado del problema

Construcción, aplicación y análisis de talleres con abordaje sistémico que permitan describir y sintetizar las secuelas provocadas por las triangulaciones que se dan en las interacciones intrafamiliares de los niños que acuden al Centro Infantil "Bienestar" ubicado en la ciudad de Quito durante el período lectivo 2008 - 2009. (Estudio de 6 casos).

2. Justificación

Esta investigación se realizó dentro del Centro Infantil "Bienestar", el cual funciona desde el año 2003, trabajando con niños de 0 a 5 años.

En este período se ha establecido en dos lugares diferentes, uno ubicado en la Río Coca y Av. 10 de Agosto durante su primer año de funcionamiento, y posteriormente en los Condominios Jardines del Pichincha, ubicado en el sector Quito Norte.

Los niños que asisten a este establecimiento son principalmente de clase económica media que viven en los alrededores del Centro Infantil, con un porcentaje menor de niños procedentes de otras clases económicas o de zonas lejanas al Centro Infantil.

Durante el tiempo de funcionamiento se ha podido evidenciar una situación, que preocupa al personal docente de esta Institución, relacionada en como los niños presentan síntomas de hijos "mimados", sobreprotegidos o por otro lado niños descuidados y poco atendidos por sus padres.

Para encontrar concatenación con las quejas de las maestras y la realidad familiar de dichos niños, se tuvo entrevistas con los padres de familia, reuniones, escuelas para padres y otros eventos que ayudan a identificar los mismos. Estos eventos han arrojado de manera empírica que los padres dedican mucho tiempo al trabajo y sus días libres lo utilizan en actividades como arreglo de casa, deportes, estudios, visita a abuelos (familia de origen), otras relaciones (padres divorciados), entre otros y no lo dedican a su familia nuclear. Entendiéndose que ciertas actividades nombradas anteriormente se relacionan con el hogar pero no con las relaciones familiares.

Estos síntomas han llevado a pensar que los padres tratan de evitar enfrentarse a su relación de pareja o de padres, triangulándose con otras situaciones(laborales, problemas de los hijos, como salud, problemas en la escuela, etc.) o triangulándose con personas (abuelos, padres, amantes, etc.); por ejemplo, los abuelos o tíos han tenido que asumir el rol de padres ante la falta de los mismos (ya sea por ausencia completa o parcial), triangulándose en la relación de sus hijos con sus nueras, yernos o nietos. O más claramente el hijo (niño que asiste al centro infantil), se encuentra triangulado en la relación de sus padres en especial porque no quieren asumir algo desconocido o conocido pero que puede producir un desequilibrio al romper la homeostasis familiar.

La importancia de este tema para el Centro Infantil "Bienestar" es proporcionar una mejor calidad de vida para los niños que pertenecen a esta institución, ya que esto permitiría que los niños puedan desarrollarse y crecer en armonía y estabilidad tanto física como psicológica dentro de un ambiente tranquilo y seguro.

Este tema es importante en cuanto a lo que podría aportar para futuras investigaciones en otros Centros Infantiles que presentaren la misma problemática, ya que, muchas veces al caminar por lugares público, como, en centros comerciales, restaurantes, etc. se puede observar que muchos niños tienen actitudes similares a las que se presentan dentro del Centro Infantil "Bienestar", por lo que parece relevante tomar en cuenta para este tipo de procesos, ya que no implicaría solo a los niños del centro infantil investigado sino a otros niños que no pertenecen a dicho centro.

Las triangulaciones pueden aparecer debido a diversos factores entre ellos: Nadie mejor que el niño sabe lo que siente Papá y Mamá, el sufrimiento del niño ansioso o triste, se expresaría no solo a través de su comportamiento, sino también en la relación con sus padres, una idea que más uniformemente ha sido aceptada en terapia familiar, es la que expresa que los problemas de un niño suelen estar ligados a algún conflicto entre miembros adultos de su familia; con frecuencia vemos que el niño forma parte de una interacción triangular en la que el estrés entre adultos se desvía o se expresa a través de los problemas del niño.

Haley menciona al triangulo perverso, en donde uno de los adultos, en conflicto encubierto, trata sutilmente de obtener el apoyo del niño para enfrentar al otro adulto.

También puede ocurrir que una pareja use a su hijo para que le ayude a “negar” su conflicto. Para Minuchin este tipo de triada la denomina “desviadora”.

De acuerdo a Borsonvengy- Nagy en su Modelo Contextual, dice que en otras situaciones el niño se sacrifica a fin de evitar la desintegración del matrimonio de sus padres, este rol del “niño abnegado”, es más bien activo, “perturbador” por “amor” a la familia y por lealtad hacia los padres.

Al leer este párrafo anteriormente citado produjo un fuerte encuentro con la niña interior la que vivió todo esto del niño abnegado en su familia de origen lo cual da mucha tristeza y así se pudo descubrir el porqué del interés de la investigadora desde el ser del terapeuta en este tema, aun no se sabe qué tiene que ver con estas relaciones pero se siente algo que se está cuajando por allí y se está trabajando en terapia paralelamente a esta investigación, no sé sabe en que quedara pero es de interés trabajarlo e investigarlo para descubrir las raíces de su propio interés, ya que lo que le llevaba a estudiar este tema de investigación era la necesidad de buscar que los padres se apersonen de sus propias relaciones de pareja para dejar que sus hijos crezcan por si solos sin perturbar sus vidas con cosas de adultos, puede ser que esto sea la motivación para realizar e investigar este tema.

3. Objetivos.

3.1. Objetivo general.

- Describir y sintetizar las secuelas provocadas por las triangulaciones que se dan en las interacciones intrafamiliares de los niños que acuden al Centro Infantil “Bienestar” mediante la construcción y aplicación de talleres con abordaje sistémico.

3.2. Objetivos específicos.

- ✓ Construir, aplicar y analizar los talleres familiares con enfoque sistémico en 6 familias del Centro Infantil “Bienestar” que tienen niños entre 3 y 4 años.
- ✓ Describir y sintetizar las secuelas provocadas por las triangulaciones en las relaciones intrafamiliares de los niños que asisten al Centro Infantil “Bienestar”.

4. Hipótesis.

- ✓ Es posible describir y sintetizar las secuelas provocadas por las triangulaciones que se dan en las interacciones intrafamiliares de las familias de los niños que acuden al Centro Infantil "Bienestar", mediante la aplicación de talleres con abordaje sistémico.

5. Metodología.

5.1. Tipo de investigación.

La presente investigación es de tipo evaluativa descriptiva, considerando que permite descubrir las secuelas, describirlas y posteriormente evaluarlas, de tal manera que los datos obtenidos fueron tratados adecuadamente por el investigador, a través de la organizada construcción, elaboración y análisis de los talleres. Dichos instrumentos facilitaron cumplir los objetivos planteados para la investigación, mismos que están conformados por algunos instrumentos, que se describen a continuación.

- Los test psicométricos, que son instrumentos mediante los cuales se obtiene datos cualitativos, que aportan a una investigación. Dichos test en esta investigación lograron descubrir las secuelas provocadas por las triangulaciones en las interacciones familiares.

- Los talleres, que son un aparato productor de conocimientos que parte de un tema real concreto que es transformado, elaborado y expuesto por los participantes del mismo, los cuales aportarán con sus conocimientos directamente a la temática tratada.

Dentro de los talleres se utilizaron algunas herramientas, las cuales fueron de gran aporte para lograr los objetivos planteados en esta investigación:

- Los relatos de vida, que es un instrumento para la investigación psicosociológica y clínica, tiene que ver con la descripción de la propia vida, en un contexto de intercambio de experiencias personales, para fines investigativos. (Jacques Rheaume, 1998)

- La silla vacía, es una técnica de base gestáltica que también utiliza la escuela de Milán, permite que la persona pueda conversar consigo mismo o con alguien que tenga un conflicto como si estuviera presente y desde aquella silla le respondiera.

- La evocación de los sentidos, como técnica se trabaja mediante algunos objetos que puedan llamar algún tipo de recuerdo por medio de los sentidos, ya sean estos, oído (música), gusto (comida), olfato (comida), tacto y vista (objetos y fotos).

- Las fotografías, usadas como técnica permiten tener presente a alguien que no lo está y así también poder elaborar un mural familiar.

- Los escudos familiares, son emblemas que identifican a una familia, esta técnica se puede utilizar para identificar y empoderar a un sistema familiar. Tanto para identificar a la familia de origen como para identificar al sistema nuclear.

Estas técnicas y su aplicación fueron esquematizadas y planificadas de acuerdo a la población y muestra de esta investigación, la cual se manifiesta de acuerdo a la medición y análisis de los datos, como cualitativa, ya que al ser de carácter flexible ayuda a ubicar de mejor manera los datos obtenidos, mismos que se podrán adaptar en cada momento y circunstancia de la narración y de la realidad que se está investigando.

5.2. Población y muestra.

Esta investigación se realizará dentro del Centro Infantil "Bienestar", el cual funciona desde el año 2003 tiempo en el cual este Centro ha trabajado con niños de 0 a 5 años.

En este período se ha establecido en dos lugares diferentes, uno ubicado en la Río Coca y Av. 10 de Agosto durante su primer año de funcionamiento, y posteriormente en los Condominios Jardines del Pichincha, ubicado en el sector Quito Norte.

Los niños que asisten a este establecimiento son principalmente de clase económica media que viven en los alrededores del Centro Infantil, con un porcentaje menor de niños procedentes de otras clases económicas o de zonas lejanas al Centro Infantil.

Esta población es de 16 hogares de los cuales escogimos como muestra a 6 familias de niños entre 3 y 4 años de edad, mediante el estudio de relatos de vida.

Criterios de Inclusión	Criterios de Exclusión
• Niños entre 3 y 4 años de edad. • Niños con problemas de comportamiento • Familias en ciclo vital con niños en edad preescolar. • Niños alumnos de la clase de Nursery 3, del Centro Infantil "Bienestar". • Familias biparentales. • Familias dispuestas a colaborar con el proceso. • Familias nucleares, con problemas en la relación con sus familias de origen (de cada miembro o del cónyuge). • Familias nucleares, que no vivan en la misma casa con las familias de origen.	• El resto de niños pertenecientes al Centro Infantil "Bienestar" que no estén entre las edades establecidas para la investigación. • Niños que no tengan problemas de comportamiento. • Niños que no pertenezcan a la Sala de clase Nursery 3. • Familias mono parentales. • Familias que no estén dispuestas a colaborar con el proceso. • Familias nucleares que no tengan problemas en las relaciones con sus familias de origen. • Familias nucleares que vivan con sus familias de origen.

5.3. Cuadro metodológico: variables, indicadores y formas de verificación. (VER PAGINA SIGUIENTE)

CUADRO METODOLOGICO

Objetivos Específicos	Variables	Indicadores	Medios de verificación
✓ Construir, aplicar y analizar los talleres familiares con enfoque sistémico en 6 familias del Centro Infantil "Bienestar" que tienen niños entre 3 y 4 años.	• Familias del Centro Infantil Bienestar con niños entre 3 y 4 años. • Los talleres con enfoque sistémico	• Etapa del Ciclo Vital Familiar; nacimiento y crianza del primer hijo • Etapa del Desarrollo Infantil; niño pre-escolar • Talleres para familias • Talleres para parejas • Talleres para niños	• Relatos de vida y entrevistas a padres e hijos. • Test de satisfacción familiar. • Test de satisfacciones familiares. • Resultado Talleres
✓ Describir y sintetizar las secuelas provocadas por las triangulaciones en las relaciones intrafamiliares de los niños que asisten al Centro Infantil "Bienestar".	• Las secuelas provocadas por las triangulaciones. • Las relaciones intrafamiliares de los niños de entre 3 y 4 años del Centro Infantil "Bienestar".	• Chivo expiatorio • Triángulo perverso • Tríada rígida • Delegados expulsados • Delegados vinculados • Lealtades invisibles • Familia funcional • Familia moderadamente funcional • Familia disfuncional • Familia severamente disfuncional	• Relatos de vida • Test de satisfacciones familiares • Cuestionario de funcionamiento familiar • Relatos de vida

6. Análisis e interpretación de los resultados

- De las secuelas provocadas por las triangulaciones de los sistemas investigados en el Centro Infantil "Bienestar" durante el periodo escolar 2008 – 2009, se obtiene lo siguiente: Doce participantes son chivos expiatorios, de los cuales seis fueron delegados vinculados y dos delegados expulsados, dos parentalizados y dos formaban parte de un triángulo perverso.
- Estas secuelas son trasmitidas de generación en generación debido a la acumulación de deudas pendientes, o abiertas en los libros de cuentas de cada uno de los miembros de estos sistemas nucleares, en sus familias de origen.
- La trasmisión intergeneracional de estas secuelas son acumuladas y expresadas en el paciente identificado, quien debe cumplir el rol asignado en base a estas deudas.
- Todas estas secuelas son producto de coaliciones entre dos miembros de diferente jerarquía ya sea por rivalidad entre hermanos, por ganar el afecto de los padres o por la continua búsqueda de evitar enfrentarse a la relación de pareja.
- Por medio de los test y cuestionarios aplicados en la investigación, se pudo reconocer cambios del pre test al post test. Tal es así que, de las mujeres investigadas todas mejoraron al siguiente nivel de satisfacción a excepción de una que percibió a su familia como funcional y se mantuvo en funcional, sin embargo, aumento en 6 puntos al puntaje inicial. Por lo contrario en los varones investigados existen tres (la mitad) que no han superado al siguiente nivel manteniéndose en el mismo nivel, sin embargo, se debe tomar en cuenta que si subieron en el puntaje inicial sin que esto les permita subir de nivel, lo que indica que los hombres son menos efusivos y no aceptan el cambio tan radicalmente. Es importante destacar que por el contrario a los seis meses de seguimiento son los varones quienes se encuentran más comprometidos con el cambio.

6.1. Cuadros de análisis.

Se aplicaron talleres con enfoque sistémico a seis familias del Centro Infantil "Bienestar", los cuales ayudaron a determinar las secuelas provocadas por las triangulaciones, que se presentan dentro de los sistemas familiares, mismas que fueron analizadas, sintetizadas y

expuestas en cuadros, seguido de un pequeño análisis y seguimiento de cada proceso familiar. Estas se describen a continuación en los cuadros de análisis de cada familia, recopilando información importante y necesaria para esta investigación.

Para facilidad de presentación y lectura a continuación se expone como ejemplo el cuadro de análisis de la familia Ochoa Castellanos. El resto de cuadros se pueden encontrar en el Anexo B. (pg. 211)

FAMILIA OCHOA CASTELLANOS					
Obj. Específicos	**Indicadores**	**Primer Taller**	**Segundo Taller**	**Tercer Taller**	**Cuarto Taller**
Construir, aplicar y analizar talleres familiares con enfoque sistémico a 6 familias del Centro Infantil "Bienestar" con niños entre 3 y 4 años.	Talleres con enfoque sistémico	**Objetivo del taller.** Conocer al grupo de trabajo y empoderarse del tema, para construir explicativamente las relaciones intrafamiliares. **Ejercicios de apertura.** Rompehielos **Ejercicios de ejecución.** Pequeña explicación del proceso. Test de escala de satisfacción familiar Cuestionario de funcionamiento familiar. Evocación de la familia Construcción del genograma **Ejercicios de cierre** Exposición de símbolos Conclusiones	**Objetivo del taller.** Reconocer los tipos de relaciones intrafamiliares de cada familia de origen y su importancia e incidencia en la vida actual, de familia, de pareja y en las relaciones con los hijos, enfocándonos en las triangulaciones. **Ejercicios de apertura.** Presentación a través de la foto. **Ejercicios de ejecución.** Familia de origen Elaboración del escudo familiar. **Ejercicios de cierre** Compartiendo mi pasado Conclusiones	**Objetivo del taller.** Reconocer los tipos de relaciones con respecto a la familia nuclear y su importancia e incidencia en la vida de familia, de pareja y en la vida de los hijos. **Ejercicios de apertura.** La silla vacía **Ejercicios de ejecución.** Familia nuclear Elaboración del escudo familiar. **Ejercicios de cierre** Compartiendo mi presente Conclusiones	**Objetivo del taller.** Unificar los trabajos anteriores dando un cierre adecuado para culminar con el proceso de trabajo tanto de familia de origen como nuclear, lo que nos ayudara a describir y sintetizar las secuelas provocadas por las triangulaciones en todas estas interacciones familiares y llevarnos los recursos y experiencias vividas. **Ejercicios de apertura.** La metáfora **Ejercicios de ejecución.** De regreso al amor **Ejercicios de cierre** Ritual del despedida Conclusiones
Describir y sintetizar las secuelas provocadas por las triangulaciones en las relaciones intrafamiliares de los niños que asisten al Centro Infantil "Bienestar".	Chivo expiatorio Triángulo perverso Delegados expulsados y vinculado Familia funcional Familia moderadamente funcional	Al ser una familia centrípeta aparece un delegado vinculado. El hijo mayor de esta familia es el delegado vinculado, quien debe mantener la homeostasis familiar al igual que su madre (Catalina).	Catalina se descubre como chivo expiatorio en su familia de origen al ayudar a mantener la homeostasis familiar con sus bromas y ocurrencias, siendo el centro de atención de sus padres. Fernando al estar parentalizado	En esta familia la técnica de origen gestáltico, la silla vacía facilitó al descubrimiento de la delegación que caía sobre Martin, quien debía pagar las deudas inter generacionales al encontrarse vinculado a su	En el ejercicio de la metáfora al ser un cuento sistémico, Catalina pudo expresar su coalición con su madre en contra de su abuela paterna y de su padre. Al realizar el ritual de despedida se pudo redefinir las relaciones

FAMILIA OCHOA CASTELLANOS					
Obj. Específicos	**Indicadores**	**Primer Taller**	**Segundo Taller**	**Tercer Taller**	**Cuarto Taller**
	Familia disfuncional	Fernando se encuentra parentalizado al morir su padre, asumiendo ese rol. De acuerdo al cuestionario de funcionamiento familiar, Catalina la percibe como moderadamente funcional mientras que Fernando la percibe como familia funcional coincidiendo ambos en la presencia de graves problemas en el manejo de roles ya que la madre carga con toda la responsabilidad en el hogar.	debe cumplir con el legado de ser el orgullo de su padre y el apoyo de su madre en el futuro.	familia centrípeta, cumpliendo el rol de protector de su hermana "la mandona". Al ser Catalina un chivo expiatorio dentro de su familia de origen, cumple un legado transgeneracional transmitido como parte de una reproducción de triángulos a Martín (hijo menor) quien deberá cumplir con el pago de las deudas abiertas en el libro de meritos, tanto de la familia Ochoa y de la familia Castellanos debiendo cumplir el legado de la familia de su madre al atribuir las cargas de los demás y por el lado de su padre el legado de ser protector de su hermana la "princesa mandona".	en esta familia, estructurándola. Manejando de mejor manera los roles, al redistribuir cada una de las cargas en quien corresponde. Esta familia se comprometió a cuidarse en el manejo de roles para que las cargas no solo la lleven Catalina y Martin, sino cada uno empoderarse en el rol que le corresponde. Catalina al finalizar percibe su familia como funcional al igual que Fernando, sin embargo, Catalina aun siente problemas en el manejo de roles y por ello su satisfacción familiar es diferente en menos 20 puntos a la de Fernando.

Análisis sistémico del proceso en la familia Ochoa Castellanos.

En el transcurso de los talleres esta familia se mostró abierta y dinámica, lista para descubrir y redescubrir sus relaciones intrafamiliares dándose cuenta de: Al ser una familia centrípeta no permitía el ingreso de otras personas al sistema ni siquiera para conocer de otras relaciones familiares de familias similares, esto permitió que se reconozcan las triangulaciones tanto dentro de su familia de origen como de la familia nuclear.

En base a la coalición que Catalina mantiene con su madre se convierte en el chivo expiatorio de la relación de pareja y su padre se convierte en periférico, manteniendo así la homeostasis familiar.

Por otro lado Fernando en su familia de origen se encuentra parentalizado desde el fallecimiento de su padre. Estos patrones se reproducen en la familia nuclear recayendo sobre Martin (hijo mayor Ochoa Castellanos) al ser un delegado vinculado que deberá cumplir con el rol de chivo expiatorio y protector para pagar las deudas acumuladas en el libro de meritos de esta familia. Esto impide a su vez el empoderamiento en cada uno de sus roles.

Seguimiento del proceso (6 meses posteriores a los talleres).

Al encontrarnos en una entrevista a los seis meses de concluidos los talleres, esta familia se encuentra menos fusionada, han decidido acudir a reuniones familiares, lo cual nunca hacían, permitiendo una mejor comunicación y manejo de roles dentro del hogar y fuera de él.

Catalina y Martin se encuentran menos cargados al lograr que Catalina aclare algunas cosas con su padre, ya que se habían reunido para hacerlo, Catalina se ve analógicamente más feliz y más viva, esto atribuye ella a sentirse metafóricamente con menos cargas, aligerando a su vez a Martin, quien dice que se siente más aliviado y sin tanta presión por cuidar de Malena, logrando así, que cada uno pague y cobre sus propias deudas.

Analógica y digitalmente esta familia ha conseguido ingresar sus nuevas normas y roles, siendo al inicio un poco difícil pero luego se pudieron adaptar tranquilamente y redefinir las relaciones, alcanzando a mantener la homeostasis familiar y destriangulando a los miembros encontrados dentro de estas relaciones.

Encontraron como un buen recurso familiar las salidas al “campito” que ahora lo hacen una vez al mes con los abuelos, posibilitando romper con la coalición que mantenía Catalina con su madre al unirse más a su padre que ahora está dispuesto a salir más con ellos y compartir con sus nietos. Se aclararon las deudas y se cobraron en el libro de meritos de acuerdo al empoderamiento de los roles y la reestructuración de las obligaciones familiares.

6.2. Balance de Justicia Familiar.

Se realizó un balance de justicia familiar a cada participante de la investigación, para determinar los meritos, deméritos, mandatos, pactos, triangulaciones, legados, expectativas familiares, grado de diferenciación, deudas acumuladas, rituales y mitos familiares, peso familiar, nivel de toxicidad, secretos familiares.

Como ejemplo se ha tomado el balance personal de la pareja Ochoa Castellanos, el cual se presenta a continuación. El resto de balances se pueden encontrar en el Anexo C. (pg. 233)

BALANCE DE SITUACION PERSONAL

BALANZA DE JUSTICIA FAMILIAR

LIBRO DE CUENTAS: FLIA. OCHOA CASTELLANOS

CATALINA

Momento del ciclo vital: Familia con hijos en edad preescolar

Nivel de comunicación e interacción: Dentro de su familia de origen Catalina mantiene una comunicación metafórica ya que su juego siempre se basó en la fantasía y se manejaba un discurso de: "se supone que", mientras que en su familia nuclear la comunicación que mantienen es clara y directa, tratando de no dejar nada suelto.

Méritos: Catalina es una buena madre, servicial, cariñosa y trabajadora

Deméritos: Catalina es una persona absorbente, se cree autosuficiente y no delega responsabilidades

Lealtades: Catalina se coaliaba con su madre en contra de su padre en base a la lealtad que mantienen las dos ("amigas") y por ello Catalina debe alejar y alejarse de su padre y su abuela paterna.

Deslealtades: Catalina siente que su familia ha sido desleal con ella al dejarle todas las responsabilidades. Fue desleal con su padre al aliarse con su madre quedando el padre periférico.

Mandatos Familiares (patrones repetitivos)

La carga que como mujeres deben asumir para mantener su hogar ya que los hombres solo deben traer el dinero a casa y permanecer periféricos. Esto actúa a manera de feed back mientras las mujeres

Pactos y Triangulaciones: La coalición que mantuvo con su madre en contra de su padre dio paso a la triangulación de ella en la relación de pareja de los padres, volviéndose su padre periférico y Catalina el chivo expiatorio de esta relación.

se cargan, los hombres se descargan, así se mantiene la homeostasis familiar y se acumulan las deudas.

Legados: Ser la bromista, la alegre y jovial, quien une a la familia. Con su madre debe ser la "amiga" y ahora con su hija Malena se repite el patrón como legado.
Martín será el delegado protector de su hermana.

Expectativas Familiares: ser una persona profesional, el amor a Dios como eje de la familia.

Grado de diferenciación: La unidad con el hermano de Catalina al compartir en familia el paseo al campito, pasaban solo dentro de casa en donde tenían su propio mundo de fantasía, Catalina, su madre y su hermano.

Deudas acumuladas: La falta del padre en el hogar, en especial en momentos críticos y difíciles, también en aquellos de trascendencia para los hijos.
La carga que como mujeres deben asumir para mantener su hogar ya que los hombres solo deben traer el dinero a casa y permanecer periféricos. Esto actúa a manera de feed back mientras las mujeres se cargan, los hombres se descargan, así se mantiene la homeostasis familiar y se acumulan las deudas.

Rituales familiares: En la familia de origen de Catalina el rito de ir al campito llevando la comida hecha por mama, el amor a Dios como eje de la familia. La celebración de cumpleaños.

Mitos familiares: el matrimonio como base para la presencia de los hijos, Las mujeres son las responsables de los quehaceres del hogar y de todas las necesidades de sus miembros. Los hombres son fuertes y

no lloran.

El peso Familiar: La importancia que le da a la opinión de la madre sobre su vida, ya que al ser "amigas" deben contarse todo y participar de cada evento familiar.

Eran muy fusionados Catalina con su madre y su hermano en contra de la abuela y del padre, sumiéndose en un mundo lleno de fantasías para evadir la realidad, de la cual eran protagonistas Catalina y su hermano.

Nivel de "toxicidad": El intentar ser una familia nuclear diferente les llevo a ser una familia centrípeta alejándose del resto de la familia.

Esto no ha permitido que puedan tener comunicación con otras familias inclusive con otros miembros de su familia, impidiendo reconocer sus fallas, errores y recursos dentro de la familia y fuera de ella.

Secretos familiares: El padre al permanecer alejado desconoce lo que comparten sus hijos y esposa durante el día y como se coalian en contra de la abuela paterna quien les trata con desprecio y sin cariño, volviéndose esto un secreto familiar.

Nombre: Catalina Castellanos

BALANCE DE SITUACION PERSONAL

BALANZA DE JUSTICIA FAMILIAR

LIBRO DE CUENTAS: FLIA. OCHOA CASTELLANOS

FERNANDO

Momento del ciclo vital: Familia con hijos en edad preescolar

Nivel de comunicación e interacción: Dentro de su familia de origen Fernando mantiene una comunicación indirecta ya que a partir de la muerte del padre tratan de aparecer como si nada hubiera pasado mientras que en su familia nuclear es clara y directa, tratando de no dejar nada suelto.

Méritos: Fernando es un hombre tranquilo, trabajador, descomplicado y bastante relajado.

Deméritos: Fernando es un hombre cómodo que espera que todo le den haciendo, desorganizado y permisivo con su hija Malena.

Lealtades: Fernando al estar parentalizado, le debía lealtad tanto a su padre (ya muerto), como a su madre al ser la viuda ya que debe cumplir con los deseos de su padre y por otro lado debe cumplir el rol de (padre) al morir.

Deslealtades: Fernando cuando murió su padre al sentirse delegado a cumplir su rol parentalizado (rol de padre) se vio sumido en una responsabilidad muy grande a la que debía evitar a cualquier costo, es por eso que huyo del hogar a tomar nuevos rumbos y no asumir ese rol siendo desleal con su madre y hermanos.

Mandatos Familiares (patrones repetitivos)

Las mujeres son las responsables de los quehaceres del hogar y de

Pactos y Triangulaciones: Fernando pacta con su padre sobre el cuidado del resto de los miembros en su ausencia, asumiendo el rol de

todas las necesidades de sus miembros, mientras que los hombres deben permanecer alejados de estas responsabilidades.
Al morir el padre el hijo mayor debe asumir su rol.
La presión de la familia por ser el delegado del padre quien deberá cumplir con lo que no cumplió el.

Legados: De responsabilidad, de cuidado y apoyo a la madre cuando tenga problemas de crianza con sus hijos el deberá resolverlos.
Ser fiel a su madre y hermanos a pesar de estar casado.
Martín será el delegado protector de su hermana quien repetirá este patrón de su padre con sus hermanos.

Grado de diferenciación: La unidad de la familia a pesar de la muerte de su padre. La madre ha permanecido junto a sus hijos todos estos años sin rehacer su vida nuevamente.

padre e inclusive cargando con sus deudas. De esta manera al estar parentalizado se triangula en la relación de su madre con sus hermanos.

Expectativas Familiares: ser una persona buena, con quien se puede confiar, casarse y tener un hogar feliz.

Deudas acumuladas: La muerte del padre trajo muchas deudas a este hogar, teniendo que cobrar a su madre o a su hermano mayor (parentalizado) o al subsiguiente en generación, abriendo un libro de cuentas que se ven en la obligación de pagar tanto Fernando como su madre.
Fernando al encontrar a Catalina como su “ángel”, deposita todas sus cargas en ella liberándose de sus deudas y acumulándolas sobre

Catalina.

Rituales familiares: en la familia de origen de Fernando el rito de los paseos a algún lugar en las afueras de Quito y las fotografías familiares.
Al ser una familia centrípeta mantenían la absoluta reserva de las situaciones que se sucedían en la familia.

Mitos familiares: el matrimonio como meta de la felicidad. Los hijos como obligación de crianza.
Los hombres son fuertes y no lloran. El hijo mayor debe suplir al padre cuando este falte.

El peso Familiar: El cuidado del hogar pasa a manos de Fernando quien debe asumir ese rol sin chistar.
El ser una familia sin padre (fallecido) todos los miran con pena y compasión siendo el centro de atención de la familia extensa.

Nivel de "toxicidad": el creer que todo está dicho con la muerte de su padre, nada se habla de este tema que causa tristeza.
El evadir la conversación cuando se habla del padre o de su muerte ha llevado a no sanar las heridas ni cobrar las deudas en este libro de cuentas abierto en base a la tristeza y el dolor.

Secretos familiares: La madre no comunica lo que sintió a la muerte del padre, ha permanecido callada por muchos años para que sus hijos no le vean su tristeza, los hijos no comentan sobre su dolor de no tener a papá ni Fernando no ha conversado sobre la ausencia de su padre y el tener que cumplir con el rol de padre como legado familiar, son saber que esta falta de comunicación ha llevado a un problema de secreto familiar.

Nombre: Fernando Ochoa

6.2.1. Isomorfismos en los balances de justicia de los sistemas familiares investigados.

Comunicación:

- ***En familia de origen*:**
  - Cuatro personas del grupo investigado presentan comunicación metafórica dentro de su familia de origen y todas son mujeres lo que denota que el nivel de fantasía es mayor en las familias de origen de ellas.
  - Cuatro personas manejan una comunicación indirecta en su familia de origen, de las cuales dos pertenecen a la misma familia (son pareja).
  - Tres personas manejan una comunicación doble vincular en su familia de origen y han tenido una experiencia de doble vínculo en comunicación directa con su madre, la que manejaba este doble discurso con sus hijos.
  - Dos personas manejan una comunicación clara y directa en su familia de origen, mismas son parte de familias del campo en donde no existía complicaciones y su hijo era su orgullo.
- ***En la familia nuclear*:**
  - Dos personas viven una comunicación clara y directa en su familia nuclear, quienes forman parte de la misma familia nuclear (son pareja).
  - Ocho personas manejan una comunicación indirecta en su familia nuclear, seis de las cuales forman parte de la misma familia con su pareja, esto indica una coincidencia en la comunicación, así no sea saludable.
  - Una persona maneja comunicación metafórica en su familia nuclear y a su vez también indirecta al igual que su esposo.
  - Una persona maneja comunicación doble vincular en su familia nuclear al igual que en su familia de origen, ya que no aprendió a expresar sus sentimientos, ideas y frustraciones a sus seres más cercanos, debido a la falta de vinculo con su madre a lo largo de su vida.

Meritos:

- Ocho personas se catalogan como buena madre o padre.
- Nueve personas se catalogan como trabajadoras y responsables.

- Tres personas son cariñosas.
- Seis personas son tranquilas o relajadas, cuatro de las cuales son hombres.

Deméritos:

- Cinco personas tienen "mal humor" se encuentran irritables o mal genios, cuatro de ellos son mujeres con un instinto de acaparar todo y tratar de cuidar a todos y organizarlos.
- Dos personas se sumergen demasiado en su trabajo alejándose del hogar, estos son padres (varones) periféricos.
- Dos personas son reservadas y comunican muy poco en casa, coincide con aquellos que vivieron comunicación doble vincular en su familia de origen.
- Cuatro personas se describen pasivas, dos de ellas vivieron una comunicación doble vincular en su familia de origen.

Lealtades:

- Ocho individuos mantienen la lealtad con su madre debido a que con ella han pasado la mayor parte del tiempo y los padres en la generalidad fueron periféricos.
- Dos personas son leales a ambos padres, las que salieron del campo para la ciudad a superarse bajo el apoyo y ayuda de sus padres.
- Una persona es leal a su padre debido al cariño que mantienen, tratando de superar a su hermana en rivalidad por este cariño.
- Una persona es leal a su abuela en contra de su madre, por su rivalidad con ella.

Deslealtades:

- Siete personas son desleales con su padre por la coalición mantenida con sus padres en fidelidad a ellas.
- Dos personas le son desleales a su madre, una por coaliarse con su padre en contra de ella y la otra por la misma lealtad a su madre, le es desleal al no cumplir con sus expectativas.
- Dos personas son desleales a ambos padres cuando no cumplen con las expectativas que ellos depositaron en sus hijos.

- Una persona es desleal a sus hermanos frente al fallecimiento del padre y se triangula en la relación de la madre con sus hermanos.

Mandatos:

- En las doce personas investigadas se repite el mismo mandato, el cual indica que las mujeres y las madres deben permanecer en casa y hacerse cargo de la crianza y cuidados de los hijos, de la limpieza de la casa y de la atención a los maridos, dejando de lado sus intereses y propio cuidado. A su vez los hombres son quienes proveen del sustento económico a la familia. En tres personas encontramos que los hombres pueden hacer lo que quieran y mandan, y son los que han vivido la traición del padre en su familia de origen.

Pactos y triangulaciones:

- Doce personas fueron chivos expiatorios en su familia de origen, de los cuales seis personas a su vez son delegados vinculados y dos delegados expulsados, dos son parentalizados y dos forman parte de un triangulo perverso. De estos chivos expiatorios ocho que a su vez son parte de la lealtad con su madre por la coalición que mantienen con ella, son parte de una triangulación en la relación de pareja de sus padres. Estos a su vez trasmiten a sus hijos el legado de ser chivos expiatorios, delegados o ambos, en su familia nuclear reproduciendo este patrón como legado.

Legados:

- Siete personas presentan un legado de ser buenos hijos, responsables que deberán velar por sus padres cuando estos ya estén viejos.
- Dos personas deben ser alegres, joviales y bromistas dentro de su familia de origen para así mantener la homeostasis familiar.
- Una persona debía cumplir con el legado de ser rebelde y ser el centro de atención de sus padres para mantener la homeostasis familiar.
- Ocho personas están delegados a ser buenos padres y cumplir el rol de acuerdo a su género, es decir, que las mujeres deberán estar delegadas a cuidar de sus hijos, mantener limpia la casa y atender a sus respectivos maridos, mientras que los varones deberán ser buenos protectores y proveedores del hogar. Estas personas

son las que al cumplir el rol de chivo expiatorio en su familia de origen cumplen también con el legado de ser quienes cumplan las expectativas que sus padres han depositado en ellos como delegados tanto vinculados (familia centrípeta) como expulsados (familia centrifuga).

- Al cumplir el rol de chivo expiatorio, deberán ser quienes mantengan la homeostasis familiar mediante algún rol asumido, ya sea de ser el "buen alumno", "bromista", "cuentera", la "madura", etc.

Expectativas familiares:

- En nueve personas las expectativas están depositadas en que sea un profesional.
- En siete las expectativas son de tener un hogar y ser feliz.
- En siete personas se espera que sean los mejores hijos, el orgullo de sus padres y que velen por ellos cuando ya estén viejos. Aquellos que vienen del campo deberán ser quienes sean el orgullo de sus padres.

Grado de diferenciación:

- Ocho personas a pesar de cualquier desavenencia, mantienen la unidad familiar o por lo menos entre los miembros que no se encuentran periféricos, en especial entre hermanos.
- Cuatro personas tienen actitudes que les unen a Dios como eje central en sus vidas y a quien siempre le han rezado en familia.
- Una familia es organizada, practica hábitos de higiene y limpieza importantes que les dan una diferenciación del resto de familias investigadas.
- A pesar de sus actitudes de doble vínculo en una de las familias se consideran una familia descomplicada que acepta las nuevas características de sus hogares.
- Dos personas a pesar de no haber tenido una madre cerca o haber experimentado apego con ella, tratan de demostrar cariño a sus hijos y de salir adelante sin abandonarlos.

Deudas acumuladas:

- Cinco personas han generado deudas en contra de su padre por permanecer alejado del hogar, sin embargo, hay que destacar que los padres periféricos son producto

del abandono de sus esposas y el alejamiento de su núcleo familiar desde el aparecimiento de los hijos quienes ocupan todo el espacio y cariño de la madre y ellas se olvidan de su esposo.

- Tres personas (mujeres) poseen deudas acumuladas en contra de su madre, ya sea por rivalidad o por abandono de parte de ellas.
- Dos personas han acumulado deudas alrededor de la muerte tanto de su padre como de hermanos, abriendo un libro de meritos cuyas cuentas pendientes por parte de los muertos han generado mayores deudas sin pagar, debido a que no se ha clarificado sobre este tema y los sentimientos y pensamientos alrededor de ellos.
- Dos personas quienes vinieron del campo, no han acumulado deudas por cobrar, sino más bien por pagar con sus padres, debido a que no cumplieron con las expectativas que sus padres depositaron en ellos y sienten que deben pagar por esta falla.

Rituales:

- Once personas practican rituales de celebración de cumpleaños, navidad, año nuevo con comidas o festejos familiares.
- Cinco personas practican el ritual de salir a las afueras a un paseo con su familia de origen, dos de ellos compartían estos paseos con la familia extensa.
- Cinco personas comparten la presencia de Dios en sus vidas ya sea por medio de rezos u oraciones en familia y asistir a misa los domingos.
- Tres personas viven como ritual las visitas a la familia extensa. Practicándolo en vida y también cuando muertos.

Mitos:

- Diez personas comentan que dentro de su familia de origen se manejaba la idea de la importancia del matrimonio como base para la felicidad y la procreación de los hijos, las mujeres se hacen cargo de los cuidados de los hijos y del hogar, los hombres no lloran y son fuertes.
- Dos personas deben permanecer en profunda tristeza por la muerte de sus seres queridos, no se debe hablar sobre ello y no se debe olvidar a los mismos. Y la familia extensa les ve con pena y compasión.

- Una persona vive la vergüenza de la traición del padre como algo muy mal visto y la familia se encuentra tachada por esta falla.

Peso familiar:

- Nueve personas presentan deudas acumuladas con sus padres dentro de su familia de origen, las cuales cobran desconociendo este origen a sus hijos, volviéndose irritables, violentos y groseros con ellos.
- Seis personas por la necesidad de agradar y ganarse un espacio con sus padres a quienes quieren demostrar su valor para ser el orgullo de ellos, han acumulado deudas por cobrar como por pagar.
- Una persona al vivir en un mundo de fantasía dentro de su familia de origen, impidió que pueda vivir la realidad y enfrentarla.

Nivel de toxicidad:

- Nueve personas forman parte de una familia centrípeta la que ha dado paso al aparecimiento de seis delegados vinculados, dos son parentalizados y uno forma parte de un triangulo perverso. Esto ha generado un fuerte nivel de toxicidad en la familia, debido a que aquellos delegados a cumplir con un legado familiar se encuentran expuestos a crear deudas en contra de sus delegadores, quienes mantienen expectativas sobre sus hijos y esperan que ellos las cumplan.
- Tres personas al manejar una comunicación doble vincular en su familia de origen generan deudas con la madre que trasmite por un lado la moral y valores y por otro lado actúa abandonando a su hija o aceptando la traición de su marido al tener otra mujer. Esto da paso a un círculo vicioso que no tiene fin ya que la madre dice una cosa y practica otra.
- Al acumular estas deudas en su familia de origen poco se puede centrar en su familia nuclear la que queda en segundo plano o se vuelve en el espacio ideal para cobrar estas deudas adquiridas en el pasado.

Secretos:

- Nueve personas al tener un padre periférico en su familia de origen, desconoce sobre las relaciones manejadas en su familia y por ende los demás miembros de la familia desconocen de los pensamientos y deseos de su padre.
- Dos personas, las que provienen del campo, mantienen en secreto su vida en la capital a sus familias de origen, esto ha generado deudas por pagar.
- Dos personas (mujeres) no saben sus madres de la deuda que las involucra y tratan de cobrarla con sus hijos de una manera inconsciente.
- Muchos de los secretos se desconocen por un tiempo y cuando han sido clarificados produce un sisma en el sistema.
- Dos personas que han vivido la muerte dentro de su familia de origen, mantienen en secreto este tema e impiden expresar sus sentimientos y pensamientos alrededor de esto.

6.3. CONCLUSIONES

- Entender el proceso de acumulación de deudas permitió comprender los triángulos aparecidos en estas familias, ya que existían muchos triángulos intergeneracionales producto de estas cuentas.
- La armonía familiar no siempre puede ser expresada con la permanencia del núcleo familiar completo (padres juntos como pareja), sino también el mutuo acuerdo saludable y equilibrado a que se llegue entre ambos padres para evitar acumular más deudas en el libro de cuentas de los hijos.
- Es de importancia reconocer que el tipo de hogar permite el aparecimiento de secuelas provocadas por las triangulaciones, ya que de una familia centrifuga nace el delegado expulsado que deberá cumplir con los legados familiares en especial aquellos que nutran a estas familias, que lo único que quieren es ver a sus hijos independientes y alejados del núcleo familiar. Es lo mismo que una familia centrípeta el delegado vinculado a seguir manteniendo la unidad familiar lejos de la convivencia con otros sistemas similares.
- La funcionalidad de una familia se mide a partir de la sensación personal de la misma, ya que tanto los cuestionarios y test aplicados para ello miden como se siente cada miembro del sistema familiar, dentro de él, para poder así categorizar la funcionalidad, partiendo de preguntas que se asocian a este tipo de vivencias.

- El describir las secuelas provocadas por las triangulaciones dio paso a descubrir la funcionalidad y estructura familiar de cada uno de los sistemas de esta Institución. No obstante, esto permitió que cada participante de los talleres pueda experimentar su propia vivencia y así empoderarse en cada uno de los roles que deben practicar dentro del hogar, cuyo fin es descifrar los recursos que como familia les da identidad y pueden ayudar a mejorar la calidad de vida en familia.
- El experimentar la continuidad de estos talleres permitió que los participantes puedan descubrir sus triangulaciones y como estas estaban afectando a la correcta funcionalidad del sistema familiar, empoderándose en los roles personales , de pareja y de familia, logrando mejorar la calidad de vida de los niños que asisten al Centro Infantil "Bienestar", y así también mejorar la funcionalidad del Centro Infantil como un sistema paralelo al sistema familiar, para los niños que ahora cargan cada uno con sus deudas personales y ya no intergeneracionales.
- La vinculación adecuada de la familia de origen y extensa permite que las cuentas puedan ser cobradas a cada uno de los que realmente las han adquirido, y no al resto de miembros que de la siguiente generación deberían pagar. Siendo así, que sin necesidad de expulsarlos completamente del sistema, sean tomados en cuenta en ocasiones que amerite su presencia y opinión, para así empoderar a cada uno en sus roles y en sus deudas.
- El cumplir con el mandato de la familia de origen genera deudas en estas personas las que deben ser pagadas por ellos hacia sus padres, al no poder cumplir con esta paga, las cobran con sus hijos y estos a su vez generan nuevas deudas con sus progenitores volviéndose en un círculo vicioso que no tiene fin, esto es una pauta transgeneracional incobrable.
- Las coaliciones con la madre provocan que el padre se vuelva periférico y esto genera competencias entre el resto de los miembros del sistema quienes luchan en rivalidad por el cariño del padre que a pesar de alejarlo a la vez quieren atraerlo por la pugna que mantienen los miembros de distinto nivel de jerarquía.
- Es importante tomar en cuenta el grado de diferenciación de las familias para descubrir recursos que ayuden a mejorar la estructura y funcionalidad del sistema y que ayude a cobrar las deudas en las cuentas vencidas del pasado.

- Los hijos desleales a su madre son los delegados expulsados quienes por la falla en el apego maternal deben cumplir con el legado de abandono o doble vínculo.
- Las familias del campo se encuentran más vinculadas con la presencia de Dios y de los rituales familiares.

  En general se puede resumir que "Las familias de hoy son producto de la frustración de ayer" ya que los hijos aparecen como delegados a cumplir con las expectativas de los padres quienes esperan que sus hijos efectúen los mandatos que con el rol de chivos expiatorios se les ha impuesto, dentro de la relación de pareja de los padres, así como ellos lo fueron en su debido momento dentro de su familia de origen, por lo que al intentar cobrar estas deudas no la hacen a quienes les deben sino a sus hijos quienes generan deudas también sobre ellos y así se vuelve en un círculo vicioso que aumenta gracias al aparecimiento del secreto familiar producto de las coaliciones familiares y la falla en la comunicación.

6.4. RECOMENDACIONES DEL PROCESO INVESTIGATIVO

- Al descubrir que todas las personas participantes de la investigación pertenecen a un triangulo o manifestación del mismo, se sugiere profundizar a cada uno en el trabajo personal y seguimiento con los miembros adultos de estas familias para continuar mejorando la calidad de vida de sus hijos.
- Se recomienda que para evitar la acumulación de deudas pendientes transmitidas de generación en generación, abiertas en los libros de cuentas de cada uno de los miembros de estos sistemas nucleares, sean clarificadas y posteriormente "cobradas" a los deudores directamente involucrados dentro de sus familias de origen.
- Para evitar que estas secuelas se acumulen en el paciente identificado y que tenga que cumplir un rol asignado en base a estas deudas, se propone empoderarse en cada uno de los roles familiares y vivirlos a plenitud, cobrándose las deudas a quienes corresponde.
- Se exhorta a continuar con el proceso de comprender los triángulos aparecidos en estas familias, ya que al aclarar las cuentas permitirá romper estos triángulos intergeneracionales producto de estas cuentas pendientes.

- Se sugiere el empoderamiento de cada miembro del sistema en su respectivo rol de acuerdo a su momento de ciclo vital familiar, ya sea, en el momento de ser hijo, vivirlo como hijo y cuando se es padre vivirlo como padre y cuando se es pareja vivirlo de la misma manera, para así, romper con las coaliciones inter jerárquicas, cortando así, la rivalidad entre hermanos por ganar el afecto de los padres y con la continua búsqueda de evitar enfrentarse a la relación de pareja, centrándose en vivir en el momento su rol.
- Se sugiere mantener el mutuo acuerdo saludable y equilibrado entre ambos padres (ya sea que estén juntos o no), para evitar acumular más deudas en el libro de cuentas de los hijos.
- Conviene que las familias reconozcan y trabajen en la manera de llevar su hogar, ya que al ser una familia centrípeta o centrifuga delegan a sus hijos el cumplir, ya sea un legado o mandato o expectativa familiar y así poder mejorar el ambiente familiar y romper con el absurdo cumplimiento de estas delegaciones.
- Se invita a continuar con el seguimiento en las familias que realicen estos talleres, ya que, las mujeres podrían experimentar un seudo cambio al finalizar los talleres y aparentar que realmente hubo una mejora y verse tentados a llegar hasta ahí con el proceso, debido a que, supuestamente todo está marchando bien, dejando de lado la expectativa de los varones, quienes miran de una manera menos emocional y su cambio no es inmediato.
- Se propone describir las secuelas provocadas por las triangulaciones para dar paso a descubrir la funcionalidad y estructura familiar de cada uno de los sistemas que se investiguen. Esto permitirá que cada participante de los talleres pueda experimentar su propia vivencia y así empoderarse en cada uno de los roles que deben practicar dentro del hogar, cuyo fin es descifrar los recursos que como familia les da identidad y puedan ayudar a mejorar la calidad de vida en familia.
- Se sugiere experimentar la continuidad de estos talleres para que los participantes puedan descubrir sus triangulaciones y como estas afectan a la correcta funcionalidad del sistema familiar, empoderándose en los roles personales , de pareja y de familia, logrando mejorar la calidad de vida de los niños que asisten al Centro Infantil “Bienestar”, y por ende mejorar la funcionalidad del Centro Infantil,

como un sistema paralelo al sistema familiar, para que los niños puedan cargan con sus deudas personales y ya no intergeneracionales.

- Se plantea la adecuada vinculación de la familia de origen y extensa que permita que las cuentas puedan ser cobradas a cada uno de los que realmente las han adquirido, y no el resto de miembros de la siguiente generación deberían pagar. Siendo así, que sin necesidad de expulsarlos completamente del sistema, sean tomados en cuenta en ocasiones que amerite su presencia y opinión, para así empoderar a cada uno en sus roles y en sus deudas.
- Se recomienda intentar salirse de los esquemas al romper con el cumplimiento del mandato familiar ya que esto genera deudas en estas personas, mismas que deben ser pagadas por ellos hacia sus padres y si no se cumple con esta paga, las cobran a sus hijos y estos a su vez generan nuevas deudas con sus progenitores volviéndose en un círculo vicioso que no tiene fin, rompiendo con esta pauta transgeneracional incobrable.
- Se propone que se involucre al padre en las actividades de los hijos desde su nacimiento para así evitar el aparecimiento de coaliciones entre la madre y sus hijos, debido a que mientras más se fusionan en el vínculo madre e hijo, el padre se vuelve periférico y a su vez esto genera competencias entre los miembros de la coalición para atraer el cariño del padre expulsado por sus propias actitudes.
- Se sugiere tomar en cuenta el grado de diferenciación de las familias participantes en los talleres, para así, descubrir recursos que ayuden a mejorar la estructura y funcionalidad del sistema y cobrar las deudas en las cuentas vencidas del pasado.
- Para que no se dé el aparecimiento de delegados expulsados, se recomienda que las familias trabajen en el manejo del apego maternal, a fin de no tener que cumplir con el legado de abandono o doble vínculo en las generaciones siguientes.
- En las familias del campo se encuentran más vínculos con la presencia de Dios y de los rituales familiares, llevándoles a su vez a una relación de familia mas vinculada y llevadera, por lo que se exhorta a que las familias puedan presentar este vínculo y llevarles a mejorar su calidad de vida familiar.
- Se propone aclarar y clarificar deudas acumuladas en los respectivos libros de meritos, para así, al tener las cuentas claras, la vida es más equilibrada y tranquila

dentro de los sistemas nucleares que se espera lleguen con las cuentas en cero, para empezar un nuevo libro de cuentas con su nuevo hogar.

7. Bibliografía

LIBROS

- Boszormenji – Nagy, I. (2008). Lealtades Invisibles (1ª Ed. 3ª reimp.). Buenos Aires: Talleres Gráficos color Efe.
- Ceberio, M. (2004). Quién soy y de dónde vengo: El taller del genograma (1ª Ed.). Buenos Aires: Tres Haches.
- Hoffman**,** L. (1998). Fundamentos de la Terapia Familiar (2ª Ed.). México: Fondo de Cultura Económica.
- Siegel, J. (2006). Lo que los niños aprenden del matrimonio de sus padres (3ª Ed.). Bogotá: Norma.
- McGlodrick, M. y Gerson, R. (1996). Genograma en la evaluación familiar (2ª Ed.). Barcelona: Gedisa
- Navarro**,** J. (1992). Técnicas y programas en terapia familiar (1ª Ed.). Barcelona: Paidos.
- Robinson, C. y Robinson, L. (1981). Qué hacer con vuestros hijos (2ª Ed.). Bilbao: Mensajero.
- Hernández, A. (1998). Familia, ciclo vital y sicoterapia sistémica breve (1ª Ed.). Santa Fé de Bogotá: El Búho.
- Simon, F., Stierlin, H. y Wynne, L. (1993). Vocabulario de Terapia familiar (1ª Ed.). Barcelona: Gedisa.
- Hernández, R., Fernández, C. y Baptista, P. (2003). Metodología de la Investigación (3ª Ed.). Ciudad de México: McGraw-Hill.
- Rodríguez, G., Gil, J. y García, E. (1996), Metodología de la Investigación Cualitativa (1ª Ed.). México.
- Bort, J., Pflock, A. y Renner, D. (2005). Mamá culpable (1ª Ed.), Bogotá: Norma.
- Rosberg, G y Rosberg, B. (2006). Descubre de nuevo el amor de tu vida (1ª Ed.). Miami: Unilit.
- Newmark, G. (2002). Cómo criar niños emocionalmente sanos (2ª Ed.). México D.F.: El Manual Moderno

ENCICLOPEDIAS:

- Arango, M., Infante, E. y López, M. (2002). Estimulación temprana (Tomo 3).Bogotá: Gamma.

PAGINAS WEB:

- Cibanal, L. (2008). Introducción a la Terapia familiar. Recuperada 15 de noviembre de 2008, de http://perso.wanadoo.es/aniorte_nic/progr_ asignat_terap_famil.htm
- Sánchez, J. (2008). El juego en terapia familiar sistémica con niños. Recuperada 15 de noviembre de 2008, de http://www.minsa.gob.pe/ hhv/revista/jueterapia.htm
- Botella – Vilaregut, L. (2008). La perspectiva sistémica en terapia familiar: Conceptos básicos, investigación y evolución. Recuperada 13 de noviembre de 2008, de http://sabanet.unisabana.edu.co/.../desarrollo _personalf/semestreII/estrategia/Terapia%20Familiar%20Sistémica.htm - 56k
- Cardona, J. (2008). Ciclo vital familiar. Recuperada el 13 de noviembre de 2008, de http://www.cambiodemodelo.blogspot.com
- Cibanal, L. (2008). Introducción a la Sistémica y terapia familiar. Recuperada el 20 de noviembre de 2008, de http://perso.wanadoo.es/nicanorap /apunt_terap_famil_10.htm
- Estremero, J. y García, X. (2008), Familia y ciclo vital familiar. Recuperada el 20 de noviembre de 2008, de http://www.fotoaps.org/files/ 4%20%familia%20%
- Bermejo, O. y Ramírez, S. (2008). Talleres: Desarrollo de valores para la convivencia familiar. Recuperada el 13 de noviembre de 2008, de http://:www.hellingercolombia.com/talleresdovalores.html
- Ávila, J. (2006). El comportamiento en las etapas del desarrollo humano. Recuperada el 11 de agosto de 2010, de http://www.monografias.com/trabajos16/comportamiento-humano/comportamiento-humano.shtml#prenatal

ANEXOS

ANEXO A. ANALISIS CUALITATIVO DE LOS TALLERES

A.1. TALLER #1: "CONOCIENDO MIS RELACIONES INTRAFAMILIARES Y LA DE LOS DEMÁS¨

¿Quienes asistieron?

Catalina Castellanos y Fernando Ochoa

Ana Paulina Coronel y Geovanny Albán

Eugenia Domínguez y Braulio Toledo

Paulina Tinajero y Rolando Espinoza

Sabrina Safla y Arturo Chávez

Graciela Lovato y Ramón Cedeño

A.1.1. Objetivo del taller.

Conocer al grupo de trabajo y empoderarse del tema, para construir explicativamente las relaciones intrafamiliares.

A.1.2. Actividades.

A.1.2.1. EJERCICIOS DE APERTURA

Previo al taller, los participantes, se habían encontrado ocasionalmente en programas y sesiones del Centro Infantil, por lo que se conocían de vista o relación de parentesco con el niño.

Aprovechando el espacio, los participantes, pudieron conocerse un poco más entre ellos encontrando cosas que les vinculan y con las cuales podían identificarse al ser padres de hijos que cursaban edades similares. También poder romper el hielo y ambientarse al taller.

A.1.2.2. DESARROLLO

El taller se desarrollo en el Salón Múltiple del Centro Infantil.

Al iniciar el taller, se explicó sobre la temática, dando un pequeño resumen de conceptos, acerca de la terapia familiar sistémica y su enfoque en las relaciones familiares en base al modelo contextual, (manejo de lealtades, roles, ética, triangulaciones, justicia, libro de meritos y cuentas).

Los talleres fueron desde un centrarse en las interrelaciones en general, pasando por la familia de origen, la familia nuclear y luego la pareja.

Durante este proceso, se anotaron objetivos que los padres de familia plantearon, en relación a las expectativas de los talleres, los cuales fueron:

Ponerse de acuerdo con la pareja para que haya más comunicación.

Soluciones con el tema de los abuelos y su relación con los nietos, para que cada uno asuma su rol.

Dar mayor prioridad y espacio a la familia nuclear.

Definir responsabilidades dentro del hogar, designando tareas de acuerdo a la edad y posibilidad.

Involucrar a los hijos sin perder autoridad.

Luego de registrar estos objetivos se les pidió que llenaran unos test y cuestionarios iniciales.

Evocación de la familia (órganos de los sentidos) – Bases del ejercicio

En días anteriores se les pregunto a los padres de familia, que cosas les recuerda su niñez y adolescencia, mediante una simple encuesta mientras recogían a sus hijos del Centro Infantil. De la encuesta se recopilaron algunos ítems interesantes que servirían para la aplicación de esta parte del taller.

De la consulta anterior, se buscaron los objetos llamativos para los padres de familia, los cuales se colocaron en una mesa, estos fueron: un pescado fresco, pan caliente, mote con fritada, un embase con ají, recuerdos de primera comunión y quince años, un snoopy (muñeco conocido de la época), una biblia, un libro de catecismo, un algebra de baldor, una guitarra, también, sobre la mesa había un cartel pegado en la pared con algunos

recortes de revistas, de personajes de la época de los 80 y 90, familias con hijos, hijos con madres, familias de paseo, un personaje muy conocido en la época (Diego Oquendo). De fondo musical sonaba música infantil y de moda de la época de los 80´s y 90´s.

Esta parte del proceso fue tomada con mucha emotividad, por todos quienes acudieron al taller, debido a que existían miradas, lágrimas y risas que expresaban ello.

A.1.3. Ejecución del Taller.

A.1.3.1. FAMILIA OCHOA CASTELLANOS

EJERCICIOS DE APERTURA

Esta familia abiertamente trabajo para conocerse con los demás y de una manera libre se direccionaba por el salón sin dificultades para relacionarse y comentar cada uno, acerca de su vida.

DESARROLLO

Explicación del proceso.

Test de Escala de satisfacción familiar por adjetivos,

Dentro de este test hay una clasificación para hombres y mujeres.

Esposa: Obtuvo en el pretest el puntaje de 126 (centil 40) lo que indica que presenta una baja satisfacción familiar (la media es de 70).

Esposo: Obtuvo un puntaje de 156 (centil 90), indicando una buena satisfacción familiar, esto contrasta con el sentir de su esposa en 30 puntos, cuyo equivalente en centil difiere en 50 puntos; siendo muy clara la diferencia en cuanto al género y desenvolvimiento de roles en ésta familia.

Cuestionario de funcionamiento familiar

Esposa: Obtuvo un puntaje de 51, equivalente a una percepción de familia moderadamente funcional. Como indica el cuestionario ciertas preguntas se desglosan en áreas, las que permitirán conocer profundamente el funcionamiento de esta familia. Catalina percibe

leves problemas en el área de la cohesión y adaptabilidad, moderados problemas en la permeabilidad y serios problemas en el manejo de roles.

Esposo: Obtuvo un puntaje de 64, equivalente a una apreciación de familia funcional, con leves problemas en el área de permeabilidad, adaptabilidad y manejo de roles.

PARTE II

Evocación de la familia. (Órganos de los sentidos)

Esposa: Al inicio Catalina recuerda de su jardín de infantes, l que no le gustaba, luego observo el libro de catequesis y recordó su primera comunión, posteriormente se acordó de la secundaria al ver el algebra de baldor y que no le gustaban las matemáticas. La biblia fue un aspecto regular en su vida. También recuerda sus viajes al "campito" como lo decía su padre, que al ser andinista y muy nacionalista, (según lo que refiere Catalina), le interesaba que sus hijos conozcan sobre la naturaleza la amen y respeten.

Catalina comenta en sus impresiones que al ver unos novios que estaban expuestos en esta dinámica, había olvidado como era el pastel de su matrimonio. Esto le llamó la atención porque debería ser algo muy importante para cualquier mujer, sin embargo para ella no fue tan importante ya que lo había olvidado, tal vez por sus eternas ocupaciones o sus descuidos.

La Virgen en el cartel, le recordó a su madre ya que ella tiene una figura igual dentro de su casa.

Esposo: La primera impresión de Fernando al ingresar al salón fue el algebra de baldor, y todo lo que sufrió con las clases particulares que su madre pago para que le enseñen factoreo y ecuaciones, después se fijo en el mote ya que es una de las cosas que más le gusta comer, y finalmente se entretuvo con la guitarra, tratando de afinarla para que suene bien, siempre le gusto la música y alrededor de ella giraba su vida de adolescencia y juventud. Según lo que expresaba a la edad de los 15 años se volvió muy rockero y rebelde dedicado a fugar de su realidad por medio de la música. Encontrando así, una manera para reponerse y desahogarse de las situaciones que le tocaron vivir, en especial posterior a la muerte de su padre, debido a que su padre era su refugio y sostén, al sentirse seguro y tranquilo en su compañía.

Construcción del genograma

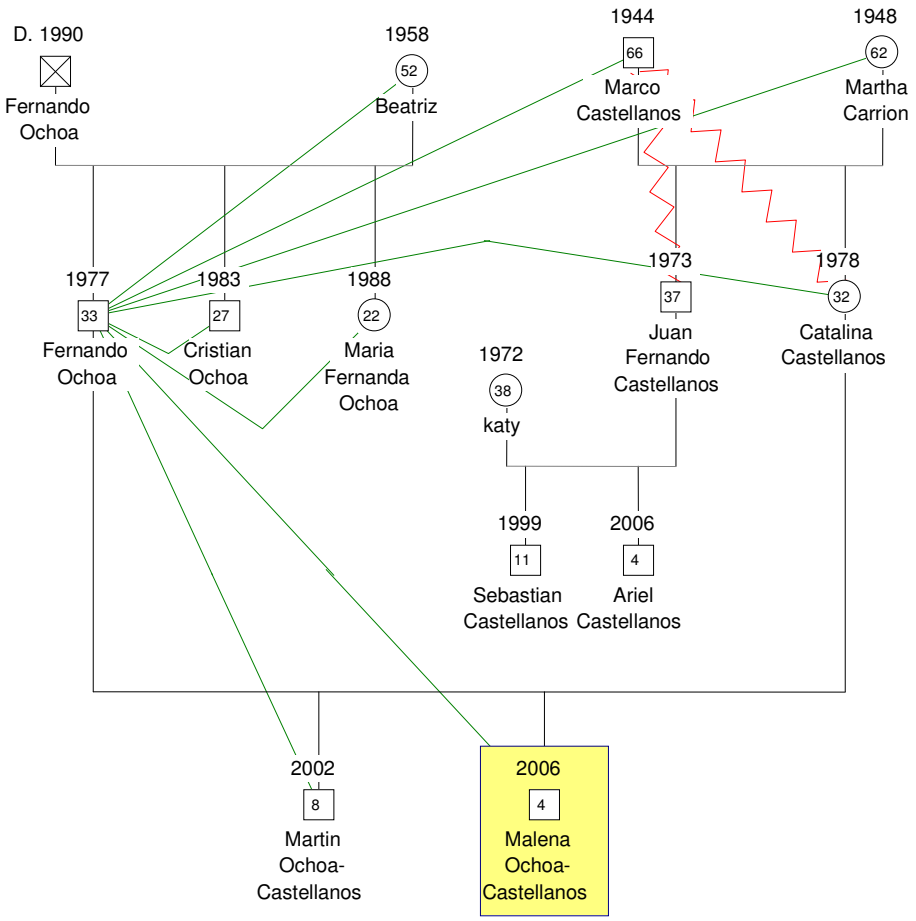

Figura 1 Genograma Familia Ochoa-Castellanos

En el genograma se encontró un manejo de buenas relaciones familiares tanto de Fernando como de Catalina. Sus percepciones son de una familia unida, aunque cabe destacar la presencia de triangulaciones importantes tanto en la familia de origen de Catalina como en la de Fernando.

Esposa: Catalina percibe dos triángulos en su familia de origen, en base a una coalición de su madre con sus hijos en contra de su padre y su abuela paterna.

También percibe una triangulación en la familia de origen de Fernando por la parentalización de él, en la ausencia de su padre. La madre encontró en su hijo mayor el

sustituto ideal. Esto, describe Catalina, está afectando a su familia nuclear, al preguntarse: "si las cosas marcharían mejor si su suegro viviera, o si sus cuñados estuvieran casados".

Dentro de la familia nuclear Catalina percibe también otra triangulación, basada en la relación de alianza de su hijo mayor con sus padres, y la triangulación en base a otra alianza de los nietos con la abuela materna al criticar la manera de educar a sus hijos.

Esposo: Percibe en su familia de origen, una triangulación como se dijo anteriormente en base a la parentalización de Fernando como hermano mayor, ya que, paso a ser, la figura paterna de esta familia asumiendo este rol muy temprano, apareciendo conflictos en su adolescencia y juventud volviéndose rebelde. Fernando, hasta hoy, debe tomar las decisiones en su familia de origen, a pesar de estar casado y de que sus hermanos ya son adultos.

Fernando refiere que Catalina es: "su tabla de salvación" y quien lo resuelve todo, para él es "su ángel", y ella a cargando con todo, incluyendo con los problemas de la familia de origen de Fernando.

CIERRE

Exposición de símbolos.

Esposa: Expuso como símbolo una cruz, que para ella representa, Cristo, quien siempre ha dirigido su vida y ha sido su centro, y el de su familia de origen. Catalina lo ha tomado como un amigo, más que como un Dios (lo especifica con frecuencia), esto ha motivado su existir.

Esposo: Expuso unas iniciales de su nombre, como símbolo, mismas que le caracterizan, desde que era adolecente inventándolas cuando tenía 15 años. Esto justo coincide con la edad que tenía cuando falleció su padre y le trae muchos recuerdos tanto de la música que oía e interpretaba con su guitarra, (fue su identidad), en especial en los primeros años después de la pérdida de su padre.

Al concluir el taller, esta familia asumió la presencia de triángulos en sus relaciones y que esto pudo afectar al funcionamiento adecuado y satisfacción de la familia Ochoa Castellanos. Estos triángulos se reproducen dentro del núcleo familiar, como pautas transgeneracionales, como parte de legados de la familia hacia las expectativas que como

padres tuvieron sobre sus hijos y ahora ellos también sobre sus hijos. El aparecimiento del libro de cuentas a partir de estos legados en el manejo familiar, ha impedido empoderarse en cada uno de los roles, volviéndose en una familia extremadamente fusionada, la que, no se han podido adaptar a cambios, volviéndose impermeable hacia afuera.

Es así, que esta familia queda muy comprometida a continuar con el proceso y sus inquietudes solo se resolverían con el transcurrir de los demás talleres.

Visión sistémica de la familia Ochoa Castellanos. Primer Taller

El manejo de las relaciones dentro de esta familia, al ser fusionada, se ha convertido en una familia centrípeta, los hijos, que se encuentran inmersos en las relaciones de alianzas fuertes y coaliciones en especial aquella que existe entre la madre de Catalina y sus hijos ante su padre.

Por otro lado se encuentra al hijo mayor de esta familia como delegado vinculado, es decir, que debe cumplir con los mandatos transgeneracionales que se han establecido, al reconocer que alguien debe mantener la homeostasis familiar, en el caso de la familia de origen de Catalina, fue ella la delegada para mantener la homeostasis familiar, con su alegría. Ahora, en su familia nuclear, es, Martin quien debe mantener la homeostasis de esta nueva familia.

Durante todo el proceso a pesar de estar muy dispuestos y con carácter jovial, notaba de acuerdo a mi lectura analógica, una mirada muy triste y agobiada en Catalina, mientras que a Fernando se le veía bastante aliviado, suelto y relajado coincidiendo con sus expresiones digitales al respecto. A mi parecer, esto es el resultado de una trasmisión de legados y relaciones de justicia familiares, que forman parte del registro de meritos que esta familia transmite de generación a generación.

A mi criterio, al describir el momento de evocación de la familia, Catalina refería que había olvidado como era su pastel de boda, es decir, que al no recordar cosas trascendentales y bonitas para una mujer; se puede percibir que ahora su vida se ha convertido en una vida más dura y rutinaria, cargada de responsabilidades que le agobian y estresan, por lo que poco puede pensar en los recuerdos. Todo esto ha llevado a problemas en cuanto al manejo de roles en casa, sintiéndose cargada con la mayoría de obligaciones

dentro de la misma. Esto coincide con los resultados del cuestionario de funcionamiento familiar, en el que aflora serios problemas en el manejo de roles.

La lectura que tengo es que cuando Fernando pierde a su padre (13 años de edad), marcó su vida, ya que, su padre fue su refugio y aliciente, encontrándose a ese momento, totalmente parentalizado en su familia de origen, en el rol de padre y esposo, esto le ha generado una serie de conflictos tanto en la adolescencia como en su juventud, volviéndose rebelde. Ahora todos esos conflictos y los nuevos se han cargando sobre su esposa, ya que al ser su ángel, Fernando no debe preocuparse por nada porque ella lo resuelve todo. Encontrándose cargada y cansada como ella lo manifiesta. Esto es una clara manifestación de la presencia de triangulaciones en estas familias, que impiden el manejo adecuado de las relaciones familiares y el correcto empoderamiento en cada uno de los roles.

A.1.3.2. FAMILIA ALBAN CORONEL

EJERCICIOS DE APERTURA

Esta familia a pesar de haber llegado un poco tarde, favoreció con sus opiniones al conocimiento de sí mismo y de los demás, presentando opiniones abiertas y claras sobre cada uno dentro de su vida familiar y personal.

DESARROLLO

Explicación del proceso.

Esta familia aportó con uno de los objetivos que se definieron para el proceso; el que tenía relación con el lugar de los abuelos y el empoderamiento de cada uno de los miembros del sistema a sus roles.

Test de Escala de satisfacción familiar por adjetivos,

Esposa: Obtuvo en el pre test el puntaje de 154 (centil 90), esto indica una alta satisfacción familiar (la media es de 70).

Esposo: Obtuvo igual que Ana un puntaje de 154 (centil 90), indicando una buena satisfacción familiar.

Cuestionario de funcionamiento familiar

Esposa: Obtuvo un puntaje de 59, equivalente a una percepción de una familia funcional, presentando leves problemas en cuanto al área de la permeabilidad y la adaptabilidad.

Esposo: Obtuvo un puntaje de 50, siendo una percepción de familia moderadamente funcional, percibiendo leves problemas en el área de cohesión y manejo de roles, con problemas moderados en el área de la adaptabilidad.

PARTE II

Evocación de la familia. (Órganos de los sentidos)

Esposa: Sus recuerdos evocan momentos muy felices en su vida relacionados con la música. Momentos vividos con los primos, haciendo fono mímicas, en los que ella hacía de directora de escena, de representaciones cómicas y eso le hacía sentirse importante, ya que los preparaba con mucha emoción, sabiendo que la gente se divertía con lo que ella hacía.

También evoca recuerdos de sus quince años, con tanta claridad como si lo estuviera viviendo nuevamente, la ilusión de su primer beso, su encanto por el baile, y por soñar.

Refiere recuerdos de su padre escuchando todas las mañanas a Diego Oquendo y como todo eso influyó en su gusto por la política, la música y las artes.

Las salidas a la playa con su familia de origen y extensa, que experimenta hasta hoy a pesar de estar casada, va con sus hijas y esposo, esto se ha convertido en una tradición familiar.

Esposo: Los recuerdos de la niñez, son entre los 8 y 10 años de edad, recuerda la casa de sus abuelos, sus tres intentos por hacer la primera comunión, sus problemas con las matemáticas. Comenta sobre los momentos duros que le toco vivir en su familia de origen, tratando de no recordarlos, ya que fueron muy tristes convirtiéndose en un impulso para mejorar su calidad humana. Geovanny comenta que nadie le reconocería físicamente, ni los amigos, ni la gente de su niñez por el increíble cambio que ha tenido.

Construcción del genograma

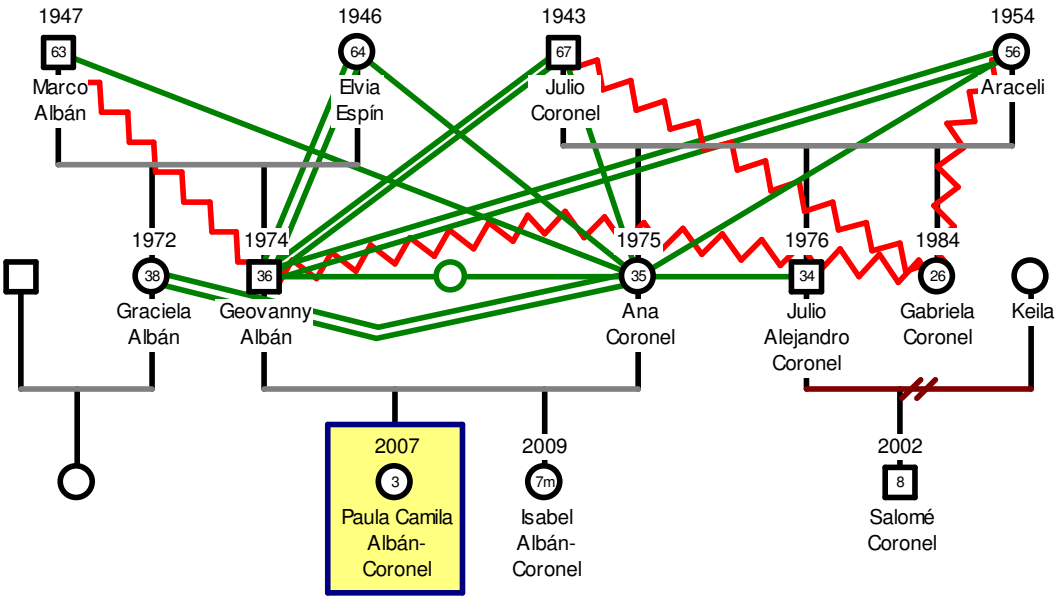

Figura 2 Genograma familia Albán Coronel

Esposa: Percibe la presencia de tres triángulos importantes; el primero en base a la coalición de Paula Camila con la abuela en contra de Ana, el siguiente mediante la coalición entre Paula Camila y el abuelo en contra de Geovanny y la ultima por la coalición de Paula Camila con su tía (hermana de Ana) en contra de Ana, estas relaciones dificultan el correcto desenvolvimiento de la familia Alban Coronel.

Esposo: Describe algunas triangulaciones en su familia de origen. La primera, en base a la coalición de Geovanny con su madre en contra del padre, la segunda formada por la coalición de su madre con Geovanny en contra de su hermana.

En su familia nuclear, percibe al igual que su esposa, una coalición entre Paula Camila y su suegro en contra de Ana.

Geovanny mantiene malas relaciones con su padre, debido a que por razones de trabajo, el siempre el estuvo ausente, ni siquiera estuvo en momentos especiales. A Geovanny se lo tomaba como la figura paterna en casa debido a dicha ausencia.

También refiere una mala relación con su cuñada, por la extrema permisividad que ella maneja con sus hijas, lo que ha Geovanny le molesta sobremanera, porque ella interfiere en la educación de su hija Paula Camila.

Además percibe una mala relación de su cuñada con sus suegros.

CIERRE

Exposición de símbolos.

Esposa: Expuso como símbolo la playa, que para ella, es un lugar de reunión familiar, de armonía y felicidad. Para Ana su familia de origen es un nido de paz y armonía.

Esposo: Expuso como símbolo un colegio con canchas de básquet, representando el lugar donde paso la mayoría del tiempo lleno de felicidad y dispersión, volviéndose en un refugio de alivio a sus problemas familiares.

Al finalizar el taller, esta familia reconoció el mal manejo de las relaciones familiares, en especial aquellas que tienen concordancia con la familia de origen de Ana, la cual interfiere con la familia nuclear en el manejo de roles y la educación de las hijas.

Esta familia se sintió muy motivada a continuar con el proceso, al reconocer la presencia de tantos triángulos en sus relaciones familiares, la falta de empoderamiento en cada uno de los roles y su correcto manejo. Su mayor deseo es lograr que lo sucedido en su familia de origen no se repita en su familia actual.

Visión sistémica de la familia Alban Coronel. Primer Taller

Esta familia es bastante fusionada, sobre todo con la familia de origen de Ana, debido a que los abuelos ocupan mucho espacio dentro de la familia nuclear, asumiendo roles que no les corresponde (padres permisivos), impidiendo el correcto funcionamiento de esta familia, al no empoderarse cada uno en sus verdaderos roles, dando paso a triangulaciones.

Me queda la sensación de que a Ana le molesta que sus padres “no le permitan” corregir a sus hijas, sin embargo, Ana no hace nada para desapegarse de su familia de origen, sus hijas pasan mucho tiempo allí, encargándoles su educación en los momentos que ellos no están, pasando los fines de semana con ellos e inclusive hasta a los paseos familiares (abuelos).

Por otro lado, a mi lectura, la ausencia del padre de Geovanny, provocó una rebeldía en el, volviéndose una persona fría y bastante hermética (tímida), esto ha provocado que ahora siendo adulto busque entrañablemente superarse y salir adelante.

La mala relación que presenta con su cuñada es debido a la extrema permisividad que mantiene con sus hijas lo que dificulta la buena crianza de ellas, en especial de la hija mayor que tiene 3 años, ya que es la consentida y se le permite hacer absolutamente todo.

En resumen, el manejo de las triangulaciones en esta familia son inter generacionales, para evitar empoderarse en los roles respectivos, es decir, por ejemplo, que los abuelos no pudieron ser buenos padres o presentan sentimientos de culpa con respecto a ese rol, por lo que ahora quieren compensar su registro de meritos, volcando toda su atención y cariño a sus nietas, inclusive que, al también no tener una buena relación con su otro nieto que vive lejos, ellos volcán toda su atención a Paula Camila y su hermana.

A.1.3.3. FAMILIA TOLEDO DOMINGUEZ

EJERCICIOS DE APERTURA

Esta familia se mostró bastante hermética al principio, tratando de hablar lo estrictamente necesario y entre esta pareja se notaba un ambiente de tensión.

DESARROLLO

Test de Escala de satisfacción familiar por adjetivos,

Esposa: Obtuvo al pretest el puntaje de 123 (centil 30), indicando una baja satisfacción familiar, (la media es de 70).

Esposo: Obtuvo un puntaje de 128 (centil 40), indicando una baja satisfacción familiar.

Cuestionario de funcionamiento familiar

Esposa: Obtuvo un puntaje de 35 lo que equivale a una percepción de familia disfuncional, presentando serios problemas en el área de la cohesión, la armonía, la permeabilidad y la adaptabilidad; leves problemas en cuanto a la comunicación, afectividad y manejo de roles.

Esposo: Obtuvo un puntaje de 45 el equivalente a una familia moderadamente funcional, con el índice de percepción de leves problemas en el área de cohesión, comunicación y manejo de roles, con moderados problemas en la permeabilidad.

PARTE II

Evocación de la familia. (Órganos de los sentidos)

Esposa: Recuerda y evoca momentos muy tristes relacionados a la música, en especial porque le recuerda que su madre no la esperaba, fue una hija no deseada y sus padres mucho peleaban, por ello, pasaron muy poco tiempo juntos, es por ello que tiene vagos recuerdos en relación a su padre. Eugenia no recuerda casi nada de su niñez, solo que tuvo otros hermanos y como casi no vivió con su padre tampoco lo recuerda.

Esposo: No asistió a esta parte del taller.

Construcción del genograma

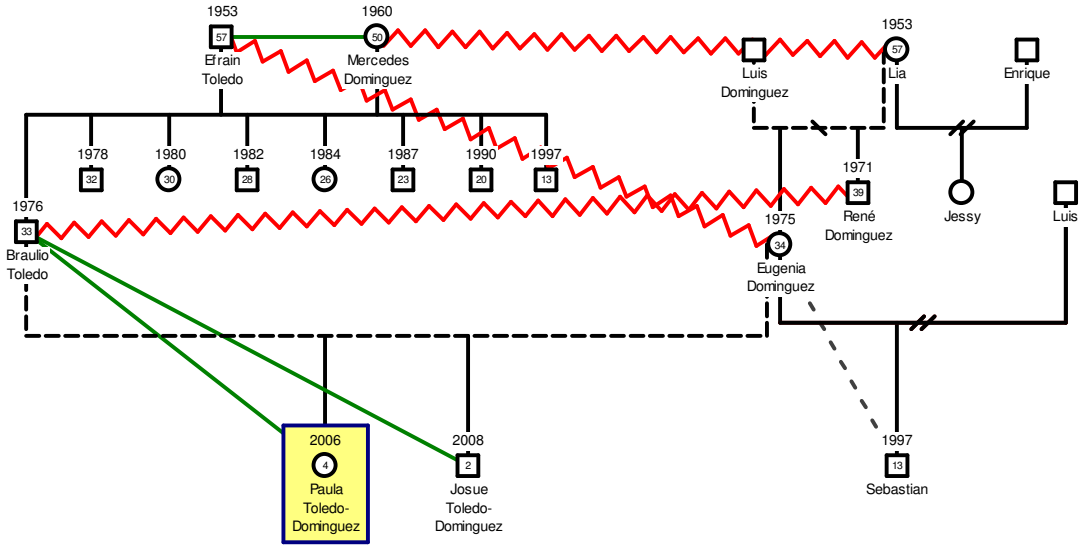

Figura 3 Genograma familia Toledo Domínguez

Esposa: Dentro de la familia de origen de Eugenia se encuentra repetición de patrones en sentido inverso, es decir, la madre vive en unión libre con el padre y posteriormente se casa con otro señor, con el que se divorcia, lo que sucede al contrario en Eugenia que primero se casa, se divorcia y ahora vive en unión libre con Braulio. Hay una triangulación producto de una coalición de la madre de Eugenia con la hermana.

En la familia nuclear, Eugenia percibe triangulaciones, en especial en base a la coalición que existe entre Eugenia y su hija en contra de Braulio, siendo su hija el chivo expiatorio en la relación de pareja y a su vez sus otros hijos también son delegados expulsados de esta familia, porque es poco afectiva y centrifuga.

Eugenia, además, percibe, una mala relación con su suegro debido a que Braulio y Eugenia son primos y la familia se encuentra consternada moralmente por este hecho.

Esposo: Percibe malas relaciones entre él y su familia política, en especial con su cuñado, por la misma razón que Eugenia tiene problemas con su suegro, inclusive, existe una mala relación entre consuegras, por la misma razón, demostrando que el manejo de la moralidad en esta familia extensa, es muy hermética y poco flexible.

CIERRE

Exposición de símbolos.

Esposa: Expuso como símbolo una montaña verde, muy alta con arbolitos y un sol. Eugenia se identifica con el campo, el caminar, el escalar, ya que esta vida le gusta por ser muy tranquila y pasiva, así como es ella, pero cuando se enoja ahí sale el sol que quema y ella reacciona. Cuando ella quiere algo lo consigue con fortaleza y firmeza como una montaña, pero es cerrada en sus convicciones, en lo que piensa y siempre seguirá siendo así.

Esposo: Expuso como símbolo una cara feliz con un eslogan que dice:"Feliz aunque me rodee un mundo infeliz". El dice, que siempre está optimista, contento a pesar de las dificultades y desavenencias que tiene la vida, que no importa lo que venga siempre estará firme y con la esperanza de ver el horizonte lleno de color y alegría.

Dentro de las conclusiones del taller, esta familia se sintió muy motivada y emocionada por aprender nuevas cosas, tanto de su experiencia, como de los demás.

Reconocieron las triangulaciones existidas y como se manejan las relaciones en esta familia, en especial a las relacionadas con las coaliciones. Saber que algo hay que hacer con la familia, para que los niños sean felices, les llevo a comprometerse y seguir asistiendo con mucha alegría, a los demás talleres.

Visión sistémica de la familia Toledo Domínguez. Primer Taller.

Dentro del genograma, encontramos un legado inverso, de la historia de la madre a la historia de la hija, ya que, la madre se une al padre y tiene 2 hijos y luego se casa con otro señor y tiene un hijo más, posteriormente se divorcia. Eugenia por lo contrario, se casa y

tiene un hijo, se divorcia, para después unirse a Braulio con el que tiene dos hijos. A mi lectura, tal vez, Eugenia realiza lo contrario de su madre, como un deseo de no repetir lo vivido por ella, creyendo que casándose era la solución, pero al hacerlo tan joven por huir de sus problemas, solo lograría complicar más su vida. La madre de Eugenia se coalía con Eugenia en contra de su padre (ex esposo), lo mismo que hace Eugenia con su hija en contra de Braulio, convirtiéndose así, las hijas en su respectivo rol de hijas en el chivo expiatorio de cada relación de pareja. El hijo mayor (de su anterior pareja), y Eugenia en la relación de sus padres, se convierten en delegados expulsados de cada familia por repetirse los patrones de poco afectiva y relaciones centrifugas.

Bajo mi visión sistémica, Eugenia al hacer el dibujo de una montaña bastante alta como símbolo, trata de alejarse para que nadie entre en su intimidad, debido a que ha sufrido bastante durante su niñez y adolescencia.

En relación al símbolo de Braulio, descifra la presencia de desdicha y falta de satisfacción en su vida, debido a la presencia del eslogan, "feliz aunque me rodee un mundo infeliz", sin embargo, esto no corta sus deseos de tener una vida mejor en busca de sobrellevar los problemas.

Braulio trata de ver las cosas más tranquilamente, pero esto no le da sosiego, más bien se está convirtiendo en un padre periférico y muy alejado de las cosas de casa, al sentirse desplazado por la coalición existente entre Eugenia y sus hijos, en especial con su hija.

A.1.3.4. FAMILIA ESPINOZA TINAJERO

EJERCICIOS DE APERTURA

Esta familia se mostró atenta a todo el compartir, elaborando todo con minuciosidad y compartiendo con todos las vivencias tanto personales como grupales, con abierto criterio y escucha adecuada.

Test de Escala de satisfacción familiar por adjetivos,

Esposa: Obtuvo al pretest, el puntaje de 122 (centil 30), indicando una baja satisfacción familiar, (la media es de 70). Siendo el puntaje más bajo del grupo de mujeres participantes.

Esposo: Obtuvo un puntaje de 117 (centil 30), esto indica, al igual que su esposa, una baja satisfacción familiar. Es el puntaje más bajo de los hombres participantes y del grupo en general.

Cuestionario de funcionamiento familiar

Esposa: Obtuvo un puntaje de 42, lo que equivale a una percepción de familia disfuncional, presentando serios problemas en el área de la cohesión y manejo de roles, leves problemas en cuanto a la comunicación, permeabilidad, adaptabilidad.

Esposo: Obtuvo un puntaje de 40 el equivalente a una familia disfuncional, con el índice de leves problemas en el área de comunicación y manejo de roles, con moderados problemas en la cohesión, adaptabilidad y graves problemas en la permeabilidad.

PARTE II

Evocación de la familia. (Órganos de los sentidos)

Esposa: Recuerda y evoca momentos muy felices alrededor de la iglesia y los amigos de allí. La presencia de Dios en su vida y la vida junto a amigos cercanos, gente que le quiere, fue importante. El algebra le recordaba el colegio, la guitarra, la música frustrada y sus intentos fallidos por aprender a tocarla.

Al mirar el recuerdo de matrimonio pensó que aun no quisiera casarse con Rolando hasta que madure la relación.

La biblia le recuerda sus orígenes, la religión, su vida de adolescente.

El mural de la pared le recordaba a su familia nuclear, su esposo y su hijo.

Esposo: Recuerda momentos interesantes y lindos de su infancia junto a sus padres y hermanos, momentos de la adolescencia agradables y reuniones con amigos y familia.

Algo muy triste que aparece en los recuerdos de Rolando, aunque más por referencias que por sus propios recuerdos, es la muerte de sus hermanos mueren en un trágico accidente cuando él era muy pequeño. Luego hace 5 años también muere uno de sus hermanos mayores suicidándose.

Construcción del genograma

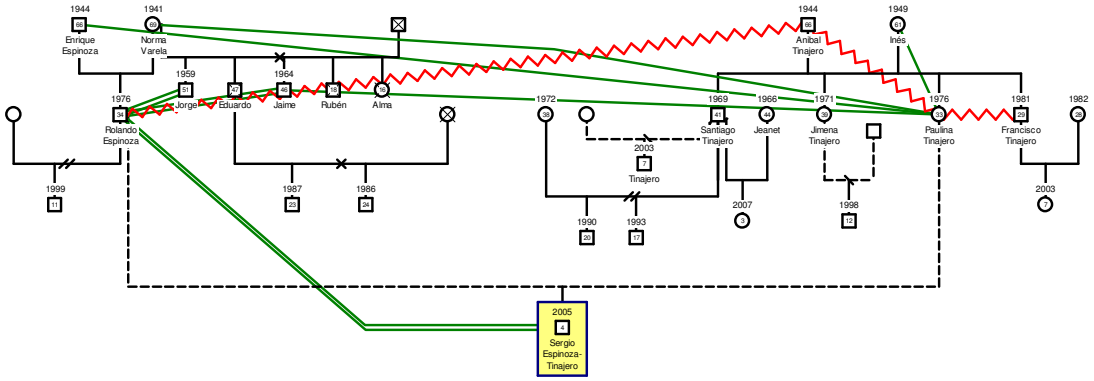

Figura 4 Genograma familia Espinoza-Tinajero

Esposa: En la familia de origen de Paulina, su hermano mayor, el cual tiene 4 hijos, los dos primeros con su primera esposa, luego se divorcia tiene un hijo de 6 años con otra señora con la que no se caso y por ultimo una niña pequeña de dos años con su segunda esposa.

Paulina tiene malas relaciones con su hermano menor.

Paulina percibe una triangulación en su familia de origen producto de la coalición de ella con su madre en contra de su padre.

En su familia nuclear, encuentra triangulación por la coalición de su esposo con el hijo en contra de ella.

Esposo: Describe la presencia de la muerte en su familia de origen, su madre queda viuda con 5 hijos, luego de algunos años se vuelve a casar y tiene un hijo (Rolando), después de dos años de este nuevo matrimonio, mueren sus hijos de 19 y 18 años. Hace 5 años también muere su hermano trágicamente por suicidio el también enviudo joven y no pudo sobrevivir a la muerte de su esposa.

CIERRE

Exposición de símbolos.

Esposa: Expuso como símbolo un horizonte con el sol y una cruz, que significa sus mejores años de la adolescencia con su grupo de amigos y la iglesia junto a Jesús su gran amigo y compañero.

Esposo: Expuso como símbolo un carro, que es algo que le une fuertemente a su hijo y les encanta a los dos.

Esta familia comentó los hechos sucedidos en la familia y el valor que Rolando le da a su madre, al haberse recuperado de tantas tragedias, ser amorosa y buena con Rolando para no sentir la muerte como algo terrible y traumático para él.

Paulina comenta que necesitaba estos talleres, para reconocer como algunas relaciones que se manejan en el pasado, también pueden afectar al presente y sobre todo a la vida de su hijo.

Visión sistémica de la familia Espinoza Tinajero

La coalición que mantiene Paulina con su madre en contra de su padre, es parte de un triangulo rígido, debido a que esta coalición no puede ser rota por nada del mundo por la lealtad que se mantiene y de ninguna manera acercarse al padre.

Alrededor de la familia de Rolando se encuentra marcada la muerte, cuyas vivencias han sido muy repentinas y trágicas, sin embargo, la madre de Rolando al ser resiliente y sobrevivir a todas estas muertes a volcando todo su cariño y expectativas en su hijo menor (Rolando), el que se encuentra como chivo expiatorio para superar la muerte de sus hijos, ya que, aun muertos influencian en el manejo de este sistema familiar, porque a mas de ser el chivo expiatorio se ha convertido en delegado vinculado al tratar de cumplir con las expectativas que la madre tenía de estos hijos.

En el lenguaje analógico de esta familia, Paulina expresaba mucha tristeza y pesadumbre en su mirada, la misma que tenía Rolando, lo que a mi lectura, expresa una sensación de tristeza, vacio y problemas en la pareja, seguramente por la coalición que Paulina mantiene con su hijo formando un triangulo con su esposo, la misma que es reproducida de la coalición de Paulina con su madre en contra de su padre, asumiendo que el niño, por legado, deberá ser un aliado con su madre en contra del padre quien terminará siendo un padre absolutamente periférico, alejado de la familia y obviamente de su relación conyugal.

A.1.3.5. FAMILIA CHAVEZ SAFLA

EJERCICIOS DE APERTURA

Esta familia se mostró un poco hermética al inicio, y me dio la impresión de que la esposa ocultaba muchas cosas que no quería compartir, tal vez, por miedo a ser descubierta en la mala relación que lleva con su esposo y su familia política. El esposo al contrario, abiertamente comunicaba al grupo, de estas falencias en sus vidas.

DESARROLLO

Test de Escala de satisfacción familiar por adjetivos,

Esposa: Obtuvo al pretest el puntaje de 143 (centil 80), esto indica una alta satisfacción familiar, (la media es de 70).

Esposo: Obtuvo un puntaje de 124 (centil 40), lo que indica una baja satisfacción familiar. Contrarrestando con su esposa en muy claros y diferentes 40 puntos en centil. El presenta una baja satisfacción, mientras que ella presenta una alta satisfacción, esto a mi lectura, me provoca pensar que ella, quiere ocultar el verdadero manejo de las relaciones familiares.

Cuestionario de funcionamiento familiar

Esposa: Obtuvo un puntaje de 63, percepción de familia moderadamente funcional, presentando leves problemas en el área de la adaptabilidad.

Esposo: Obtuvo un puntaje de 55, equivalente a una percepción de familia moderadamente funcional, con el índice de percepción de leves problemas en el área de armonía, permeabilidad, manejo de roles, y adaptabilidad.

PARTE II

Evocación de la familia. (Órganos de los sentidos)

Esposa: Para ella este momento fue muy especial, revivió hermosos recuerdos de su niñez y adolescencia junto al mar que era su mayor felicidad al llegar a la casa de sus abuelos, y a donde su madre le prohibía ir. Recordó como asistía a la iglesia y era parte del coro.

Fue una excelente alumna, nunca tuvo problemas en la escuela, era una experta especialmente en matemáticas. Su mayor sueño era el canto, siempre fue su pasión, alrededor de la música toda su vida se llenaba de inspiración.

Algo muy interesante que ella pronuncia en sus impresiones, es que al mirar la imagen de matrimonio recordó que ella, quiso casarse por el eclesiástico pero ahora ya no tiene la misma importancia en su vida.

Al ver las fotos colocadas en la pared, en especial de los hijos junto a la madre, provoca en ella memorias de sus hijos y el deseo de que siempre se encuentren bien, pensando cuando eran bebes y cómo serán de adultos.

Esposo: Asoció sus experiencias a los órganos de los sentidos: Al gusto, el pan caliente le dio sensación de alivio y compañía; la fritada le dio sensación de comunión en grupo. Al oído, recuerdos de melodías de antaño, nostalgia y un poco de ansiedad. Al tacto, prefiere tocar elementos cálidos, las manos de su pareja le hacen sentir más seguro.

Construcción del genograma

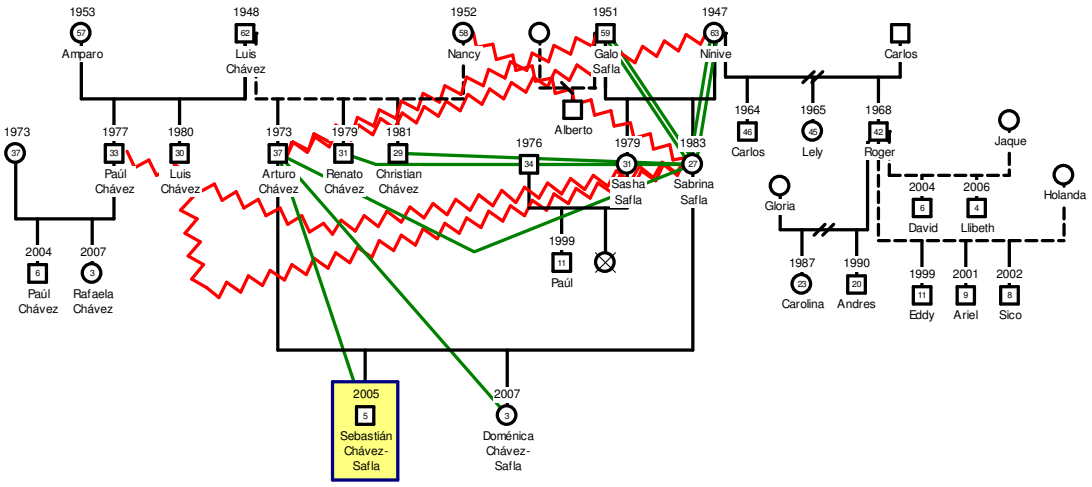

Figura 5 Genograma familia Chávez-Safla

Esposa: La familia de Sabrina es algo complicada y extensa, su madre se divorcia de un señor y se casa con su padre. Con su anterior esposo tuvo 3 hijos, los cuales ya tienen también hijos, el último de estos hijos ha tenido algunas mujeres, cuyos hijos de diferentes edades desde los 22 a los 3 años y a su vez ya tiene nietos de 2 años y otro de 4 meses. En

el nuevo matrimonio de su madre, nacieron 2 hijas, Sasha que tiene 30 años y Sabrina que tiene 26 años.

Las relaciones de Sabrina no son buenas con dos de sus cuñados, que son hijos de otra señora que no es la madre de Arturo.

En la familia de origen, Sabrina percibe dos triángulos perversos, uno formado por la coalición de su madre y su hermana en contra de Sabrina y otro al aliarse su padre con Sabrina en contra de su hermana. De acuerdo a Nagy, la presencia en una familia de estos triángulos en forma repetitiva, vuelve el sistema patológico.

Esposo: Percibe buenas relaciones con todos, a pesar de tener una familia un poco peculiar; su padre convive con su madre y también con otra señora, ambas saben de esta situación. Con la madre de Arturo, tiene 3 hijos el mayor es Arturo. Con la otra señora tiene 2 hijos, intermedios entre Arturo y el segundo hijo y entre el segundo hijo y el tercero. Todos los hijos trabajan en la empresa del padre y todos saben de la existencia de esta doble vida, sin embargo, no tiene mayores repercusiones y aparentemente, todo se lleva en paz.

Ante la presencia de complicaciones por ambas familias, las relaciones de pareja no son las mejores y obviamente por ello es que Sabrina tiende a ocultar la realidad de sus vivencias, por vergüenza a que los demás se enteren de ello.

CIERRE

Exposición de símbolos.

Esposa: Para Sabrina su símbolo era el mar, se llenaba de ilusión al recordar hermosos momentos que vivió allí, este es su mayor inspiración y el más dulce recuerdo, aunque su madre no le permitía ir, siempre la castigaba, pero ella conseguía escaparse como fuera.

Esposo: Su símbolo es un aro de fuego que personifica el sol, que calienta. Dentro del aro, se encuentra una mano que simboliza el trabajo y una pirámide que simboliza la visión hacia el futuro, con una luz que arde como llama que simbolizando la sabiduría, aquello tanto desea y busca.

Al finalizar el taller, esta familia participó con entusiasmo y temerosidad, en especial Sabrina se encontraba muy vulnerable ante lo que tenía que hacer y eso impedía que pueda

sentirse un poco más a gusto, al contrario de Arturo que expresaba sin represiones todo lo que había vivido, inclusive con una chispa de ingenio para que todos puedan entender que es lo que vivieron en su familia de origen, ahora en su familia nuclear.

Visión sistémica de la familia Chávez Safla.

A mi lectura, esta familia tiene cuentas pendientes que cargan como influencia en su registro de meritos, los cuales pasan de generación a generación. Hay que notar, en especial la falla en el lazo fraterno entre Sabrina y su hermana Sasha, ambas no se llevaban y al aliarse cada una con un progenitor en contra de la otra, mantenían el sistema ocupado también poniendo a los padres el uno en contra del otro, las relaciones y el manejo de roles se veía debilitado y poco estructurado. También ponían a los padres el uno en contra del otro.

Sabrina piensa en sus hijos el momento de la evocación de los sentidos, y ello se percibe como el deseo de que ellos vivan lo que ella no vivió, traduciendo sus cuentas pendientes en el libro de meritos de sus hijos que ya se estableció previamente en su familia de origen, al descubrir que sus padres entregan todo el cariño a sus nietos.

En el símbolo de Arturo, percibo que al dibujar un sol como aro de fuego, representa a algo que quema y que es difícil de atravesar, notando en el que debido a las dificultades que se manejan en su sistema se volvió hermético y poco extrovertido en cuanto a los temas familiares y sentimentales, era difícil de conocer, es decir, como a manera de metáfora se es difícil ingresar a un aro de fuego también es difícil ingresar en Arturo.

A.1.3.6. FAMILIA CEDEÑO LOVATO

EJERCICIOS DE APERTURA

Esta familia se mostró bastante tranquila y abierta al proceso, conversando abiertamente sobre sus experiencias y vivencias con una chispa de alegría y buen humor.

DESARROLLO

Test de Escala de satisfacción familiar por adjetivos,

Esposa: Obtuvo al pretest el puntaje de 123 (centil 30), esto indica una baja satisfacción familiar, (la media es de 70).

Esposo: Obtuvo un puntaje de 124 (centil 40), lo que indica una baja satisfacción familiar.

Cuestionario de funcionamiento familiar

Esposa: Obtuvo un puntaje de 53, equivale a una percepción de familia moderadamente funcional, presentando leves problemas en el área de la afectividad, la permeabilidad, la adaptabilidad, y manejo de roles.

Esposo: Obtuvo un puntaje de 42, equivalente a una percepción de familia disfuncional, con el índice de presencia de leves problemas en el área de cohesión, comunicación y problemas moderados en permeabilidad, manejo de roles y adaptabilidad.

PARTE II

Evocación de la familia. (Órganos de los sentidos)

Ni Graciela, ni Ramón asistieron a esta parte del taller y como era algo que no tenía repetición no pudieron volverlo a vivir ni siquiera después. Sin embargo, no era parte indispensable dentro del vivir del proceso.

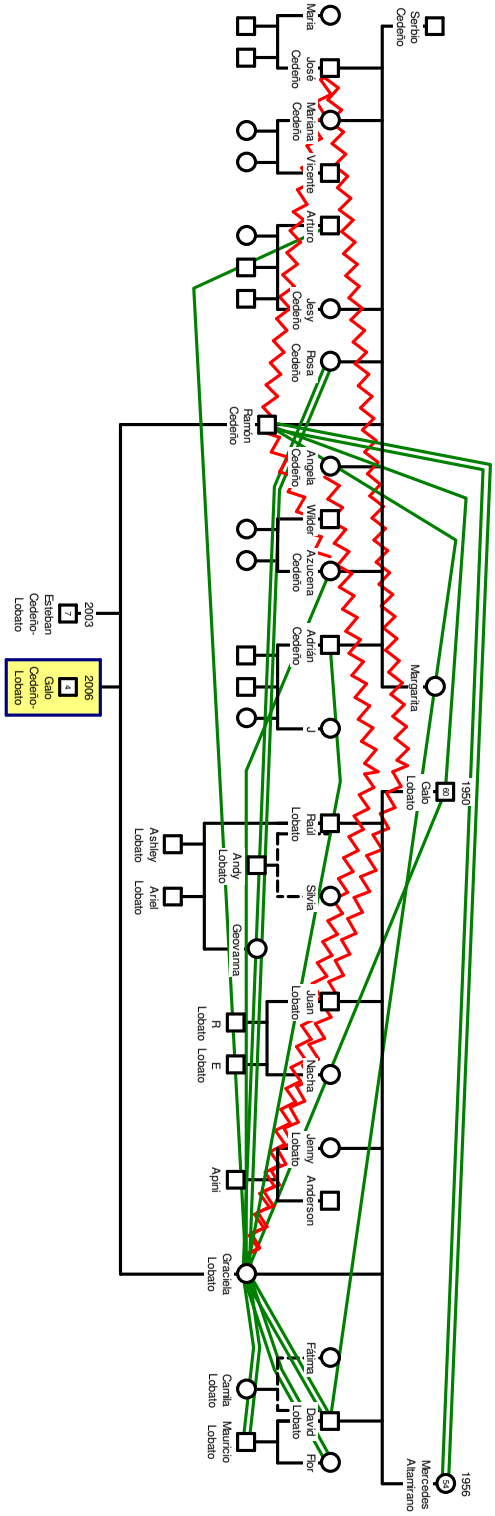

Construcción del genograma Figura 6 Genograma Familia Cedeño Lovato

Esposa: Su familia de origen es bastante numerosa, los dos hermanos varones, mayor y el menor presentan unión libre, producto de ello tienen un hijo.

Graciela no se lleva bien con su cuñado, ni con una cuñada. Tiene una relación muy estrecha de filiación con su hermano menor. Percibe una triangulación, producto de la coalición entre su esposo y su padre en contra de Graciela, la relación de ella con su padre no es muy buena, debido a los continuos "desmanes y deslices" de su padre, aliándose así con su madre y hermanos en contra del padre, convirtiendo a Ramón en un chivo expiatorio de estas relaciones.

En su familia nuclear, encuentra a su hijo menor coaliado con Graciela en contra de su esposo, siendo otro chivo expiatorio de esta nueva relación.

Otro dato curioso que vale la pena mencionar es, la repetición de legados de nombre en la familia, Galo es el abuelo, Galo es el hijo menor y Galo es el nieto menor de esta historia familiar.

Esposo: Percibe algunos triángulos en sus relaciones, él se ve inmerso en una coalición con su madre en contra de su padre, y también en la relación de Graciela con su padre se encuentra identificado como el chivo expiatorio, coincidiendo con las percepciones de su esposa. Ramón se convierte claramente en ese chivo expiatorio de la relación de padre e hija, volviéndose algo muy común en su vida, debido a que, ya estuvo triangulado entre sus padres, por la coalición con la madre y ahora también entre su suegro y su esposa por la coalición con su suegro.

CIERRE

Exposición de símbolos.

Esposa: Expuso como símbolo una mano en la que cada dedo, significa algo: el pulgar simbolizado con un corazón significa el amor; el índice señalando un diente que simboliza el trabajo (Graciela es técnica dental); el dedo medio con el mar que simboliza las vacaciones (que para ella son los mejores momentos); el meñique con una corona que simboliza lo feliz que ella es en su hogar; y por último en el dedo pequeño una familia de 5 miembros simbolizando a su familia, más la sobrina que fue abandonada, dejándola sola con el padre (hermano menor de Graciela), y que esta familia la acogió a los 4 años. Esposo: Su símbolo es un corazón con una cara feliz escrito generosidad, y afuera una cara triste. El dice que lo que más le caracteriza es la generosidad y la acogida, para que las personas sean felices con él y no tristes.

Visión sistémica de la Familia Cedeño Lovato

Esta familia con mucha alegría y entusiasmo, en especial Ramón con un toque de jocosidad logró romper el hielo y que todos se sintieran seguros al compartir sus experiencias, rol que desde siempre lo ha sabido cumplir a cabalidad, al manejarse en su familia de origen como un buen chivo expiatorio.

Graciela sintió alivio al saber que era lo que pasaba dentro del manejo de las relaciones familiares, no sabía cómo armar tanto enredo en su vida de familia.

El legado de nombres que pasan de generación a generación, en esta familia, convierte a los poseedores de dicho nombre, en delegados de continuar con la saga familiar o de cumplir con lo que no haya cumplido el anterior poseedor del nombre.

A mi parecer, Ramón siempre trata de solucionar la vida de otros empezando por solucionar la vida de sus padres y ahora la de sus suegros. También su hijo esta delegado como el chivo expiatorio en la relación de esposos y por consiguiente en la relación del abuelo con la madre, cayendo todo el peso de la delegaciones sobre su hijo, quien por legado se convertirá en el salvador de las relaciones familiares, así como lo es su padre ahora.

Los chivos expiatorios de esta familia sirven para ocultar las verdaderas relaciones y las reales circunstancias que se manejan; al no poder enfrentar cada uno su rol y sus vivencias buscan un chivo expiatorio que ayuda a mantener la homeostasis de este sistema.

A.2. TALLER #2: "MI FAMILIA DE ORIGEN"

A.2.1. Objetivo del taller.

Reconocer los tipos de relaciones intrafamiliares de cada familia de origen y su importancia e incidencia en la vida actual, de familia, de pareja y en las relaciones con los hijos, enfocándonos en las triangulaciones.

A.2.2. Actividades.

A.2.2.1. Ejercicios de apertura.

Presentación a través de la foto. Mi pasado

Cada uno de los asistentes compartieron esta presentación de manera libre y espontanea sus experiencias y vivencias desde el punto de vista de la edad de la foto mostrada. Algunos con cierta nostalgia, otros con alegría, picardía y humor.

Hay que destacar que en la generalidad las mujeres compartían de una manera más emotiva, escapándoles algunas lágrimas.

La mayoría presentó fotografías de su niñez las que evocaban situaciones que producían nostalgia, no porque sean recuerdos tristes, sino porque eran recuerdos agradables que luego poco a poco se fueron rompiendo o perdiendo con el tiempo.

A.2.2.2. Desarrollo.

A.2.2.2.1. Familia de origen

Al llenar el cuestionario, todos los presentes se encontraban muy tranquilos, predispuestos e inclusive compartían una que otra broma; esto permitió que puedan sentirse di tensionados y logren seguir respondiendo con mayor libertad y soltura a cada una de las preguntas. Para algunos les resultó difícil de llenar, puesto que buscaban dentro de las vivencias de cada uno y como esto afectó en el trascurso de su vida.

Al compartir con la persona que casi no conocieran, fue interesante ver como se reunieron entre personas del mismo sexo. Al compartir se presenciaba una escucha atenta y reciproca de los participantes, quienes se notaba se sentían a gusto al ser escuchados; poder escuchar o relacionar situaciones comunes vividas en estas familias.

En la mayoría de los presentes coincidió que su mayor preocupación era sobre la presencia de algunas relaciones dificultosas que incidían en los triángulos y como estos afectaban a sus relaciones, o el desenvolvimiento, satisfacción dentro de su vida y su familia de origen.

A.2.2.2.2. Elaboración del escudo (familia de origen).

Para este trabajo se pidió que cada uno elabore personalmente un escudo que represente a su familia de origen, utilizando una serie de materiales adecuados para decorarlo y darle forma.

Fue muy interesante observar como circulaban dentro del salón movilizándose muy atentos y entusiastas al elaborar el escudo de la familia de origen. Esto ayudó a reconocer las fortalezas que como familia les permitía unirse, saliendo adelante, recordando con gratitud las experiencias que les identificaban como familia de origen.

Este escudo demostraba de que manera la creatividad rondaba en las familias y como de acuerdo al esmero que le ponían, reaccionaban de una mejor manera a los recuerdos y las fortalezas familiares que les identificaban como la familia que eran.

A.2.2.3. CIERRE

A.2.2.3.1. Compartiendo mi pasado

En este espacio se colocó los escudos junto a las fotos. Luego, mientras se escuchaba una canción, todos se sentaron alrededor de una vela encendida.

En este momento se movilizaron muchos recuerdos y sentimientos de quienes asistían, los que respondieron con lágrimas de expresión profunda hacia sus vivencias dentro de la familia de origen.

A.2.3. Ejecución del Taller

A.2.3.1. FAMILIA OCHOA CASTELLANOS

EJERCICIOS DE APERTURA.

Presentación a través de la foto. Mi pasado

Esposa: Presentó su fotografía cuando ella tenía 5 años y estaba terminando el jardín de infantes. Comenta que, precisamente el día de aquella foto, los papas habían llamado a un fotógrafo a la casa para que se les elabore unas fotografías de cuerpo entero, que no se pudo concretar, debido a que Catalina lustro sus zapatos con el vestido puesto, sus padres estaban muy enojados y se nota analógicamente en la foto.

Recordó que en esa época era elegante no sonreír en las fotos, así que el enojo era parte del contexto social de esa época. También recordó los juegos con su hermano a pesar de tener 5 años de diferencia, el teatro y como se divertían juntos. "Era una época que no me preocupaba por nada y por eso era genial", (reiteró 2 veces).

Al pedir que Catalina presente a Kathy como sus padres le presentarían, ella nombro primero a su padre, el que le presentaría como:" Kathy es la menor de mis hijos y es una lora, es bien loca, me la llevo a todos lados cuando puedo", luego se presento como si su madre la presentara y dijo:" Ella es mi Kathy, mi amiga mi chiquita, pero sobretodo mi amiga".

Esposo: Al presentar la foto, Fernando comenta que esta imagen, es la única en la que ellos estaban juntos todos (los cinco), que tenían muchas fotos pero que el papá siempre era el fotógrafo y nunca aparecía en las fotos. Comenta sobre su inocencia y que hasta ese tiempo recién se empezaba a dar cuenta de las cosas, ya que el shock al morir su padre le obligó a madurar de golpe, (él es el hermano mayor de dos menores). Su cara ha tenido cambios y transformaciones, por lo que no se le reconoce muy bien en la foto.

Si él fuera su padre, al presentar a Fernando como lo haría: "el es mi hijo mayor, mi orgullo, se que lo que se proponga lo logrará". Si fuera su madre, ella le presentaría como: "El es mi hijo mayor, el que me ayuda, al que le exploto, (risas de los presentes), le hago lavar los platos, pero es un mimado porque era el primero, y el primer nieto de la familia, de 7 hermanos de un lado y de ocho del otro, durante largos 5 años, él fue el mimado de la familia"

DESARROLLO

Familia de origen

Esposa: Algo que destacar en este cuestionario, es que Catalina describe una vida tranquila en su familia de origen, ya que como hijos, ella y su hermano, no necesitaban preocuparse de nada; gracias a que, su madre lo resolvía todo. (Catalina escribe: “Pobre mama”).

Esto se convirtió, en un legado para Catalina quien hoy por hoy se encuentra agobiada y estresada, porque todo lo soluciona en su familia nuclear, es por esto que Fernando está muy contento con ella y la relación, al saber que su esposa “lo resuelve todo”.

Catalina, comenta sobre la clara triangulación que mantiene Fernando en la relación con su madre y con sus hermanos, convirtiéndose en el hijo parentalizado a quien siempre la madre busca para comentarle, como si fuera su esposo, sobre las actitudes de sus hermanos, pidiendo consejo para saber qué hacer, para que Fernando converse con ellos y cambien de actitud. Estos sucesos le agobian a Fernando y Catalina lo percibe.

Esposo: La ausencia de su padre marco mucho su vida, tanto que, no solo perdió a su padre, sino también a quien le brindaba seguridad y confianza. Luego de su muerte automáticamente, Fernando pierde su vida, al convertirse en la figura paterna para sus hermanos. Con apenas 14 años de edad, se vio sumido en la tristeza y con una responsabilidad. Todo esto significo para Fernando la pérdida de sus padres y del piso en el cual se encontraba, con el mandato a cuestas de ser ahora quien sostenga a la familia.

Elaboración del escudo familiar.

Esposa: Dibujó un escudo de su familia de origen (Castellanos Carrión), el que se dividía en dos partes: la superior simbolizaba lo único que les unía como familia y eran los paseos al campo , la parte inferior se subdividía en 4 partes, las que identificaban a cada uno de los miembros: a su padre con una herramienta que representa el trabajo, a su madre con el fuego que significaba la que da amor , a sí mismo como una mariposa porque era la que llevaba la alegría y a su hermano con un libro y una rama de olivo porque fue muy intelectual y dedicado a sus estudios.

Catalina percibe que muy pocas cosas les unían como familia.

Esposo: Dibuja su familia de origen como una montana con un riachuelo que figuraba la vida, y 5 flores al pie de esta montaña que representan los 5 miembros de esta familia. Todo esto rodeado por un majestuoso sol, que significa la presencia de Dios en sus vidas.

CIERRE

Compartiendo mi pasado

Esposa: Describe como fortalezas en su familia de origen: el amor a la naturaleza y a la patria. Como debilidades; el que no había muchas cosas que les unieran. Notándose una relación distante entre el padre y el resto de la familia, al encontrarlo como periférico de la relación familiar.

Esposo: Muestra como fortalezas de su familia de origen la unión, la comunicación y el direccionamiento. La debilidad; la gran responsabilidad que recayó sobre él, desde que murió su padre.

En general esta familia se muestra abierta a compartir las experiencias de su vida y relacionarlas con las de los demás participantes, descubriendo la presencia de algunos triángulos tanto en la familia de Catalina como en la familia de Fernando. Les queda la inquietud de saber si esto repercute dentro de su familia nuclear y afectar ahora en sus relaciones. El descubrimiento es que lo que ellos vivieron anteriormente, lo vuelven a repetir en su familia nuclear.

Visión sistémica de la familia Ochoa Castellanos. Segundo Taller.

Catalina a lo largo de este taller refleja claramente la coalición con su madre ante su abuela paterna y su padre, logrando la desvinculación del padre del núcleo familiar, volviéndose un padre periférico, lo cual dificultaba la comunicación.

Ella reconoce su triangulación en la relación de sus padres, al verse como chivo expiatorio que con sus bromas y buen humor, ayudaba a que la familia se sostenga. A pesar de la coalición con su madre, trataba de que su padre no se enojara ni alejara de ella.

Al llevar consigo el legado de madre abnegada que su progenitora le dejo, impide que sus hijos sufran, asumiendo todas las responsabilidades del hogar, mismas que pudieron ser

distribuidas entre todos los miembros de este sistema, para que Catalina no se sienta tan cansada.

Fernando dentro de su familia de origen al morir su padre (que le cuidaba y protegía), asume el rol de protector del resto de su familia. Recuerda el legado de ser el orgullo de su padre y el apoyo de su madre en el futuro.

En el escudo de Catalina se muestra una clara separación entre los miembros, lo único que les une es ir al campo, ya que por lo demás, no les une nada.

En el escudo de Fernando se muestra el calor de hogar que existía hasta el momento de la muerte de su padre y como esto afectó para que su madre no rehaga su vida, a pesar de haberse quedado viuda muy joven.

A.2.3.1. FAMILIA OCHOA CASTELLANOS

EJERCICIOS DE APERTURA.

Presentación a través de la foto. Mi pasado

Esposa: Presentó su fotografía cuando ella tenía 5 años y estaba terminando el jardín de infantes. Comenta que, precisamente el día de aquella foto, los papas habían llamado a un fotógrafo a la casa para que se les elabore unas fotografías de cuerpo entero, que no se pudo concretar, debido a que Catalina lustro sus zapatos con el vestido puesto, sus padres estaban muy enojados y se nota analógicamente en la foto.

Recordó que en esa época era elegante no sonreír en las fotos, así que el enojo era parte del contexto social de esa época. También recordó los juegos con su hermano a pesar de tener 5 años de diferencia, el teatro y como se divertían juntos. “Era una época que no me preocupaba por nada y por eso era genial”, (reiteró 2 veces).

Al pedir que Catalina presente a Kathy como sus padres le presentarían, ella nombro primero a su padre, el que le presentaría como:” Kathy es la menor de mis hijos y es una lora, es bien loca, me la llevo a todos lados cuando puedo”, luego se presento como si su madre la presentara y dijo:” Ella es mi Kathy, mi amiga mi chiquita, pero sobretodo mi amiga”.

Esposo: Al presentar la foto, Fernando comenta que esta imagen, es la única en la que ellos estaban juntos todos (los cinco), que tenían muchas fotos pero que el papá siempre era el fotógrafo y nunca aparecía en las fotos. Comenta sobre su inocencia y que hasta ese tiempo recién se empezaba a dar cuenta de las cosas, ya que el shock al morir su padre le obligó a madurar de golpe, (él es el hermano mayor de dos menores). Su cara ha tenido cambios y transformaciones, por lo que no se le reconoce muy bien en la foto.

Si él fuera su padre, al presentar a Fernando como lo haría: "el es mi hijo mayor, mi orgullo, se que lo que se proponga lo logrará". Si fuera su madre, ella le presentaría como: "El es mi hijo mayor, el que me ayuda, al que le exploto, (risas de los presentes), le hago lavar los platos, pero es un mimado porque era el primero, y el primer nieto de la familia, de 7 hermanos de un lado y de ocho del otro, durante largos 5 años, él fue el mimado de la familia"

DESARROLLO

Familia de origen

Esposa: Algo que destacar en este cuestionario, es que Catalina describe una vida tranquila en su familia de origen, ya que como hijos, ella y su hermano, no necesitaban preocuparse de nada; gracias a que, su madre lo resolvía todo. (Catalina escribe: "Pobre mama").

Esto se convirtió, en un legado para Catalina quien hoy por hoy se encuentra agobiada y estresada, porque todo lo soluciona en su familia nuclear, es por esto que Fernando está muy contento con ella y la relación, al saber que su esposa "lo resuelve todo".

Catalina, comenta sobre la clara triangulación que mantiene Fernando en la relación con su madre y con sus hermanos, convirtiéndose en el hijo parentalizado a quien siempre la madre busca para comentarle, como si fuera su esposo, sobre las actitudes de sus hermanos, pidiendo consejo para saber qué hacer, para que Fernando converse con ellos y cambien de actitud. Estos sucesos le agobian a Fernando y Catalina lo percibe.

Esposo: La ausencia de su padre marco mucho su vida, tanto que, no solo perdió a su padre, sino también a quien le brindaba seguridad y confianza. Luego de su muerte automáticamente, Fernando pierde su vida, al convertirse en la figura paterna para sus hermanos. Con apenas 14 años de edad, se vio sumido en la tristeza y con una

responsabilidad. Todo esto significo para Fernando la pérdida de sus padres y del piso en el cual se encontraba, con el mandato a cuestas de ser ahora quien sostenga a la familia.

Elaboración del escudo familiar.

Esposa: Dibujó un escudo de su familia de origen (Castellanos Carrión), el que se dividía en dos partes: la superior simbolizaba lo único que les unía como familia y eran los paseos al campo , la parte inferior se subdividía en 4 partes, las que identificaban a cada uno de los miembros: a su padre con una herramienta que representa el trabajo, a su madre con el fuego que significaba la que da amor , a sí mismo como una mariposa porque era la que llevaba la alegría y a su hermano con un libro y una rama de olivo porque fue muy intelectual y dedicado a sus estudios.

Catalina percibe que muy pocas cosas les unían como familia.

Esposo: Dibuja su familia de origen como una montana con un riachuelo que figuraba la vida, y 5 flores al pie de esta montaña que representan los 5 miembros de esta familia. Todo esto rodeado por un majestuoso sol, que significa la presencia de Dios en sus vidas.

CIERRE

Compartiendo mi pasado

Esposa: Describe como fortalezas en su familia de origen: el amor a la naturaleza y a la patria. Como debilidades; el que no había muchas cosas que les unieran. Notándose una relación distante entre el padre y el resto de la familia, al encontrarlo como periférico de la relación familiar.

Esposo: Muestra como fortalezas de su familia de origen la unión, la comunicación y el direccionamiento. La debilidad; la gran responsabilidad que recayó sobre él, desde que murió su padre.

En general esta familia se muestra abierta a compartir las experiencias de su vida y relacionarlas con las de los demás participantes, descubriendo la presencia de algunos triángulos tanto en la familia de Catalina como en la familia de Fernando. Les queda la inquietud de saber si esto repercute dentro de su familia nuclear y afectar ahora en sus

relaciones. El descubrimiento es que lo que ellos vivieron anteriormente, lo vuelven a repetir en su familia nuclear.

Visión sistémica de la familia Ochoa Castellanos. Segundo Taller.

Catalina a lo largo de este taller refleja claramente la coalición con su madre ante su abuela paterna y su padre, logrando la desvinculación del padre del núcleo familiar, volviéndose un padre periférico, lo cual dificultaba la comunicación.

Ella reconoce su triangulación en la relación de sus padres, al verse como chivo expiatorio que con sus bromas y buen humor, ayudaba a que la familia se sostenga. A pesar de la coalición con su madre, trataba de que su padre no se enojara ni alejara de ella.

Al llevar consigo el legado de madre abnegada que su progenitora le dejo, impide que sus hijos sufran, asumiendo todas las responsabilidades del hogar, mismas que pudieron ser distribuidas entre todos los miembros de este sistema, para que Catalina no se sienta tan cansada.

Fernando dentro de su familia de origen al morir su padre (que le cuidaba y protegía), asume el rol de protector del resto de su familia. Recuerda el legado de ser el orgullo de su padre y el apoyo de su madre en el futuro.

En el escudo de Catalina se muestra una clara separación entre los miembros, lo único que les une es ir al campo, ya que por lo demás, no les une nada.

En el escudo de Fernando se muestra el calor de hogar que existía hasta el momento de la muerte de su padre y como esto afectó para que su madre no rehaga su vida, a pesar de haberse quedado viuda muy joven.

A.2.3.2. FAMILIA ALBAN CORONEL

EJERCICIOS DE APERTURA.

Presentación a través de la foto. Mi pasado

Esposa: Presentó una foto de su juventud, en una fiesta familiar de fin de año en la playa, era un paseo familiar al que asistió su novio en ese entonces (ahora su esposo) para integrarlo a la familia. No solo estaba la familia de origen sino también la familia extensa y

trataban de involucrar al permitirle participar de ello. Ana estaba muy contenta porque al ser una familia centrípeta era muy difícil insertar a un nuevo miembro, sin ser todavía aun oficialmente parte de la familia. Sus padres al presentarla al tiempo de la foto dirán que su hija era muy tranquila y bien estudiosa dedicada a trabajar y sus estudios se consiguió un novio bastante tranquilo y bueno. Esperamos que si se casan sean muy felices.

Esposo: Geovanny no presento ninguna foto, dijo que no recordaba nada de cuando era niño y que su madre tampoco le facilito ninguna foto para mostrar, sin embargo luego de insistir un poco recordó momentos tristes en los que su padre jamás estuvo, por ejemplo en la primera comunión había llegado tarde y luego se emborracho.

DESARROLLO

Familia de origen

Esposa: Dentro de este cuestionario, la relación de pareja de los padres de Ana es bastante buena, no obstante la relación de pareja de sus suegros no es muy buena, ya que, su suegra desvaloriza por completo a su suegro y eso perciben los hijos de esta familia. Con respecto a la relación de padres e hijos en la familia Coronel, Ana percibe una desvalorización de ella por su madre, quien no compartía con Ana tanto, aferrándose así a su abuela materna quien paso a ser su madre de corazón, todo esto molestaba a Ana pero ella nunca dijo nada. Al ser la hermana mayor fue muy presionada y sintió que se le valoraba más a su hermana menor, Gabriela. Descubriendo que se coaliaba con su abuela materna en contra de su madre.

Esposo: La relación de pareja de los padres de Geovanny era bastante conflictiva provocando un ambiente tenso y triste. La madre desvaloriza al padre ante los hijos, volviéndose en un padre periférico y ausente. Geovanny se encuentra coaliado con su madre en contra de su padre formando un triangulo en el que se encuentra atrapado y sin salida. La presencia del abuelo materno disminuía estos sentimientos refugiándose en él cada vez que le pegaban o le hacía falta cariño, reproduciéndose así los triángulos familiares multi generacionales.

Elaboración del escudo familiar.

Esposa: Este escudo se encuentra dividido en tres partes, la primera que eran los paseos en donde siempre se unían, segundo las reuniones familiares que hasta hoy han sido parte de la tradición familiar y en tercer lugar en la parte inferior, una casa que representa la seguridad y el autoritarismo que le caracteriza sobre todo al padre de Ana y gobernándolo todo está el corazón, ya que a pesar de todo el amor y la felicidad es lo que hay en esta casa y esto siempre está uniendo a las tres divisiones de este escudo. Encuentra como fortalezas en su familia de origen la unidad familiar, el compartir, el trabajo en equipo y el amor. Como debilidades el autoritarismo, la desconfianza y el hermetismo.

Esposo: Dibujó un escudo dividido en cuatro partes; en la parte superior derecha una biblia y un libro que significaba la sabiduría y el temor de Dios que fundamento su madre en su vida, en la parte inferior izquierda una bandeja con frutas simbolizando la frescura y la vida que irradiaban a la presencia de su hijo y en la parte inferior derecha una balanza que simbolizaba la justicia ya que todos se manejaban de esta manera en casa tratando de ser ecuánimes en ella.

CIERRE

Compartiendo mi pasado

Esposa: Describe como fortalezas en su familia de origen: la unidad familiar, el compartir, el trabajo en equipo y el amor. Como debilidades; el autoritarismo, la desconfianza y el hermetismo.

Esposo: Las fortalezas: principios y valores morales, la educación y el trabajo. Como debilidades describe: el hecho de que su padre solo tenía tiempo para el trabajo y no para sus hijos.

En este taller esta familia se mostro abierta a compartir sus experiencias con los demás, en especial Ana, quien expresa la presencia de triángulos fruto de la coalición de los abuelos maternos con sus hijas.

Visión sistémica de la familia Albán Coronel. Segundo Taller.

En la familia de Ana se descubre la repetición de patrones de generación a generación, la abuela materna se coalia con Ana en contra de su madre y la madre de Ana a su vez se coalia con Paula Camila en contra de Ana, de esta manera se reproducen los triángulos en

esta familia. Abriéndose un libro de cuentas en base a las deudas que se establecen por las coaliciones de estos miembros, quienes cobrarán esto a la siguiente generación estableciendo así una cadena sin fin, hasta que sea rota por alguien que decida no continuarla.

En la familia de Geovanny aparece una coalición entre él y su madre en contra de su padre (periférico), ya que la madre desvaloriza a su esposo frente a sus hijos y ellos al ver la ausencia de su padre, aumentan las descalificaciones y sentimientos en contra de él. Debido a esta ausencia la madre de Geovanny a delegado muchas responsabilidades a el por ser el mayor.

Para Geovanny es muy incómoda la relación que se ha establecido entre sus suegros y sus hijas, ya que ellos cuando fueron padres fueron muy autoritarios (en especial el padre), tratando ahora de dar todo su cariño a sus nietas viéndose así trianguladas en esta relación de compensación de deudas. La deuda que los padres de Ana tienen con ella quieren pagar con sus nietas, sin darse cuenta que están estableciendo más deudas en esta familia, las cuales deberán pagar las generaciones siguientes.

A.2.3.3. FAMILIA TOLEDO DOMINGUEZ

EJERCICIOS DE APERTURA.

Presentación a través de la foto. Mi pasado

Esposa: No presento ninguna foto, ya que para ella su infancia fue muy triste. Sus padres se separaron al poco tiempo de nacida por lo que ella no tiene ningún recuerdo de su padre y menos de la relación familiar. Su madre se caso con un señor cuando ella tenía 6 años y a partir de allí formó parte de la familia Oleas Chasi, a pesar de que su apellido es Domínguez, (le costó mucho acostumbrarse). Es por esto que no pudo exponer la foto, pero si pudo comentar que ella no tenía recuerdos de su padre y que la tristeza rondaba su vida.

Esposo: Expuso una foto de su adolescencia cuando se graduaba del colegio, se presento como “Braulín” como todos lo llamaban y era muy feliz en su pueblo junto a la gente que ama, la familia era bien grande, tanto que no terminaban nunca de conocerse. Al momento de la foto el comenta que hicieron una gran fiesta por su graduación y todos estaban

presentes, su mamá y papá no estaban juntos en la foto porque estaban organizándolo todo, su abuelo, sus tíos y primos, todos felices festejando su primer triunfo.

Su padre le presentaría como el hijo amado, quien le llena de orgullo y felicidad y su madre lo presentaría como el hijo varón que siempre quiso tener y al ser el primero de 7 hijos, el ejemplo de todos.

DESARROLLO

Familia de origen

Esposa: Comenta dentro del cuestionario que para sus padres fue una hija no deseada, eran demasiado jóvenes y fue un error tenerla. Eugenia se siente utilizada por su madre para pedirle lo necesario a su padre, que es por lo único que ella ha tenido contacto a partir de su juventud. Eugenia estaba en coalición con sus abuelas tanto materna como paterna en contra de su madre y esta a su vez la coaliaba en contra de su padre, diciéndole que jamás se preocupó por ella y su hermano. A su vez también su madre se coaliaba con la hermana de Eugenia en contra de Eugenia.

Esposo: Alrededor de Braulio la vida de familia de origen se dirigía hacia la felicidad, el percibe mucha unidad y tranquilidad. Los únicos inconvenientes que Braulio presenta son con sus suegros y en alguna época de su vida presentó rivalidad con un hermano al cual sentía que valoraban más que a él.

Elaboración del escudo familiar.

Esposa: Dibujó un escudo de la familia Obleas Chasi de la cual formó parte toda su vida ya que su madre se casó con el señor Obleas, en donde ella vivió como un miembro más uniéndoles los paseos y la comida, fue feliz. Ella y su hermano se sintieron parte de esta nueva familia, sin embargo, Eugenia jamás se sintió comprendida y querida en especial por su madre. Refugiándose en el cariño de sus tías.

Esposo: El escudo de Braulio le identifica con una cruz como la imagen de Dios muy presente en sus vidas, una plantación de caña de azúcar y un machete que identificaba al trabajo en familia y como ello les unía, en base al amor representado por un corazón. Siempre Braulio se sentía muy contento dentro de su familia de origen.

CIERRE

Compartiendo mi pasado

Esposa: Fortalezas: compartir y diversión con su familia de origen. Debilidades; el rechazo constante de su madre.

Esposo: Fortalezas: amor, trabajo y unidad. Como debilidades: hermetismo y ser una familia demasiado tradicional.

A pesar de que no tenían fotos de muy pequeños trataron de exponer las situaciones de cada familia de origen. Eugenia no tenía muchos recuerdos de su niñez al contrario de Braulio que recordaba muchas cosas lindas y el cariño que recibió en su familia y lo muy querido que fue para sus padres y el resto de familiares.

Visión sistémica de la familia Toledo Domínguez. Segundo Taller.

La madre de Eugenia utiliza claramente a su hija como chivo expiatorio en la relación con el padre para mantenerlo atado a ellas y que su hija lo rechace profundamente. Al haberse quedado embarazada muy joven fue algo muy inesperado para ella y nunca su hija fue deseada y siempre la culpó por truncar su vida y ser un obstáculo.

Posteriormente al casarse con otro señor forman un hogar con los dos hijos de su antigua relación. Siendo ahora la familia Obleas Chasi. Producto de esa nueva unión nace una hija con la cual la madre se coalia en contra de Eugenia ya que ella si fue una hija deseada y criada dentro del seno de una familia constituida.

A lo largo del taller Eugenia expresa el continuo sentimiento de rechazo que experimenta por parte de su madre, el maltrato y la falta de cariño son parte cotidiana de su vida aferrándose al cariño de sus tías quienes le cuidaban y llenaban su espacio. Las abuelas tanto materna como paterna influyen en su vida de tal manera que ella las ve como la imagen de madre y se une a ellas en contra de su madre quienes le dicen que ella es mala y que no debería quererla. Al sentir todo esto a lo largo de su vida Eugenia se forma “dura” y poco expresiva en sus relaciones, concordando con su símbolo expuesto en el primer taller, en el que se compara con una montaña impenetrable y firme, la que no cambia ante nada volviéndose dura e insensible.

Por lo contrario en la familia de origen de Braulio se nota una vida bastante estable equilibrada y llena de cariño, sin mayores dificultades y la felicidad predominando su vida.

Braulio lleva el patrón de trabajo de su padre (quien solo se dedicaba a ello), Braulio lo reproduce en su familia nuclear dedicándose ciento por ciento a su trabajo dejando de lado a sus hijos y las experiencias vividas con ellos.

A.2.3.4. FAMILIA ESPINOZA TINAJERO

EJERCICIOS DE APERTURA.

Presentación a través de la foto. Mi pasado

Esposa: En la foto se presentó como Paulina la que siempre tomaba las fotos, por eso nunca sale en ninguna. Comenta que es la tercera de cuatro hermanos, siempre ponía la alegría y el humor en casa, todos se reían cuando ella contaba algo o se sonreía. Hasta el día de hoy es quien trata de unir a la familia. Al presentarse como uno de los padres le presentaría, fue como su madre quien dice que Paulina es su compañera, la hija que le ayuda y con quien conversa y es feliz.

Esposo: Presentó una foto actual de su familia de origen, comenta que no pudo conseguir una foto antigua porque su madre las había guardado todas después del accidente que sufrieron sus hermanos. Rolando comenta que es el único hijo del nuevo compromiso de su madre, ya que al enviudar con 5 hijos decide casarse. Luego de 3 años de esto, mueren dos de sus hijos trágicamente en un accidente de tránsito. Es el hijo querido y mimado, siempre se sintió feliz en su familia de origen, fue muy feliz con sus padres y en especial recuerda la cocina y el calor que esta emanaba junto a su madre quien cocinaba delicioso. Al presentarse como uno de los padres lo haría, dice que su padre diría que él es su hijo querido, el predilecto; su madre diría que es su hijo querido, el cariñoso y que siempre anda pendiente de ellos.

DESARROLLO

Familia de origen

Esposa: Dentro del cuestionario, comenta que la vida de pareja de sus padres se trataba de mantener al margen de los hijos, su madre nunca les hizo notar los problemas que tenían

entre esposos. Luego con los años empezaron a darse cuenta de esto. Paulina que defendía a su padre, descubrió que las cosas que pensaba no eran así, que su padre buscaba refugiarse en el trabajo porque no quería estar en casa. En la adolescencia al darse cuenta de esto decidió coaliarse con su madre en contra de su padre por su excesiva ausencia. Paulina describe una rivalidad importante con su hermano menor ya que siente que tienen preferencia por él, se sentía descalificada por su hermana mayor quien nunca aceptó ninguno de sus comentarios.

Esposo: Dentro de la familia de origen de Rolando él se sentía muy querido, valorado y amado. Comenta que la relación de sus padres es bastante buena a pesar del carácter difícil de su madre. Comenta de su abuela paterna que era muy linda, de buen humor y cariñosa.

Comenta de la alianza que tenía con su hermano Eduardo quien muere recién por suicidio ya que al haberse muerto su esposa se sintió solo y se suicido.

Elaboración del escudo familiar.

Esposa: El escudo de la familia de origen de Paulina tiene 3 divisiones: la superior formada por un libro, la parte inferior derecha formada por un pastel que simbolizaba los cumpleaños que siempre se festejaban y la inferior izquierda formada por una cruz.

Esposo: Este escudo está dividido en 4 partes: la superior izquierda formada por unas herramientas que simbolizaba los arreglos que hacían los fines de semana a las cosas que no funcionaban muy bien en casa. El cuadro superior derecho formado por una casa, la que simboliza el calor de hogar. La inferior izquierda formada por unas manos que representan la solidaridad que les caracteriza como familia y el cuadro inferior derecho formado por un paisaje con un carro que figura los paseos familiares en el auto de su padre.

CIERRE

Compartiendo mi pasado

Esposa: Las fortalezas de su familia de origen son: la presencia de. Dios, los valores inculcados, la bondad y fortaleza de su madre, quien los mantiene unidos. Como debilidades; la ausencia de su padre, la falta de autoridad y la desunión entre los hermanos.

Esposo: Las fortalezas: la unión, la solidaridad, el amor, la compresión. Como debilidades describe: la falta de comunicación de Rolando hacia el resto.

Esta familia compartió con agrado cada actividad de este taller, descubriendo tanto sus debilidades como sus fortalezas dentro de su familia de origen y como esto puede afectar a su familia nuclear.

Visión sistémica de la familia Espinoza Tinajero. Segundo Taller.

Dentro de estas familias se puede reconocer como el manejo de cada una es diferente que la otra.

En la familia de Paulina se maneja la coalición de Paulina con su madre en contra de su padre ausente, esto provoca un triangulo perverso que aleja al padre más aun del hogar tomándose en un padre periférico que se refugia en su trabajo para no enfrentarse a un hogar que para él es totalmente desconocido, debido a que su madre nunca se caso y eso impidió que el sepa cómo reaccionar ante un hogar que puede querer mucho, pero desconoce que es lo que tiene que hacer.

Por otro lado el rechazo de la hermana de Paulina provoca en ella tristeza al no saber la razón por la cual se aleja y no le da importancia a sus comentarios, lo que a mi parecer se expresa como un rechazo a Paulina por ser la preferida de la madre y la hermana le descalifica.

El manejo de la muerte dentro de la familia de Rolando me traduce la resilencia de la madre ante la presencia de las muertes consecutivas en su familia, esto provocó que la madre traspase todas sus expectativas que tenía con sus hijos fallecidos hacia Rolando, como descubrimos en el taller anterior, Rolando se volvía en el hijo delegado de todos estos sentimientos y aspiraciones que desea la madre de los otros hijos.

A.2.3.5. FAMILIA CHAVEZ SAFLA

EJERCICIOS DE APERTURA.

Presentación a través de la foto. Mi pasado

Esposa: Presentó dos fotografías, la primera cuando ella tenía 11años y estaba yendo a entrar en el colegio. Comenta que, estaba grandota y que le fue difícil entrar al colegio porque era católico y ella no era ni siquiera bautizada, la foto es de una fiesta en la que la hermana Sasha era dama, están su papa Galo y su mama Ninibe, esta foto muestra una etapa importante en la vida de Sabrina ya que se desarrolló pronto y sentía envidia de su hermana que ya tenía 15 años e iba a las fiestas y ella a pesar de ser mas alta y más desarrollada que su hermana, no podía asistir ni tampoco tener novio, pero esto le hizo madurar más rápido que su hermana y eso para ella era "genial", porque entró al colegio y se sentía muy feliz. Se independizo más de sus padres, se había escapado muchas veces a la playa, pero también fue frustrante para su hermana, porque Sabrina siempre quería hacer lo que ella hacía y si ella iba a una fiesta también tenía que llevar a su hermana menor.

La otra foto es de cuando ella tenía 3 años, y esta con su nana que prácticamente le crio ya que sus padres trabajaban mucho y de ella tiene el recuerdo de ser como su mamá. Comenta que al buscar las fotos se dio cuenta de que no tenía fotos de pequeña con la familia completa o tiene una con su padre y otra con su madre, pero no todos juntos, lo mismo pasa ahora con su familia de origen, no porque no tenga momentos en los que compartan juntos, sino por el contrario esto solo sucede en las fotos y está pensando en no volverlo a hacer para que sus hijos tenga unos lindos recuerdos.

Al pedir que Sabrina presente a "Sabri" como sus padres le presentarían, ella nombró primero a su padre, el que le presentaría como:" yo soy Galo y estas son mis hijas, mis dos muñecas preciosas maravillosas, mi hija la agrandada es mi orgullo, es la menor, es una excelente alumna, le digo la agrandada porque creció mucho, es mi adoración y ahora la quiero mucho", luego se presentó como si su madre la presentara y dijo:" Soy Ninibe, tengo dos hijas que son unas buenas chicas y son un ejemplo a seguir". De su nana (hermana mayor) expresa: "Soy Mariana, ella es Sabrina es una excelente hija, madre, hermana, amiga, es todo para mí".

Esposo: Al presentar la foto, Arturo comenta que esta imagen, es la única en la que ellos estaban juntos todos (los cinco), que tenían muchas fotos pero que el papá siempre era el fotógrafo y nunca aparecía en las fotos. Comenta sobre la relación de su padre con ellos en base a la doble vida que llevaba y como esto les afecto hasta reconocer y aceptar, esta foto fue cuando Arturo salió de caballero en una fiesta de quince años y también asistieron su

familia, sus hermanos se reían y burlaban porque estaba con un uniforme de militar. Casi siempre por ser el hermano mayor, le tocó asumir el rol del padre cuando este no estaba.

Si él fuera su madre, al presentar a Arturo diría: "el es mi hijo mayor, mi orgullo, a quien acudo cuando le necesito, el nunca me ha fallado y siempre ha estado allí, cuando mas he estado sufrida, es muy tranquilo". Si fuera su padre, el le presentaría como: "El es mi hijo mayor, quien me apoya y ayuda, tanto en los negocios como en la vida, en el puedo confiar y me ha dado unos nietos preciosos"

DESARROLLO

Familia de origen

Esposa: Algo que destacar en este cuestionario, es que Sabrina describe a su padre como el mujeriego y a su madre como estricta e imponente, dice, que ellos se encuentran unidos ahora por los nietos, y es un lazo muy importante entre ellos. Por otro lado Sabrina comenta que ella fue el lazo para que sus padres estuvieran juntos, siendo el chivo expiatorio en esa relación.

En relación a sus abuelos maternos comenta que aunque ya no los tiene, toda su infancia fue símbolo de amor y cariño, trataba de pasar mucho tiempo en casa de ellos, quienes le inculcaron el amor a Dios. Se repite dentro de esta familia el legado de los "mujeriegos" y visto esto como algo muy normal.

Sabrina, reconoce la rivalidad que existía con su hermana y como ambas usaban a sus padres dentro de esta relación, Sabrina se aliaba siempre con su padre en contra de su hermana y Sasha con su madre en contra de Sabrina y así conseguían hacer dos bandos y ponerse los unos en contra de los otros.

Esposo: Es muy reiterativo en Arturo expresar la inestabilidad que les producía en la familia de origen la doble relación que mantenía su padre, el siempre actuando de mediador en los conflictos de sus padres, siendo utilizado como un chivo expiatorio en esta relación, sin poder reaccionar bien ante la falta del padre sin embargo se sentía valioso y aportante dentro de este rol, siendo que también formaba parte de una coalición con sus hermanos en contra de sus padres ya que no podían concebir la relación que ellos llevaban..

Elaboración del escudo familiar.

Esposa: El sol gobernando el escudo que simboliza a Dios, dentro del escudo se encuentra presente en la parte superior, una paloma que simbolizaba a la hermana mayor Mariana quien ha sido su ángel, seguido por una plantita representando a la abuela materna quien adornaba, el agua al abuelo materno significando la transparencia. El padre representado con una ruleta no se sabía cómo actuar ante el pero siempre cargado de diversión, Su madre simbolizada con unas rocas que son la fortaleza y dureza pero la presencia de su padre (abuelo materno) con el agua trataba de suavizarla. La hermana simbolizada por la manzana por ser dura aunque a veces no se sabía si estaba podrida por dentro. Los animales presentes en su vida de familia de origen eran muy importantes para Sabrina, ya que eran sus confidentes y buenos amigos. Y Sabrina representada por el durazno que es su fruta preferida, riquísima, olorosa, exquisita pero frágil. La forma del escudo es como de una mujer, representando a Sabrina sobre quien se dirigía la vida de su familia.

Esposo: Su escudo se caracteriza en especial por la presencia de un sol que lo cubre, tal como su símbolo, el que simboliza un aro impenetrable, dentro una mano que expresan el trabajo, una pirámide que expresa la sabiduría y una llama de la ciencia y la inteligencia, también está presente un ojo que permite mirar alrededor y saber el porqué de las cosas y reconocer las fallas y errores que los caracterizaba. Es muy importante reconocer que dentro de este escudo fue el único que no tenía presente el amor como parte importante dentro de la familia.

CIERRE

Compartiendo mi pasado

Esposa: Describe como fortalezas en su familia de origen: el amor y la alegría. Como debilidades; la rivalidad con su hermana y lo que su padre era un “mujeriego”.

Esposo: Muestra como fortalezas de su familia de origen el amor y el respeto pero el problema era ponerles estos valores en contra de la inestabilidad expresada como la debilidad mayor de su familia.

Los conflictos de esta familia son producto nuclear son producto de el manejo de las relaciones en cada una de sus familias de origen, Sabrina descubre la falta de fotos en

donde aparezca la familia completa y las repite ahora en su familia nuclear. Sabrina lloró mucho en el cierre de este taller demostrando analógicamente que tenia algunos conflictos por allí. Arturo muy sereno siempre sonriendo ante los comentarios de los demás y del suyo propio.

Visión sistémica de la familia Chávez Safla. Segundo Taller.

Aun se percibe como Sabrina oculta muchas cosas que tiene de su vida de origen, se nota como algo no termina por expresar a pesar que trata de hacerlo, Sabrina a mi parecer siente que maduro muy rápido por la competencia que mantenía y mantiene con su hermana, esto hizo que ambas se separaran una en contra de la otra aliándose en dos bandos, lo que expresa que no quieren enfrentar sus propios conflictos, tanto de hermanas como de pareja. Ya que al coaliarse Sabrina con su padre en contra de su hermana y su madre con Sasha en contra de Sabrina, también se ponen en contra del padre contrario. Siendo así que se vuelven ambas hijas en el chivo expiatorio en la relación de pareja de sus padres.

En la familia de Arturo se encuentra una manera rara y diferente de manejo de roles, sabiendo que el padre tiene dos hogares, todos conviven en base a esto. La vida de dichas familias gira alrededor de su padre de quien depende todo. Arturo también es un chivo expiatorio en la relación de sus padres ya que empieza a reunirse por la parición de él en sus vidas. Su padre no accede casarse con su madre pero tampoco admite dejarla y ella acepta esa condición. Durante su adolescencia el sufre mucho para aceptar esta realidad pero termina por aceptarla dejando un libro de cuentas que se debe pagar y el ahora lo debe hacer con sus hijos. Tratando de no faltarles en nada y viviendo con ellos la vida que siempre quiso que su padre haga con él. Su padre traspasa todo su cariño a los nietos (hijos de Arturo), supliendo la falta y la deuda que adquirió con Arturo pagando y cumpliendo ahora con sus nietos.

A.2.3.6. FAMILIA CEDEÑO LOVATO

EJERCICIOS DE APERTURA.

Presentación a través de la foto. Mi pasado

Esposa: Presentó su fotografía cuando ella tenía 5 años en el día de su bautizo con su madre, su padre y sus hermanos. La mayor Jenny y el menor David, era una foto muy

chistosa y a la vez triste; chistosa porque cada vez que ven la foto le molestan a Graciela porque le dicen que había estado de coqueta con el cura y triste por recordar la muerte de la madrina quien era la mujer que crió a su madre y en realidad era como si fuera su abuelita. Cada vez que va a Ambato, Graciela visita su tumba llevándole flores rojas (que tanto le gustaban) en agradecimiento por haber existido y sido verdadera mamá para su madre.

Graciela estaba muy contenta mostrando su foto al recordar que fue una infancia muy feliz junto a su abuela, de la cual tiene los mejores recuerdos de su vida.

Al pedir que Graciela se presente como sus padres le presentarían, ella nombró primero a su madre, diciendo: "mi hija es mi compañera, me apoya y ayuda, también me acompaña con sus hijos y su esposo quienes son mi gran y hermosa familia", luego se presento como si su padre la presentara y dijo: "Ella es mi Gracie, mi gran hija, con la que no me llevo muy bien porque no le agrada nada de lo que yo hago y siempre está en contra de mi". Graciela comenta que su padre se expresa así porque ella no está de acuerdo con las actitudes de "mujeriego" de su padre.

Esposo: En esta foto Ramón tiene 11 años y esta jurando la bandera en la "Escuelita", como él la nombra, donde aprendió a leer y escribir, en una "escuelita de caña", pero mis padres siempre estuvieron orgullosos de mí.

Si él fuera su padre, al presentar a Ramón diría: "el es mi hijo, mi orgullo, en quien siempre he confiado y me ha ayudado cuando le necesito". Si fuera su madre, ella le presentaría como: "El es mi hijo, el que me ayuda, el que a pesar de estar lejos, siempre está preocupado, él fue mi mimado y sus hijos son mi alegría cuando les veo"

DESARROLLO

Familia de origen

Esposa: En el cuestionario de Graciela, describe la difícil relación que llevan sus padres como había tantas peleas y que ahora ya están juntos solo por costumbre. Describe que por ser la hija más pequeña de las mujeres fue la consentida de su padre y ese vínculo fue por medio de sus canciones y cuentos de mariposas. Así era tomada en cuenta y se sentía incluida en la familia. Mientras fue niña estuvo cercana a su padre por coalición en contra de su madre ya que ella siempre prefería a sus hermanos varones, ahora ella admira a su

madre y ha roto la coalición con su padre debido a que ha descubierto las traiciones hacia su madre.

Graciela comenta su rivalidad con su hermano menor, que al ser los últimos, su madre siempre defendía a su hermano, mientras su padre le defendía a ella; encontrándose triangulados ambos en la relación de sus padres por la coalición que cada uno llevaba con su padre aliado. Esto ayudaba a mantener la homeostasis del hogar y así no se "separarían nunca".

Esposo: En la familia de origen de Ramón describe como le utilizaban como chivo expiatorio en la relación de sus padres y pedía a gritos "no mas peleas".

El orgullo que sus padres sentían por él, hizo que Ramón se sienta valorado y podía opinar en las reuniones familiares y por esto se encontraba en rivalidad con su hermano mayor quien siempre peleaba con él.

En general dentro de la familia de origen de Ramón las relaciones fueron bien llevadas, a pesar que su padre "tenía otra mujer" como manifiesta su madre, ellos siempre estaban unidos y se amaban.

Elaboración del escudo familiar.

Esposa: Dibujó un escudo de su familia de origen. En la parte superior formado por Dios y el Amor que gobiernan su familia, el que se dividía en tres partes: la izquierda simbolizando a su madre Mercedes representada con unas manos en medio un corazón, las que están llenas de amor, cariño y comprensión. La parte derecha formada por su padre con trabajo y responsabilidad y en el centro formado por todos los hijos con sus nombres Raúl, Juan Carlos, Jimmy, Graciela y Galo David. Es importante reconocer que el cuadrado de Graciela es el más grande de todos.

En la parte inferior un cuadrado pequeño formado por unas cadenas que simbolizan la unión familiar.

Esposo: Dibuja su familia de origen como un cuadrado con algunas divisiones; en la parte superior los padres dibujados (Servio y Margarita quienes daban mucho amor), la generosidad representada por los hijos, en la parte de abajo el amor que les une a los nietos y el dibujo de dos caritas felices que simbolizan la alegría, en la parte inferior derecha esta

una cancha de futbol que simboliza el deporte que les unía entre hermanos. Y en la parte inferior izquierda unos caballos que simbolizan los paseos que compartían entre hermanos.

CIERRE

Compartiendo mi pasado

Esposa: Describe como fortalezas en su familia de origen: el amor y la unión. Los hermanos siempre estaban unidos como amigos. Nadie podía faltar en la mesa. Como debilidades; el padre mujeriego y la madre junto al padre por costumbre.

Esposo: Muestra como fortalezas de su familia de origen el haber crecido en un ambiente familiar y eso le enseño a ser responsable en la familia nuclear. Como debilidades: en el momento de independizarse todos se separaron y ya no estaban juntos.

Esta familia como siempre se encontraba dispuesta a compartir su vida y sus experiencias, con el toque de alegría y locuacidad permitía disminuir las tensiones del grupo y encontrarse en las alegrías que los unían en base a los recuerdos.

Visión sistémica de la familia Cedeño Lovato. Segundo Taller.

En la familia de origen de Graciela se percibe la coalición durante la infancia de ambos hermanos con sus respetivos padres del sexo contrario. Graciela se coalia con su padre en contra de su madre y David el hermano menor se coalia con su madre en contra de su padre y así se mantenían los dos bandos dentro de casa para evadir y enfrentar las relaciones de pareja.

Es clara la presencia del machismo en esta familia siendo este hogar dominado por los hombres desde el padre y hermanos hasta nietos (analizaremos en el siguiente taller) que impiden la expresión de opiniones de las mujeres de dicha familia, mismas que se ven afectadas por esta dominancia, siendo Graciela la consentida de papá y la única que ha tenido un poco más de libertad para opinar sobre las cosas que suceden con respecto a estos temas.

Es así, que ahora Gaciela, luego de reconocer la mala relación que llevaba con su madre antes de saber las “andanzas” de su padre; se encuentra coaliada con ella en contra del padre y de toda estructura machista que se le interponga.

Dentro de la familia de origen de Ramón, el se sintió utilizado para resolver los problemas de su familia, siendo el chivo expiatorio en la relación de pareja de sus padres. Resolviendo sus propios conflictos y los de ellos.

La familia de origen de Ramón era hermética por lo tanto centrípeta y al ser una familia así, la independencia de sus miembros ocasionó conflictos en todas las relaciones intrafamiliares, tanto de pareja como de padres e hijos, rompiendo la homeostasis que se mantenía hasta ese momento y permitiendo que el sistema permanezca estable.

A.3. TALLER #3: "MI FAMILIA NUCLEAR"

A.3.1. Objetivo del taller.

Reconocer los tipos de relaciones con respecto a la familia nuclear y su importancia e incidencia en la vida de familia, de pareja y en la vida de los hijos.

A.3.2. Actividades.

A.3.2.1. EJERCICIOS DE APERTURA

A.3.2.1.1. La silla vacía

Todos compartieron sobre cada uno de sus hijos, expresando con efusividad y cariño lo que significan y lo que esperaban de ellos.

Luego dramatizaron como si uno de sus hijos le presentara al papá. Todos presentaron al hijo con el cual se identificaban y con el que más cercanía tenían.

Escribieron en su bitácora sus experiencias. Lo que llama la atención, es que escriben con mucha emoción cuando se trata de sus hijos y nostalgia cuando se trata de su pareja.

A.3.2.1.2. Elaboración del escudo (familia nuclear).

La elaboración de este escudo debían hacerlo en pareja. Con creatividad y emoción diseñaron dichos escudos, usando colores y símbolos que les daban identidad.

En la preparación del escudo, se observó que unas familias se dedicaban más que otras.

La mayoría de las familias se identificaban con la presencia de Dios y el amor en sus vidas, dándoles identidad a cada una de sus sistemas nucleares.

Al presentar sus escudos comentaban con gusto lo que habían elaborado; el cómo han formado y siguen formando sus nuevas familias, descubriendo que les identifica y comparten en base al amor y la entrega que como familias han fundamentado.

En la mayoría de los presentes se noto el entrañable amor que sienten por sus hijos, la entrega y todo lo que serían capaces de hacer por ellos, inclusive de sacrificar su propia vida y sus propios sueños. Esto parece haber impedido que puedan relacionarse adecuadamente como pareja, como personas y como seres humanos. Que los hijos se críen cargados de legados y sufrimientos de su familia de origen, sobre la frase típica de: "que mis hijos no sufran lo que yo sufrí".

A.3.2.1.3. Compartiendo mi presente.

En este espacio las parejas se ubicaban en el salón junto a sus escudos y las fotos de sus hijos, mientras sonaba una canción que evocaba: las cosas maravillosas que hay en casa, los hijos y los regalos que ellos brindan, las cosas que a veces hay que renunciar cuando somos padres y las maravillas que vienen cuando ya se tiene hijos.

Muchas personas lloraban mientras veían las fotos de sus hijos, pensando en lo que viven ahora y lo que están agradecidos con la vida.

Expresaban lo mucho que querían a sus hijos y como a veces no aprovechaban la presencia de ellos en sus vidas.

A.3.3. Ejecución del Taller.

A.3.3.1. FAMILIA OCHOA CASTELLANOS

EJERCICIOS DE APERTURA

La silla vacía

Esposa: Expuso a sus hijos. Primero a su hijo mayor, como: "la sonrisa de la casa, es la luz de los tres, es aquel que une, informa y hace que la casa este en movimiento, es una

persona totalmente corazón y se da a los demás, está muy ligado al lado débil de las personas, se acerca a las personas cuando lo necesitan. Tiene 7 años y medio y está creciendo más rápido de lo que yo quisiera".

De su hija menor, comenta que: "mi Male, es mi princesa, es mi chiquita, es mi muñeca, yo desde pequeña siempre quise tener una hija, porque una siempre se imagina con una bebe no con un bebe cuando uno juega desde chiquita. Tiene tres años cumplidos, mi Malena es el sol, es un poco opuesta a Martin, sin embargo, es también alegría, es música en nuestro hogar, en nuestro corazón y lo que espero para ella es que sea feliz y que tenga la misma relación que yo tuve con mi mama, que sea mi amiga".

En el siguiente paso de representar a uno de sus hijos, represento a su hija: Yo soy Malena, tengo tres anos, esta es mi mami, ella es Cathy Castellanos Carrión, mi mami es buena, es linda conmigo, mi mami es la que me viste, la que me da de comer , mi mami es mi amiga, me consiente, me hace cosas a veces que no quiero hacer ese rato, me ayuda a hacer, pero mi mami es la que cuando está enojada grita mucho y cuando grita mucho, yo lloro, y cuando yo lloro ella grita mas, pero yo siempre acabo llorando mas, no me gusta cuando está enojada porque me toca hacer lo que no me gusta hacer. No me gusta que mi mami grite y no me gusta que mi mami se encierre con mi ñaño a conversar porque yo me siento sola".

Esposo: Comenta primero de su hijo mayor, diciendo: "Mi Martin, aparte de todo lo que ya dijo mi Cathy, el es el protector de la ñaña, le cuida mucho, siempre está con ella, pelean y todo, pero cuando ella le necesita el siempre está allí, así mismo con todos en la casa y eso es una de las cosas que a mí más me gusta de él".

De su hija: "Complementando lo de Malena es mi princesita, le veo muy grande, una parte que para mí es muy inspiradora, me llena de satisfacciones impresionantes solo con el hecho de verle y de estar un rato con ella, y es mi princesita nada más".

Fernando dramatizo a Martin y dijo: "mi papá es mi amigo, mi papa es a la persona que acudo porque él es más flexible, porque mi mamá no me deja hacer muchas cosas, mi papá me deja hacer más cosas, siempre intento preguntarle solo a mi papá para ver si me salgo solo con la mía, mi papa cuando se enoja también es muy enojado, aunque no se enoja tanto, pero si se enoja feo y mi papá me cuida, me explica muchas cosas, más de las que a

veces quisiera y quisiera jugar mucho más con mi papá, pero mi papá pasa mucho tiempo cansado, no juega mucho conmigo, no le gusta jugar en sitios abiertos conmigo, prefiere hacer cosas como armar legos y juegos que son de estar quieto, que a mí no me gustan pero a mi papá sí".

DESARROLLO

Familia nuclear

Esposa: La relación de esposos para Catalina es bastante homogénea y armónica, su esposo presenta valores muy importantes como la honestidad, la generosidad y lo gracioso que es. Catalina relaciona a Fernando con su familia de origen en cuanto a la importancia que dan ambos a la familia y que existe una buena comunicación "ahora sí" en su familia nuclear a diferencia de su familia de origen, (especie de reclamo). Esta unidad y buena comunicación en su familia nuclear para Catalina, aparte de ser un buen punto, también tiene su lado negativo, el que ha impedido que puedan relacionarse con los demás y les ha aislado de la sociedad, volviéndose en una familia centrípeta.

Algo importante que descubrir en los apuntes de Catalina es, que ella escucha más a su hijo y le da más cosas a su hija, sintiendo que su hija está más cerca de ella que su hijo, porque él debe ser más fuerte.

En cuanto a los triángulos, ya que es una familia centrípeta, se repiten entre todos los miembros de la familia nuclear, debido a las alianzas producidas en ella, entre los hijos y un padre.

Esposo: El encuentra que su relación de pareja es única y especial, se han llevado bien y no tienen ninguna relación con su familia de origen. La esposa es su ángel. En la relación con sus hijos, dice ser más exigente con su hijo Martin que con su hija Malena, con la cual es más condescendiente, pero su hijo Martin tiene mayor confianza con su padre ya que pueden conversar más con él.

Fernando comenta que hay mucha paciencia y tranquilidad en su hogar y eso les lleva a dialogar más. Expresándose así, un ambiente de armonía y confianza en casa tanto con su pareja como con sus hijos, que lo ven como un padre relajado y a pesar de los problemas lo ven feliz y que sale adelante en la adversidad.

Elaboración del escudo familiar.

El escudo de esta familia se basa en algunos momentos. Los de mayor alegría es cuando juegan los cuatro, no importa el juego que sea, esto está representado dentro del escudo con una casa construida de legos, que es lo que más juegan. Esta casa tiene unos globitos figurando una fiesta de alegría. Dentro de los legos se encuentra dibujada la familia, demostrando que prefieren pasar entre los cuatro y no salir de casa. La cruz representa su motivación, ya que siempre esta Dios dentro de la casa como parte de sus vidas. El corazón que rodea a todo el escudo simboliza la unión y los sentimientos. Este corazón estaba sujetado por una paloma, la que personifica un vuelo en el que todos van hacia un mismo lugar, donde todos son felices yendo siempre juntos.

CIERRE

Compartiendo mí presente.

Esposa: Se sintió muy compenetrada con el ejercicio, se veía en ella su sensación de alegría al ver a sus hijos como una proyección en su vida. Para Catalina fue preocupación el ser una familia muy cerrada hacia los demás, se dio cuenta que eso tal vez les estaba alejando de la sociedad, permitiendo además la presencia de triángulos por sus tan estrechas relaciones.

Esposo: Su preocupación es la vida que quisiera que sus hijos vivieran. Como le gusta compartir con la familia, desearía que ellos fueran uno solo, como un gran puño, pero a la vez esto no les permite abrirse hacia los demás y relacionarse.

Esta familia reconoce ser una familia unida, pero al ser demasiado fusionada les perjudica, descubriendo que tal vez, al relacionarse con otras familias, pueden compartir otras vivencias que permitan alivianar el peso de las cargas y ayudar a ver desde lejos y con otros ojos, cosas que no se permiten mirar cuando se presencia su propia historia.

Visión sistémica de la familia Ochoa Castellanos. Tercer Taller.

Es importante destacar que Catalina se hace cargo absolutamente de todo en la casa, sintiéndose cansada y agobiada, siendo esto parte de un legado pasado por su madre y que ahora Catalina lo está pasando a su hijo mayor, quien debe cuidar de su hermana y no desatenderla.

Con respecto a Malena, su hija menor, Catalina, espera que ella repita lo mismo que vivió Catalina con su madre, que sea, su amiga. ¿Esto tal vez se pudiese convertir, en un legado de alianzas en contra del padre? ¿O en contra de quien? Me queda la pregunta.

En cuanto a Fernando, hay que tomar en cuenta que lo que más le gusta de su hijo es el ser "el protector" de su hermana, lo que me da la impresión que, es un legado de Fernando, de su propio trabajo de protector de sus hermanos al morir su padre, esto se suma al legado de la madre de ser quien cargue con el sufrimiento y las cargas de los otros. A criterio personal este niño, ya tiene un libro de meritos abierto, el que intentará cobrar en cualquier momento.

Fernando piensa que su hija es su princesita, y como buena princesa, es dominadora y mandona, esperando que sus súbditos le rindan pleitesía y por eso ella será grande, gracias a que su hermano cargue las cargas por ella?.

Al verse como una familia bastante unida, puede ser una arma de doble filo, lo que puede aislarles de los demás, se podría decir que es una familia centrípeta con muy poca permeabilidad, con los hijos aliados a la madre, convirtiéndose como diría Nagy, en delegados vinculados dentro de esta familia.

Algo importante que descubrir en los apuntes de Catalina, es que ella escucha más a su hijo y le da más cosas a Malena, tal vez esto, pueda ser una compensación para regular los legados de madre a hija que aprendió de su propia madre, impidiendo que ambas se puedan comunicar bien, porque mientras Catalina grita más, Malena llora más, y así se repite el circulo vicioso entre ellas. Sin embargo esto no impide que ambas sean amigas y sean más unidas, siendo que, también por el legado cultural, de que los hombres son más fuertes, como Catalina manifiesta, "Martin debe ser más fuerte". El también se siente delegado a ser quien proteja y ayude a los demás, en especial a su hermana, tal como lo hacen todos en la familia de origen de Catalina.

Fernando mira la vida con más libertad, sin tanta presión, lo que le ha llevado a ser más tranquilo inclusive en la relación de jerarquía con sus hijos, tanto que, está de acuerdo con Catalina de que ella es la que pone autoridad, complementándose con ella al ser quien escucha más a sus hijos y los mima mas.

En lo que coinciden ambos padres, es en el deseo de ver a sus hijos felices, a pesar de que tienen ciertas expectativas puestas en ellos.

A.3.3.2. FAMILIA ALBAN CORONEL

EJERCICIOS DE APERTURA

La silla vacía

Esposa: Expuso a sus dos hijas. Y dijo: "estas son mis dos hijas, Paula Camila e Isabela Anahí, son mis dos ángeles prestados por Dios, desde que nacieron son muy hermosas, son el fruto del amor que nos tenemos tanto Geovanny como yo, las queremos muchísimo. Paula Camila es una niña súper despierta muy pilas, tiene algo en su mente que le hace viajar más allá, es súper inquieta, no puede estar quieta ni siquiera durmiendo, le gusta curiosear mucho, le encanta pintar".

De su hija menor, comenta que: "Isabela es una niña muy cariñosa y expresiva, le encantan los besos y la curiosidad de aprender, es muy expresiva, risueña y alegre, es quien pone la chispa en la casa para alegrar a todos"

Esposo: "Aquí están mis dos hijas, Paula Camila e Isabela Anahí, como ya escucharon de Anita, Paula Camila es una niña muy inquieta, en mi familia de origen éramos todos regidos bajo un régimen militar, para todos lo mismo, no había preferencias para nadie, no podíamos expresar lo que sentíamos y no es fácil para mí porque yo nuca compartí con mis papás y la verdad es difícil para mí".

De su hija menor comenta: "Ella es una niña también inquieta, súper cariñosa, yo siento que cuando nacieron las dos siempre pedía que nazcan bien, que nazcan sanas, va a ser muy inteligente, como dicen que eso hereda de los papás, (risas compartidas de los presentes)".

Geovanny compartió en sus impresiones que sus hijas son lo más importante en su vida y las quiere entrañablemente a pesar de su estrictez".

DESARROLLO

Familia nuclear

Esposa: En Anita se repite la imagen de padre en su esposo, quien es autoritario y mandón, esto coincide con las expectativas que tiene de su pareja al querer que viva sus principios y como Geovanny no comunicaba mucho, sus padres creían que no era un hombre bueno.

Algo que notar en estos apuntes es que reconoce que ya no pueden salir a disfrutar como antes de que nazcan sus hijas. De lo que también se arrepiente es de trabajar demasiado ya que no puede estar cerca de sus hijas y los abuelos han asumido el rol de padres y las siente lejos. Le molesta a Ana sobremanera que sus padres tratan de enseñarle como educar a sus hijas.

En cuanto a los triángulos, siente que su madre se ha coaliado con su hija Paula Camila en contra de Ana, reconociendo que actúa muy similar a su madre, sin embargo, apenas se da cuenta de su error pide disculpas o trata de enmendarlo. Por esto son los problemas que ellos tienen, ya que su padre quiere asumir el rol de madre ante Ana sin recordar que ahora ese ya no es su rol.

Esposo: Por lo contrario dentro de la familia de Geovanny, Anita fue muy aceptada por sus suegros desde el inicio de la relación. Por la forma de ser de Geovanny y todo lo que vivió de niño, el es muy poco expresivo, sin embargo quiere mucho a sus hijas.

Geovanny está de acuerdo con su esposa de que han descuidado un poco su relación de pareja y por ello desde el nacimiento de su segunda hija (Isabela Anahi), han tratado de cambiar las cosas mejorando su relación de pareja y con su hija menor, en especial Geovanny.

En cuanto a la educación de sus hijas y la formación de triángulos, Geovanny concuerda con su esposa en que la madre se coalia con su hija mayor (Paula Camila) en contra de Ana, ya que, la madre quiere asumir un rol que ya no le compete, queriendo enseñar a Ana como se debe educar a sus hijas. Esto le molesta no solo a Ana sino también a Geovanny sintiendo el alejamiento de sus hijas y la tristeza de no poder estar junto a ellas.

Elaboración del escudo familiar.

El escudo de esta familia, fue representado como un escudo doble porque para ellos simboliza; fuerza, carácter, respaldo. Este escudo está dividido en 4 partes: La superior izquierda formada por un árbol el que significa la firmeza y fortaleza, la parte superior

derecha formada por una biblia como fuente de valores, la parte inferior izquierda formada por una balanza como equidad, igualdad entre todos nosotros y hacia nuestros hijos y de ellos hacia nosotros, iguales en la pareja ninguno va a ser más que otro y por ultimo en la parte inferior derecha, por la casa que significa la seguridad y sellando estas cuatro cosas en el centro un corazón, que simboliza el amor.

CIERRE

Compartiendo mí presente.

Esposa: Dentro de este análisis de la familia nuclear, Ana describe como fortalezas: el amor por todo lo que hacen, la firmeza, los valores, la justicia, la seguridad y la presencia de Dios que debe gobernar sus vidas. Como debilidades: la falta de paciencia, la falta de algo de tolerancia, la falta de trabajo en equipo y la falta de comunicación.

Esposo: Como fortalezas describe: la firmeza, los valores, la igualdad, la seguridad, el amor y como debilidades: la falta de independencia y de comunicación.

Es importante descubrir como en esta pareja se repite los parámetros de valorización tanto de las fortalezas como de las debilidades dentro de la familia, es decir, que: la firmeza, los valores, la seguridad y el amor son valores importantes como fortalezas dentro de esta familia nuclear al igual que las debilidades como la falta de comunicación que es la más notoria dentro de esta familia. Sin embargo para Geovanny la falta de independencia le afecta, ya que, sus suegros permanecen mucho tiempo a cargo de sus hijas y Ana reclama la falta de tolerancia y paciencia, sumado a la imagen del padre autoritario que fue su padre y ahora es su yerno.

Visión sistémica de la familia Alban Coronel. Tercer Taller.

Dentro de este taller podemos reconocer que Ana no se siente contenta con la manera como se están manejando los roles de esta familia, tanto de la nuclear como de la de origen.

De acuerdo con lo expuesto, Ana se encuentra entre la espada y la pared, ya que por un lado lucha con su rol de hija y por otro lado con el de esposa y madre, esto afecta sobremanera a Geovanny, quien siente que sus hijas cada vez más se encuentran alejadas de ella.

Dentro de la elaboración del escudo, esta familia expreso cuatro elementos importantes, que son seguridad, sabiduría, equidad y calor de hogar.

La presencia de triángulos dentro de esta familia es por la falta de empoderamiento de los respectivos roles, los que se han ido desplazando con el tiempo, debido a la ausencia de los padres durante el día, los abuelos han asumido el rol de padres. Ahora Ana y Geovanny en este taller pudieron aclarar un poco ciertos roces y reconocer que este tema se les está yendo un poco de las manos, ya que la madre de Ana en especial, quiere enseñarle a ser madre, pero en base a una rivalidad fundamentada en la coalición con su nieta (Paula Camila) para demostrarle quien es mejor, Ana o su madre.

Se percibe como se abre un libro de meritos en esta familia desde los orígenes, ya que los padres de Ana reconocen haber cometido algunos errores en la crianza de sus hijos quedando una deuda con ellos, ahora tratan de pagar esa deuda con sus nietas.

Algo importante que destacar es como Geovanny y Ana luchan por romper la cadena de legados que acarrean de sus familias de origen, Geovanny está tratando de involucrarse más con sus hijas para que no le suceda lo mismo que con su padre, que al ser periférico y ausentarse por mucho tiempo no fue cercano y creó en ellos resentimientos. En el caso de Ana ella en sus apuntes redacta que, ella es muy parecida a su madre en sus actitudes y por eso trata de enmendar su errores o pedir disculpas por lo que ha hecho.

La falta de comunicación es algo en lo que concuerda esta familia que les hace falta mejorar dentro de la relación, para que todo fluya de una mejor manera y así los roles también podrán ser llevados de una manera correcta y podrían organizarse mejor en todos los aspectos de la educación de sus hijas e inclusive en la relación de pareja.

En lo que coinciden ambos padres, es en las fortalezas y debilidades que como familia nuclear manejan, ya que al tenerlo claro podrán trabajar en ello para que las cosas funcionen mejor.

A.3.3.3. FAMILIA TOLEDO DOMINGUEZ

EJERCICIOS DE APERTURA

La silla vacía

Esposa: Expuso a sus hijos. Primero a su hijo menor, Josué, "el que no me deja nunca cuando me ve no quiere soltarme y siempre me dice mama, mama", luego su hija la intermedia; "ella es Paula Victoria es una niña muy inteligente y súper pilas, pero cuando quiere pelear con su hermano me sacan de casillas", por último a su hijo el mayor, Christopher, (que es el hijo de su primer matrimonio), "él es quien me ayuda, pero también molesta mucho a sus hermanos y debe ser el mejor como ejemplo a sus hermanos"

En el siguiente paso de representar a uno de sus hijos, represento a todos, "empezando por Josué, el que dice "mamá tete, mamá tete", en este momento Braulio interrumpe diciendo: "más que mama es mi tete lo que busca" (refiriéndose al seno materno). La Pauly diría: "mi mami que me quiere mucho, mi mami que me cuida" y mi hijo Sebas: "mi mami que me exige, mi mami que me quiere y mi mami que es malgenio"

Esposo: Presenta a sus hijos: "empezando por el más pequeño, Josué, Pauly que creo que le conocen todos y Sebastián (Christopher). Tratamos siempre del fin de semana estar juntos y compartir en familia, A Josué le gustan las pelotas, Pauly es muy inteligente y le gusta ver televisión y Sebastián que le gusta jugar juegos de video.

"Como les presentarían a mis hijos; Josué seria: mi papi juega futbol conmigo porque juega día y noche con la pelota, tiene tres pelotas y las tres que él tiene, las mete en la cama, está aprendiendo a caminar y cada vez que me mira dice quiero jugar, quiero jugar futbol. La Pauly es muy extrovertida, yo creo que ella es la que une a la familia porque cuando me ve a mi enojado, me pregunta papi que es lo que te pasa, solo cuéntame, dime, no tengas vergüenza. Solo tienes que hablar papi yo te comprendo, que mi mami está enojada contigo, no mi amor no es eso, ¿que no entiendes matemáticas? Ella como les digo, creo que es la chispa de la casa, como yo era en mi tiempo en mi familia. Con Sebastián nos pasamos chévere cuando salimos de paseo o en la casa, cuando le toca hacer tareas no mucho porque no le gusta hacer.

Braulio hizo como si fueran sus tres hijos quienes le presenten: "Pauly diría, "el es mi papi querido", Sebastián, "él es mi papi Beto" y Josué diría: "el es mi papi".

DESARROLLO

Familia nuclear

Esposa: El compartir con su pareja le ha permitido estar más unida a él, sugiere que la relación a partir de la llegada de los hijos cambio en un 100%, encontrando en una calificación del 1 al 10 en 3 a la relación de pareja primando el ser padres antes que pareja, esto ha producido serias discusiones entre ellos pero el compromiso y la comprensión han permitido seguir adelante.

En la relación con sus hijos Eugenia se piensa como "exigente y brava", considerando que el orden y el cumplimiento son unas de sus exigencias. Eugenia cataloga que no existen favoritismos por nadie, sin embargo en el momento que se le pide que redacte las expectativas que tiene en cada uno de sus hijos, tiene diferentes expectativas para cada uno, por ejemplo entre Josué y Christopher se nota la diferencia, ya que al hijo mayor desea que fuera "un profesional exitoso", de Paula que "sea exitosa" y mientras tanto que el hijo menor solo "sea profesional".

En cuanto a los triángulos, reconoce que existe una coalición con su hija en contra del padre, queriendo predisponerle a la relación, sin guardar el respeto por la relación de padre e hija. Esto para no enfrentar la relación de pareja que se encuentra debilitada.

Esposo: Braulio admira de su esposa el esfuerzo y la dedicación que pone a las cosas, reconoce que ella tiene el mismo carácter que su madre, el problema para él es que su familia de origen permita la nueva relación (Eugenia).

A diferencia de su esposa en la calificación de la pareja él le da un 7, ya que él no se siente dentro de la relación como su esposa sino mas bien tranquilo y seguro de su camino.

Braulio tiene un sufrimiento que expresa en su cuestionario, que no puede estar cerca de su otra hija María Paz (de su primer compromiso). Reconoce que la autoridad la pone su esposa y que ella es quien impone las reglas. No tiene ningún favoritismo por ninguno de sus hijos y desearía verlos profesionales a todos.

Elaboración del escudo familiar.

Esta familia representó su escudo con un corazón y un par de anillos, el corazón es porque entre los miembros de la familia comparten mucho amor y los anillos significan compromiso, en la parte inferior se encuentran las iniciales T D (Toledo Domínguez). En la parte superior una leyenda: "El compromiso es hacernos felices siempre", siendo que

identifica en su totalidad a la familia, ya que las actividades que comparten juntos, son los paseos familiares, en especial Pauly es la que más se divierte ya que es la guía de grupo porque descubre las cosas, la que une a la familia y les cuida de que nos les suceda nada.

CIERRE

Compartiendo mí presente.

Esposa: En este momento del ejercicio, Eugenia se encontraba muy compenetrada, ella miraba con mucha ternura a sus hijos y con una sonrisa en su rostro se le escapo una lágrima. Luego comento como podemos ser tan agradecidos con la vida por poder ser madres y que a ella le duele que muchas veces es demasiado dura en especial con su hijo el mayor.

Encuentra como fortalezas dentro de su familia nuclear: que a donde van siempre están todos. Como debilidades: El malgenio o la impaciencia que les domina y echan a perder un momento para disfrutar.

Esposo: En este momento Braulio admiró con devoción a sus hijos, se sonreía mientras los miraba y escuchaba la canción afirmando analógicamente con la cabeza en algunas frases que parece coincidían con sus vidas.

Visión sistémica de la familia Toledo Domínguez. Tercer Taller.

Al calificar Eugenia con 3 sobre 10 a su relación de pareja, demuestra que no se siente bien, que su hogar no es lo que ella esperaba y que le duele mucho que la relación haya pasado de ser más pareja a ser más padres y esto la agobia completamente.

Por otro lado Braulio es tan responsable con su familia que trabaja sin parar para poderles dar lo que necesitan a costa de no pasar con ellos, Eugenia se quejaba porque era vago, ahora que ya trabaja se queja porque no pasa en casa. ¿De donde proviene esta inconformidad? Esto está abriendo un libro de cuentas en esta pareja que deberá pagar en algún momento.

Al Eugenia ser ordenada y organizada ha permitido dar estabilidad a este hogar y a su esposo quien es totalmente lo contrario.

Esta familia trata de permanecer unida en especial en los paseos que son los lugares donde pueden disfrutar y ser felices. Esto llena mucho a los niños quienes permanecen a la expectativa de esta situación y si no se da, ellos también sufren.

Como en todas las familias se repite el legado de familia de origen en lo que todos hasta ahora coinciden en que a pesar de que no quieren reproducir lo vivido en sus familias de origen, lo repiten por el ejemplo que recibieron. Aunque siempre están tratando de no ser como sus padres en algún momento.

Al Eugenia compartir que no prefiere a ninguno de sus hijos, tiene diferentes expectativas con cada uno de ellos (como ya se describió anteriormente), al parecer si tiene preferencia por su hijo el menor ya que de los dos mayores exige que sean profesionales exitosos, mientras que de su hijo el menor simplemente que sea un profesional nada más.

Nuevamente en este taller se descubre que Braulio esta menos complicado que Eugenia en su vida diaria familiar. Pero ahora se cuestiona ¿será tal vez que se des complica porque delega toda la responsabilidad en su esposa y el no se involucra? ¿O que realmente es un hombre tranquilo?

Es importante tomar en cuenta la presencia de los triángulos, en especial el que se forma por la coalición de Eugenia con su hija en contra de su esposo coincidiendo con el que ella formaba entre sus padres, repitiendo los legados a su hija de ser quien juzgue a su padre y quien cargue con esa deuda.

Revisando en los apuntes de Braulio, hay que destacar su preocupación por sentir a su hija Mari Paz alejada de él, a la que frente al grupo jamás nombró, pero si escribió en su bitácora. ¿Tal vez será un problema con su esposa por eso trata de evitar ese tema?

A.3.3.4. FAMILIA ESPINOZA TINAJERO

EJERCICIOS DE APERTURA

La silla vacía

Esposa: La peculiaridad de esta familia es que tienen solo un hijo. Al presentarlo dijo: “Este es Sergio Eduardo Espinoza Tinajero, nació el 14 de noviembre del 2005, tiene tres años y medio, algo así, mi hijo es muy activo, muy alegre, le encantan los carros, las

motos, todo lo que tiene ruedas le encanta, le fascina, dice que va a ser ingeniero mecánico, estoy muy orgullosa de él, es muy cariñoso, nos ama y le amamos"

Comenta en sus apuntes que:" es la primera vez que presento a mi hijo, Sergio Eduardo, nunca lo había hecho. Tenía muchas cosas que decir y me olvide. Pero lo más importante es que lo amo con todo mi corazón, es mi vida. Y sé que la de Rolando también".

En el siguiente paso de representar a su hijo, presentándole diría: "Yo soy Sergio, mi mama se llama Paulina, es exagerada pero me quiere mucho, es una mujercita y la quiero".

Esposo: Al presentar a su hijo dijo: "La cualidad de todos los niños es llenarnos de alegría y hacernos sentir. Bueno le gusta mucho los autos, es muy curioso, le gusta mucho las herramientas, es muy activo, el parque, jugar con nosotros, es un niño que le gusta ser molestoso, cariñoso, juguetón, a veces fastidioso, ósea, todas las cosas que un niño hace a su edad, pienso que todos lo hicimos así y lo amamos mucho".

En los apuntes de Rolando dice: "Al presentarme encarnando a mi hijo, me di cuenta que tengo que dar más para que mi hijo sepa quién soy y lo mucho que lo amo"

Rolando se presento como si su hijo lo hiciera y dijo: "El es de pocas palabras, pero diría: Soy Sergio este es mi papi Rolis, mi papi me molesta mucho y trabaja en el Kia"

DESARROLLO

Familia nuclear

Esposa: Algo que identifica en su pareja es el respeto y la falta de vicios, esto también estaba presente en su familia de origen. La falta de comunicación también se repite de su familia de origen ya que el padre al no estar en casa casi no podía dialogar con su esposa y esto ahora también se repite entre Paulina y Rolando.

Algo importante que descubrir en los apuntes de Paulina es, como describe a su esposo: buen padre, sin embargo lo que le preocupa es que es un poco violento y eso le duele a Paulina, quien quiere resolver los problemas con su hijo con el dialogo, mientras que Rolando con los golpes. Pero aun así ella piensa que su esposo es un buen padre.

En cuanto a los triángulos, Paulina acepta que su hijo es tomado como el chivo expiatorio de la relación de pareja, ya que han centrado su atención en el pequeño y dejado a un lado el rol de pareja.

Esposo: Recalca como valores en su pareja que también aparecen en su familia de origen, la inteligencia, la lealtad, la ternura. Lo que más admira de su esposa es la inteligencia y su sencillez, al ser una buena persona y una buena madre.

Rolando reconoce que la relación de pareja ha quedado de lado por volcar el cariño y la atención sobre Sergio, también porque con su otro hijo no puede estar.

Reconoce que es un padre castigador pero a la vez cariñoso, juguetón con quien comparte la vida su hijo, le busca cuando necesita, pone más límites y está feliz a su lado.

Elaboración del escudo familiar.

Es un escudo de armas, el centro está formado a manera de conjuntos 3 circunferencias que representan: la primera de la izquierda, lo que les une con Sergio, que le gusta las herramientas, los autos, las fotografías y la lectura. En el circulo del medio representado por una cruz que significa la presencia de Cristo en su vida quien les brinda el amor y por último el circulo de la derecha que simboliza los paseos, el campo y las salidas a descansar en otros lugares. En la parte superior del escudo se encuentra un rayo, simbolizando al Rayo Mc Queen (dibujo animado que le encanta a Sergio). Y en la parte inferior del escudo el dibujo de una casa con una familia formada por Rolando, Sergio y Paulina y debajo de esto las iniciales RSP (nombres de cada uno).

CIERRE

Compartiendo mí presente.

Esposa: Se sintió muy compenetrada con el ejercicio, se veía su gran amor hacia su hijo y como en sus lagrimas expresaba lo que significaba para ella. Fue muy importante escuchar la canción porque pudo reconocer en su hijo las cosas que ahí se describían y como se identificaba con la canción. Asume como fortalezas de su familia nuclear: el amor, la unión, Dios en su corazón, la oración en familia. Como debilidades: no se pueden poner de acuerdo fácilmente y la diferencia en el temperamento.

Esposo: como fortalezas expone a: unión, Dios, compartir, amistad (amor). Como debilidades la falta de tiempo debido al trabajo y así no poder compartir más.

Esta familia reconoce ser una familia unida, pero como debilidades tienen: la falta de comunicación, también reconocen que todo en ellos a girado en torno a Sergio, sus deseos y necesidades. Coinciden como fortalezas a la unión y a Dios. Esperando continuar con los talleres para descubrir mas sobre los orígenes de sus actitudes y como mejorar por el bienestar de su hijo.

Visión sistémica de la familia Espinoza Tinajero. Tercer Taller.

Es importante destacar que Paulina tiene mucho amor hacia su hijo y también un sentimiento de culpa de no poder pasar más tiempo con él, lo que coincide con el sentimiento de Rolando quien dice que por la falta de tiempo dedicado al trabajo a descuidado su familia.

Es importante describir dentro de las fortalezas que expresa Rolando coloca a la amistad. ¿Será que ya no existe el amor sino más bien el compañerismo? Como comenta Paulina: "Rolando es un buen compañero". Al parecer ellos están más unidos como padres que como pareja dejando una sensación de amistad en ellos.

En el lenguaje analógico de esta pareja en especial de Rolando se descubre una profunda tristeza en su rostro acompañado de pesadumbre y dolor. A su vez en Paulina quien expresa con llanto sus sentimientos hacia su hijo y su esposo.

La presencia de la responsabilidad, el respeto y la falta de vicios ha logrado que Paulina se identifique con su esposo en el nuevo hogar, pero es clara la falta de consensos y comunicación en ellos por lo que siempre tienen roces y problemas.

En cuanto a los triángulos, es muy evidente el que ha formado con Sergio, el cual al ser hijo único ya es parte de un sistema triangular, pero es expuesto como el chivo expiatorio de la relación de pareja, quienes se ven cada vez más lejanos, en este sentido se da más espacio al ser padres que pareja, porque su hijo a cubierto todos sus espacios en la vida.

Al reconocer que Rolando es el "castigador" ha asumido un rol de violencia dentro del hogar, en especial ante su hijo con el que ejerce autoridad, seguramente porque debe haberlo aprendido en su familia de origen.

En lo que coinciden ambos padres, es en el amor a Dios y la presencia de él en sus vidas, la unión y el compartir lo que podría tomarse como recursos dentro de esta familia que al parecer esta derrumbándose y como no se comunican no pueden solucionar sus conflictos.

A.3.3.5. FAMILIA CHAVEZ SAFLA

EJERCICIOS DE APERTURA

La silla vacía

Esposa: Escribe en su bitácora: "Mis hijos son mi vida y quiero aprovechar todo lo que tengo y tendré. Son lo más bello que existe en todo el mundo y los adoro, que Dios los bendiga siempre". Al presentarlos por las fotos dice:" Estos son mis hijos, son mi vida entera, mi Sebas es el primero de mis chiquitos, es mi orgullo, es el niño más valiente del mundo, es increíblemente valiente, no se imaginan las cosas que a su cortita edad le ha tocado vivir y aun así, es tan positivo que hasta en el peor momento su manera de vivir la vida es felicidad, por ejemplo estaba con un suero que le duele y trata de imaginarse que el suero era un juguete, es un niño extraordinario y muy amoroso, a veces no sabe cómo expresarse pero si tuviera que describir a mi hijo con una palabra diría que es un amor.

De su hija menor, comenta: "Es mi hija Doménica, es una loca, es una tremenda, trata siempre de imitar al hermano y le sale muy bien que le saca de casillas al hermano y terminan peleándose pero a los 5 minutos están de abrazos y besos, son muy unidos, son muy unidos, ella tiene muchas habilidades y de alguna u otra manera trata de aprender de su hermano y a la vez ayudarle a aprender a su hermano, no sé si yo le inculque eso en ella con el ejemplo, nunca tratando de exigirle, pero ella lo ha entendido muy bien".

Al presentarse como uno de sus hijos le presentara lo hizo como Sebastián, el que diría: "Esta es mi mamita, la que quiero mucho".

Esposo: Comenta, diciendo: "Estos son mis hijos, Sebastián y Doménica, son para mí lo más importante en mi vida. Lo más bonito de Sebastián es una persona que busca la felicidad ante situaciones complicadas trata de buscar la alegría de él y del resto, recuerdo una vez que estaba enfermo con una fiebre altísima con la gripe y me queda mirando (yo obviamente estaba muy preocupado) y me dice, papito dame una sonrisa, o sea él, porque el trata de reponerse rápido porque a él le gusta estar alegre".

De su hija: “Mi hija trata todos los días de aprender algo especialmente del hermano, es una niña que basta con una mirada le llena a uno de paz de alegría con su sonrisa. Son buenos muchachos a veces pelean entre ellos, pero igual después de 5 minutos están otra vez abrazándose. Yo de pronto antes de tener hijos pensaba que era una situación muy dura una carga difícil de llevar pero ahora luego de tenerlos sé que es una bendición”.

Arturo dice que sus hijos le presentarían, así; Sebastián diría: “Este es mi papito y lo quiero mucho” y Domenica: “Este es mi papito lindo”.

DESARROLLO

Familia nuclear

Esposa: Para Sabrina es muy importante el respeto, siendo este el valor más sobresaliente que tiene su esposo y que se repite en su familia de origen; presentes también la honestidad, la paciencia y la perseverancia. A lo largo de este cuestionario, Sabrina repite con frecuencia estas palabras como valores primordiales en el manejo de su familia nuclear, como valores que ella y su esposo poseen y transmiten a sus hijos.

Algo importante que descubrir en Sabrina y sus comentarios es que dice no tener preferencia por ninguno de sus hijos, sin embargo Doménica quiere parecerse a su hermano. El trato preferencial a Sebastián es notorio, en reiteradas ocasiones Sabrina repite que ha sido injusta con él, que Sebastián es mucho más sensible y que hay que tener más paciencia por su condición de salud.

En cuanto a los triángulos, Sabrina no manifiesta la presencia de ninguno, sin embargo se mira una coalición de Sabrina con Sebastián en contra de su hermana, la que tiene que imitarlo para poder competir con él.

Esposo: El mayor valor de su esposa es el respeto y la confianza, repitiendo de su familia de origen la entrega, la perseverancia y el amor.

Comenta, que como la mayoría de las relaciones de Arturo esta empezó como una aventura convirtiéndose de a poco en amor, en especial al enfrentar los problemas neurológicos de su hijo, esto les unió más y les llevó a enfrentarlo juntos. Reconociendo Arturo sus preferencias por Sebastián en especial por la atención que le pone y dedica debido a sus necesidades especiales.

Arturo reconoce la diferencia que tiene con la forma de pensar de su padre con respecto a la familia, ya que afirma ser diferente tanto en la personalidad como en la visión de las cosas.

La educación de sus hijos esta direccionada por la madre quien impone la autoridad con coerción y amenazas, mientras el pone autoridad con razonamiento y firmeza.

Con respecto a los triángulos, admite que existe una fuerte alianza con su hijo mayor la que no afecta a nadie en especifico, pero indirectamente afecta a Doménica quien al verse sola ha tenido que asumir el rol de imitar a su hermano para sentirse aceptada.

Elaboración del escudo familiar.

El escudo de esta familia se basa en algunos elementos. Está formado por un círculo que para Arturo es muy importante porque lo establece como una protección y Sabrina lo identifica también a esa protección como Dios, por eso está representado como un sol, que da luz y protección. Dentro de este están todos los miembros de esta familia nuclear, representados cada uno con un símbolo: Arturo con un martillo que es trabajo, fuerza y construcción. Sabrina con el mar que es grande, impulsivo pero también a veces reposado. Doménica que es una rosa, un detalle hermoso, noble, olorosa, linda. Sebastián con una estrella que es brillante, luz y claridad para nosotros. Alrededor de estos símbolos se encuentran otras que forman parte de su vida diaria; el perrito, la música, el corazón que expresa el amor, las manos que son todas las personas que nos acompañan y nos apoyan con nuestros hijos, la escuelita que también es importante para nosotros y curiosamente un trencito y les encanta a mis hijos los trenes, es más, tienen una colección infinita de ellos y se la pasan jugando día y noche con ellos.

CIERRE

Compartiendo mí presente.

Esposa: Expresa que ha sido difícil complementarse con su esposo, el que vive simétricamente su vida mientras Sabrina la vive más llena y completa con la alegría de vivir sin complicaciones. Para Sabrina fue un periodo difícil el inicio de la relación al traer un hijo al mundo sin la presencia del padre y luego ver que de a poco se involucraba, en especial por el problema neurológico de Sebastián, que con sentimiento de culpa se

preocupa más por él por todo lo que les toco pasar. Sabrina en su vivencia con este espacio del taller, lloraba copiosamente al mirar a sus hijos y su escudo.

Esposo: Arturo se sentó frente al escudo y las fotos de sus hijos, mientras abrazaba a su esposa ambos miraban la pared en donde se coloco esto. Comparte su necesidad de concretar la identidad de familia, ya que, siente que aun está en construcción, pero que le falta algo y quisiera encontrar pronto ese algo que les pueda identificar completamente.

Esta familia comenta que desde hace poco tiempo (2 meses atrás), han empezado a cambiar las cosas, Arturo está tratando de involucrarse más en las cosas de familia haciéndoles mucho bien a sus hijos quienes ahora sienten al padre más cercano. La presencia de la enfermedad de su hijo permitió que se unan más y puedan sacarlo adelante. Se encuentran en la búsqueda de algo que les identifique concretamente y se fueron con esta tarea.

Visión sistémica de la familia Chávez Safla. Tercer Taller.

Es importante destacar que Sabrina es una persona que ha luchado por su hogar y sacarlo adelante para transformar la visión de su esposo que primero solo le veía como una aventura y pasión, a verle ahora como el amor, la confianza y la perseverancia.

Al decir Sabrina que no existen preferencias en esta familia, podemos descubrir que realmente si las hay, en especial por las necesidades especiales de su hijo mayor y esto ha volcado a Doménica a tratar de imitar a su hermano para sentirse aceptada, ya que si es como él podrá llamar la atención.

Arturo admite esta preferencia y la falta que está causando en su hija, por lo que ahora está tratando de unirse un poco más a ella.

Como educan a sus hijos es muy importante, ya que Arturo piensa que su forma de hacerlo mediante el razonamiento y firmeza resulta mejor que la de Sabrina la que contiene coerción y amenazas. Ante la presencia de Arturo (afirman ambos padres), se comportan mucho mejor que cuando están a solas con Sabrina.

La preocupación de Arturo por encontrar algo que les asemeje llama la atención, porque dentro del escudo tienen varias cosas que les identifican, en especial que la protección se brinda dentro de casa. Lo curioso es observar cómo se repite el sol en el símbolo personal

de Arturo, en el de su familia de origen y ahora en la familia nuclear identificado como un símbolo de protección, sin embargo, al acercarse al sol quema y se vuelve impenetrable, lo que representa que es una familia centrípeta a la cual no se puede entrar fácilmente, ni descubrir que tienen dentro.

Algo que llama la atención es que en los apuntes de Sabrina encontramos que ella piensa que sus hijos le dirían "mala y gritona" pero nos ama.

Con respecto a lo que espera de su hija, es: "que sea la más linda, dice que es una rosa por lo linda" y "sobresaliente", será que tal vez tenga transmitido un legado de belleza y buena alumna en su hija, el cual deberá repetir como una deuda que adquirió Sabrina en su familia de origen, ya que al ser bella y sobresaliente en los estudios, espera que su hija haga lo mismo.

Al comentar Sabrina sobre cada uno de los símbolos de los miembros de esta familia, se comparó con el mar, por impulsivo siendo que ella actúa así en su vida, concordando con su manera de escribir y llevar su bitácora de vida.

La honestidad y la responsabilidad son valores muy importantes dentro de esta familia, los cuales se manejaban también dentro de sus familias de origen lo que les llevó a unirse y luchar por sacar su hogar, en especial con su hijo quien necesitó por un tiempo de mayor atención, sin dejar de lado a la pequeña que también los necesita.

A.3.3.6. FAMILIA CEDEÑO LOVATO

EJERCICIOS DE APERTURA

La silla vacía

Esposa: Expuso a sus hijos. Primero a su hijo mayor, Esteban: "este es mi Cedeñito, mi Ramoncito, como le pueden ver, es igualito al padre".

De su hijo menor, comenta que: "Mi Galito, mi consentido, el que me pide Mamita cuetate, déjame cogerte el tete".

En el siguiente paso de presentarse como si sus hijos le presentaran: Esteban diría:" Esta es mi mami Chela, porque es muy frio, demuestra su cariño a su manera, hasta en eso ha salido al padre"

Como su hijo menor: "Esta es mi mamita Chela la que le quiero mucho, la que me da mi tete, la que me da mi sopita y le quiero mucho".

Esposo: Comenta primero de su hijo mayor, diciendo: "Tengo un hijo mayor que ya está en la escuela, en segundo de básica, este es Esteban, es como yo, a veces muy serio y gruñón y otras veces muy alegre y risueño, pero es mi hijo lindo y todos dicen que se parece a mí".

De su hijo menor comenta: "Este es Galo Sebastián, de cariño le decimos "mi gordo", como ustedes le ve ese ha sido siempre un poquito gordito, le fascinan los camiones, dice este es mi camión; está aquí en la guardería, yo me siento a gusto de lo que esta acá igual, gracias por todo"

Ramón dramatizó a Galo y dijo:"mi papá es bueno, comparte lo que puede conmigo y mi ñaño, trabaja mucho y casi no le vemos pero cuando esta, la pasamos chévere con el"

DESARROLLO

Familia nuclear

Esposa: Comenta de su esposo que es una persona sencilla, responsable y preocupada, coincidiendo con su familia de origen, en donde su padre fue muy responsable y nunca falto a la casa

Algo que le desagrada de su esposo es que es demasiado "filático" como ella dice. A partir del aparecimiento de sus hijos ambos se dedicaron cien por ciento a ellos y a su trabajo, dejando de lado las responsabilidades con la pareja.

Como en todas las familias se repite el que no hay favoritismo por alguno de los hijos, sin embargo encontramos que Graciela dice "mi consentido" (hablando de Galo), luego de decir que no hay favoritismos también afirma que, el que está más cerca de ella es Galo porque él quiere pasar más tiempo con mama.

En cuanto a los triángulos, asume que existe uno, ya que al utilizar a Esteban (hijo mayor) como rival de su hermano ante sus padres, formando dos bandos, el uno de Esteban y Ramón vs. Graciela y Galo. Esto ha hecho que aparezcan dos triángulos, por la coalición de Galo con su madre en contra del padre y de Esteban y su padre en contra de su madre.

Esposo: Está feliz al formar su familia y haber encontrado al amor de su vida con quien unirse y compartir la vida. Esta muy contento al tener una mujer que comparte muchas cosas que trae de su familia de origen, como es el ser trabajadora, el cocinar, el aseo de la casa y la alegría.

Ramón expresa con un poco de nostalgia que su esposa no quiere salir y tener momentos de pareja porque dice: "y ahora con quien dejamos a los niños" o si consigue con quien dejarlos después de un rato ya está diciendo, "vámonos rapidito porque ya deben estar llorando". Dice que está enamorado de su esposa, pero quisiera pasar más tiempo a solas con ella.

Elaboración del escudo familiar.

El escudo de esta familia se representa con una casita. En la parte superior hay una estrella que simboliza a Dios, porque sin El nada de lo demás funcionaría. En el techo dos estrellas más, que simbolizan a los hijos porque son su vida, su fortaleza, su amor, todo para ellos. La casa dividida en cuatro partes, porque dentro de su hogar intentan y tratan de que siempre haya amor (cuadro superior izquierdo), formado por un corazón y que ese amor queremos que nunca se acabe para compartir con mucha gente (personas dibujadas abajo del corazón), que queremos que sigan nuestro ejemplo, traten de ser mejores y tengan amor dentro de cada hogar. Una carretera (cuadro superior derecho) porque tienen que viajar a ver a la familia de Ramón con cierta frecuencia, intentando que sea un momento agradable ya que van a otras costumbres, a otro ambiente y desean que sea lo mejor. Los detalles en el hogar (cuadro inferior izquierdo), nunca se olvida del cumpleaños de nadie y tratan de que todos estén ahí, incluyen siempre a una niña, que es la sobrina de Graciela (una niña sin familia) y para ella los cuatro son su familia y le dan ese amor que ella se merece porque no tuvo la culpa de venir al mundo a sufrir. El trabajo (último cuadro inferior derecho) porque es algo muy importante, lastimosamente no puede dejar a un lado la fuente que nos mantiene. La panadería representada con un pan, en la que se tiene que luchar porque hay días buenos o malos, pero hay trabajo. El trabajo de Ramón

representado con el pollito campero que es el que les da de comer, de vestir y todo lo necesario para vivir y el trabajo de Graciela representado con un diente que es el de higienista dental, que es el trabajo que apoya al de su marido.

CIERRE

Compartiendo mí presente.

Esposa: Graciela compartió con mucha alegría mientras miraba el escudo y las fotos de sus hijos, se llenaban sus ojos de brillo al mirarlos y sentir el inmenso amor que por ellos sentía. Al identificar como fortalezas: el amor y la comprensión. Como debilidades: no tener tiempo para pasar juntos aunque se trata de disfrutar al máximo el poco tiempo que comparten.

Esposo: Por su parte Ramón identifica como fortalezas: la presencia de Dios y la salud como eje fundamental, ya que sin esto no pueden hacer nada, el amor del cual nacieron sus hijos, el compartir en la mesa y los viajes. Como debilidades: el tener poco tiempo para estar juntos.

Esta familia reconoce como fundamental el cuidarse para no perder la salud, los hijos como eje importante, siendo algo muy precioso a quien deben proteger hasta que ellos puedan valerse por sí solos. Buscan compartir el mínimo momento para disfrutar al máximo. Coincidiendo en que la falta de tiempo es una dificultad, pero no impedimento para ser felices.

Visión sistémica de la familia Cedeño Lovato. Tercer Taller.

Con respecto a Esteban, su hijo mayor, Graciela, comenta como un legado familiar que es el “Ramoncito chiquito”. Al parecer es este hijo sobre quien recae el ser parecido al padre en todos los aspectos.

Por otro lado, Graciela afirma que no existen privilegios entre ambos hermanos, sin embargo, a Galo lo denomina “mi consentido” ¿siendo su bebé al que le deja coger aun su tete? Al parecer, esto le impide desarrollarse al niño y así se coalia con él en contra de su padre, supliendo su falta con su “pequeño marido”.

En cuanto a la reproducción de triángulos en esta familia es de doble lado, ya que al formar un bando Graciela y Galo se encuentra Esteban desplazado, existiendo rivalidad entre Galo y Esteban por el apego con la madre. Por otro lado Ramón también se encuentra desplazado del rol de esposo aliándose con Esteban en contra de la madre que prefiere a su hijo menor.

La falta de tiempo en esta familia ha impedido que puedan compartir algunos espacios, sin embargo han encontrado la manera de poder hacerlo en los momentos que si lo pueden hacer.

Ramón siempre que está en casa acuesta a sus hijos y les da la bendición como un legado de familia trasmitido hacia él desde su familia de origen y ahora la vive con su familia nuclear.

En lo que coinciden ambos padres, es en el esfuerzo que hacen por compartir momentos juntos, el amor y la comprensión que se dan los unos a los otros y disfrutar del tiempo así sea mínimo por estar juntos y divertirse.

A.4. TALLER #4: "DESPIERTA"

A.4.1. Objetivo del taller.

Unificar los trabajos anteriores dando un cierre adecuado para culminar con el proceso de trabajo tanto de familia de origen como nuclear, lo que nos ayudará a describir y sintetizar las secuelas provocadas por las triangulaciones en todas estas interacciones familiares para llevarnos los recursos y experiencias vividas.

A.4.2. Actividades.

A.4.2.1. EJERCICIOS DE APERTURA

A.4.2.1.1. La metáfora

La realización de este taller fue en un salón más grande, que el salón que se utilizo para los anteriores talleres.

Todos los miembros del taller, que compartieron con gusto y generosidad sus experiencias durante todos los talleres, a este momento pronunciaron su melancolía al finalizar deseando que se puedan volver a repetir encuentros similares.

Todos en profundo silencio elaboraron el cuento de su vida, unos más concentrados que otros lo hacían con mucho entusiasmo.

Al compartir el cuento uno por uno comentaban, con cierta chispa, alegría y nostalgia los momentos de su vida expresados en el cuento leído. Mientras los demás escuchaban con atención devolvían posteriormente al dueño de dicho cuento con una palabra lo que cada uno interpretaban.

En la mayoría de los participantes se repetía la palabra amor, de las palabras que cada uno devolvía al dueño del cuento.

A.4.2.2. DESARROLLO

A.4.2.2.1. De regreso al amor

En este espacio cada uno de los participantes escribía con esmero sus experiencias, notándose como con nostalgia y alegría recordaban los momentos vividos con su pareja, como se conocieron y enamoraron.

Al realizar el cuestionario la mayoría de los participantes, respondían con jocosidad y risas. El tema de relación de pareja, les resultaba muy gracioso, sumado a la confianza que ya rondaba el ambiente, los asistentes se permitían entre ellos sortearse esta clase de actitudes.

Al compartir con la pareja el cuestionario de las frases, se dieron cuenta que con el aparecimiento de los hijos, la relación de pareja había pasado a segundo plano, olvidando ciertos detalles, al centrarse simplemente en la preocupación por el bienestar de los hijos, creyendo que la pareja estará ahí siempre apoyando incondicionalmente.

Cuando compartían con la pareja se notaba que volvían a mirarse de nuevo luego de mucho tiempo, olvidando de cierta manera (aunque no todas las parejas), de cómo se conocieron y decidieron formar una familia. Como algunos se juntaron a raíz de los hijos y otros antes de los hijos.

Este era un grupo homogéneo que compartía las experiencias y estas se repetían en la mayoría de los casos siendo muy similares de una familia a otra.

Dentro de las bitácoras, resalta como las mujeres ponen más detalle al expresar momentos que en la relación les llevó a amarse y unirse como familia.

A.4.2.3. CIERRE

A.4.2.3.1. Ritual de despedida.

Este fue el momento más importante de todos los talleres, siendo la recopilación y finalización de todos los anteriores y de la primera parte de este taller. Se recogieron las experiencias dentro de las relaciones de la familia de origen, familia nuclear y de pareja, descubrir el cómo pudieron conectarse unos con otros en vivencias y sentimientos similares.

Al elaborar los murales, cada uno colocó su nombre familiar en la cima. Todos compartían con mucho entusiasmo este trabajo, colocaron como centro de sus vidas a sus hijos, a los costados a cada uno de los padres, colocaron zapatos de cada uno de los miembros de la familia al pie de su mural (zapatos que se les pidió previamente que trajeran para poder tratar el tema de despedida).

Después todos entraron en otro lugar a esperar que se decore el salón; en el que se colocó rosas en el piso a manera de un camino, el cual atravesaba el salón cruzando a cada uno de los murales que debían acercarse. El efecto esperado era lograr inmiscuirse en la significación de la canción que se iba a escuchar.

Cuando ingresó el grupo, se escuchaba una canción que trataba de un hijo que había que despertar temprano y como se miran los zapatos de él junto a los de su padre, mientras canta junto a su padre.

Luego se sentaron en un círculo con las fotos de sus hijos en la mano, muchos con expresiones emotivas decían que es importante mirar a los hijos, pero sin dejar de mirarse, el uno al otro en pareja. Por este agotamiento en vez de apoyarse en la pareja terminan apoyándose en los abuelos, quienes empiezan a influenciar, aliándose con los nietos en

contra de sus propios hijos, evitando el empoderamiento de cada uno en sus respectivos roles.

Todos concluyeron en agradecimientos al proceso y quedando con el compromiso de empoderarse en cada uno de sus roles y en el deseo de compartir como familia, como pareja y también como hijos y nietos en cada uno de los contextos, sin mezclarlos ni desubicarlos.

Dentro de 6 meses se volverían a encontrar para analizar sus compromisos.

A.4.3. Ejecución del Taller.

A.4.3.1. FAMILIA OCHOA CASTELLANOS

EJERCICIOS DE APERTURA

La metáfora

Esposa: El cuento de Catalina está basado en la historia de una niña que se llama Isabela, ella se crio en un mundo muy pequeño, formado por su madre y su hermano. Pasaba entre juegos y canciones, bailando sin parar. En el cuarto de arriba vivía una señora (con "cara de brava", "envuelta en una chalina"), pero a Isabela no le gustaba, sin embargo le obligaron a pasar con ella y llamarla abuela, por lo que trato de buscar otros horizontes por fuera de los muros de su casa. Su madre le enseño a volar sin necesidad de salir, mediante los inventos, los cuentos y la imaginación y así pudo volar lejos de la señora de la chalina. Estos cuentos ayudaron a Isabela a verse a sí misma como una niña grande fuerte e inteligente y que la vida puede ser dura siempre y cuando se lo permita.

En estos viajes conoció a un príncipe encantado que defendía la verdad con el que se unieron y compartieron la verdad y el amor, en este caminar se encontraron con dos niños de caritas angelicales y descubrieron que la verdad estaba en la mirada del que amas.

Isabela comprendió que el mundo no es lo que buscas y te rodea, sino el que tu construyes.

Esposo: El cuento de Fernando se basa en la historia de una costeñita que al venir a estudiar a la capital se enamora de un capitalino quien le muestra una manera diferente de ver la vida, tuvieron hijos y al mayor lo denominó el "timidon", el que permanecía

inocente durante toda su niñez. Un día un ángel bajo a llevarse a su padre porque necesitaba de su ayuda, a partir de ese día, conoció lo que era el mundo, ya que cogió una maleta y se fue de la casa a conocer el mundo. Trato de descubrirse a sí mismo y tratar de descifrar la frase que le dejo su padre, que dice: "De tanto camino, caer y tropezar, aprendió a levantarse y soñar". En este momento decidió volver ya que se veía reflejado en la foto de su padre y su madre descubrió que era muy similar a él, pero él quiso seguir viajando ya que caminando y conociendo hará honor a su padre.

DESARROLLO

De regreso al amor

Esposa: Comenta que se conocieron en la universidad y en ese momento se dieron cuenta que estarían juntos para toda la vida, el amor que se brindaron permitió afianzar lo que ahora es su nuevo hogar. Catalina expresa en el cuestionario final de pareja, que le encantaría saber cómo su esposo disfruta con ella y quisiera reavivar el romance en su relación.

Esposo: En sus impresiones, enuncia de una manera muy poética sus recuerdos de amor, desde la manera como se conocieron en un julio con su esposa, luego de algún tiempo de historia, supo que la amaría por siempre y hasta moriría con ella.

Al igual que Catalina, Fernando quisiera avivar la relación, ya que han reconocido que se han dejado de lado, siendo importante este punto para ser felices en todos los ámbitos de la vida en familia.

Ritual de despedida.

Esta pareja armó su mural en un espacio de la pared, precedido de un letrero con el nombre de la familia Ochoa Castellanos, inmediatamente debajo de este letrero el escudo de esta familia, luego debajo de este, los símbolos de cada uno como persona, posteriormente hacia abajo de cada uno los escudos de sus familias de origen. Sobre unas sillas colocados los zapatos de cada uno de sus hijos y de ellos a los costados.

Entrando por un camino de rosas, cada pareja se coloco delante de su mural, los Ochoa se ubicaron cada uno a un costado del mural, mientras escuchaban la canción, Catalina derramó algunas lagrimas.

Conclusiones

Test de Escala de satisfacción familiar por adjetivos

Esposa: *O*btuvo en el post test un puntaje de 140 (centil 70), es decir, hubo una mejora en 30 puntos en el centil, logrando que la vivencia de este cliente sea satisfactoria con su familia.

Esposo*: O*btuvo un puntaje en el post test de 161 (centil 90), indicando una subida en 5 puntos del puntaje inicial adquiriendo un mejor resultado al post test.

Cuestionario de funcionamiento familiar

Esposa*:* En el post cuestionario obtuvo un puntaje de 60, percepción de familia funcional, aun teniendo problemas con la distribución de roles. Siendo estos problemas que no afectan a la funcionalidad familiar.

Esposo: En el post cuestionario obtuvo un puntaje de 68, el que equivale de igual manera a una percepción de una familia funcional, sin mayores problemas en ninguna de las áreas.

En estos puntajes podemos descubrir claramente que hay una diferencia entre las percepciones de estos esposos, ya que, como hemos analizado anteriormente Catalina carga con toda la responsabilidad de la casa y de la vida de todos, lo que impide un correcto manejo de los roles dentro de casa.

Esta pareja salió muy satisfecha del proceso, descubrieron recursos importantes en ellos como es la verdad, la unión y el amor, que les hace ser fuertes como familia nuclear, dejando a un lado la falta de permeabilidad, permitiendo que los demás sean parte de su vida, aprendiendo sobre sus experiencias y descubriendo que los niños se sentían mejor en medio de una relación de cariño y sinceridad, abierta hacia los demás. Dejando que cada uno se desarrolle de acuerdo a su propio rol y momento de ciclo vital.

Estos esposos, se comprometieron a continuar con el proceso.

Visión sistémica de la familia Ochoa Castellanos. Ultimo Taller.

Esta pareja, había logrado desplazar el cariño de pareja a segundo plano y muchas veces la influencia de terceros, aun los alejaban más, cargando Catalina con todas las responsabilidades del hogar, tanto las propias como las de Fernando y sus hijos.

Otro punto importante a destacar dentro de la elaboración del cuento, es la exclusión clara del padre de Catalina, mediante la coalición de su madre con sus hijos, debido a la mala relación que ellos tenían con la abuela paterna, a la que nombraron como "la señora de la chalina", siendo que ésta familia de origen se maneja en fuerza centrípeta debido a que luego de que Catalina sale afuera a conocer más mundos, la única verdad es que, solo existe amor dentro de su familia? Esta pregunta es tan clara al expresar que ellos no podían abrirse a otros y preferían volar lejos con la creatividad y la imaginación.

En cuanto a las vivencias de familia nuclear, se sigue manteniendo la falta de empoderamiento de los roles debido a que Catalina sigue cargando con ello.

En Fernando se puede observar su des complicación y tranquilidad al no tener ninguna carga y el peso de las suyas ya estaba cargado e inscrito en el libro de cuentas de Catalina quien debe pagar por el todo lo que ella adeuda , su esposo, sus hijos e inclusive su suegra y sus cuñados.

A.4.3.2. FAMILIA ALBAN CORONEL

EJERCICIOS DE APERTURA

La metáfora

Esposa: El cuento de Ana está basado en la historia de una princesita que le gustaba jugar en el parque que era parte de su castillo. En él vivía junto a sus padres y dos hermanos mas, el príncipe Alejo y la princesita pequeña Avi, la que siempre pasaba con sus padres por ser la más pequeña.

A Paula la princesita del cuento le gustaba jugar en el parque con los animalitos de allí y su hermano Alejo, ella soñaba con ayudar a los animalitos que no tenían casa ni tampoco comida. Los que le llamaban "mi amiga querida".

Luego fueron a la escuela y luego al colegio con sus hermanos pero se toparon con gente buena y también mala pero para su mayor tranquilidad eran gente más buena que mala. Sus

padres, los reyes, les ayudaban en sus tareas, de repente jugaban con ellos y casi todos los años salían de paseo a visitar al mar. A la familia real le gustaba mucho compartir los paseos de fin de semana y los viajes reales a lugares lejanos.

Todos eran muy felices, los tres príncipes fueron luego a la universidad. Porque según los reyes decían que esto les servirá mucho para aprender cosas que en la vida les servirá mucho.

El príncipe Alejo se caso pero no le fue muy bien y la princesita Avi se hizo doctora de los dientes de todo aquel que tenga una molestia, y le llegaron a llamar sus súbditos "la doctorcita" queriendo viajar a tierras muy lejanas a aprender y vitar nuevas cosas.

De la princesa Paula, fue a trabajar en una empresa muy importante que graficaba mapas para ubicar a la gente, allí conoció a su príncipe azul con el que se caso y formaron un gran reino, tuvieron dos hermosas princesitas y viven felices comiendo perdices. Colorín, colorado este cuento se ha acabado.

Esposo: El cuento de Geovanny se basa en la historia de un niño llamado Francisco que venía de una familia humilde pero trabajadora. Vivía muy contento y su abuelo materno lo mimaba y consentía mucho. Un día cuando cumplió 14 años sus padres decidieron mudarse a otro barrio y eso marco a Francisco poniéndole triste y deprimido. No encontró nuevos amigos así que se aferro a los amigos del colegio. Ahí se dedico a una vida descomunada y llena de vicios, por lo que le expulsaron del colegio.

Sus padres muy enojados le pusieron en el primer colegio que encontraron y eso le sirvió de lección para portarse mejor y darse cuenta que no son las amistades que te llenan de todo. Sin embargo no cambio del todo y sus padres le llevaron al acuartelamiento sin embargo con tanta suerte no le cogieron.

Por consejo de sus padres siguió la universidad aunque lo único que le interesaba era hacer mucho dinero. Ahí conoció a una mujer que le volvió loco y de quien se enamoro locamente, pero descubrió que ella no era la mujer para él. Termino la universidad y consiguió un trabajo en una de las mejores empresas del país. Luego trabajo en otra empresa en donde conoció a Alicia quien le enseño la diferencia de las cosas y que el dinero no lo es todo. Se enamoraron y se casaron tuvieron 2 hermosas hijas y ahora son felices para siempre.

DESARROLLO

De regreso al amor

Esposa: Cuenta que se conoció con Geovanny en la oficina, al inicio casi no hablaron, solo un saludo de vez en cuando. Sin embargo el día que lo vio por primera vez se hizo una pregunta muy rara. "Será él". Bueno los días siguieron pasando y pasando, él le invitaba a salir pero ella no aceptaba porque los papas de ella no le daban permiso. Un día tanto molestarle, amenazándole con darle un beso, Ana tomo la iniciativa y le dio un pequeño beso. Desde entonces empezaron a llevar una relación no muy seria, porque ella tenía un problema con un tipo en la oficina y Geovanny prácticamente fue el príncipe que con espada y armadura le salvo del dragón. Ana quedó prendada de él aunque se separaron por un tiempo, porque el volvió con otra chica que puso alguien entre los dos, entonces regreso con Ana y desde allí vivieron un lindo amor.

Esposo: Comenta que se conocieron en el trabajo, y desde que la vio supo que con ella podía tener su proyecto de vida, en una época difícil de su vida, Ana vino a poner la tranquilidad y la calma. Se dio cuenta que lo que él quería y buscaba viene en un empaque diferente del esperado. Termino gustándole una persona que jamás hubiera imaginado.

Al igual que Ana, Geovanny reconocen que la presencia de la rutina es muy atacante, por lo que quisieran avivar la relación, ya que como dice Geovanny, "el matrimonio consiste en saber llevar una vida rutinaria".

Ritual de despedida.

Esta pareja armó su mural en un espacio de la pared, precedido de un letrero con el nombre de la familia Albán Coronel, inmediatamente debajo de este letrero el escudo de la familia nuclear, junto a este, a cada lado los escudos de sus familias de origen junto a sus fotos, posteriormente hacia abajo de cada uno de los escudos los símbolos de cada uno. Sobre unas sillas colocados los zapatos de cada uno de ellos y los de sus hijas una a cada lado del otro.

Entrando por un camino de rosas, esta pareja se coloco delante de su mural, se ubicaron cada uno frente a su mural, mientras escuchaban la canción, Ana derramo algunas lagrimas escuchando la canción. Geovanny permanecía atento ante lo sucedido.

Conclusiones

Test de Escala de satisfacción familiar por adjetivos

Esposa: *O*btuvo en el post test un puntaje de 160 (centil 90), es decir, hubo una mejora en 6 puntos en el puntaje, manteniendo el mismo nivel de satisfacción familiar con una mejora en algunos adjetivos puntuales como el sentirse bastante respetado a totalmente respetada, de algo sosegada a bastante sosegada y de bastante a sus anchas a totalmente a sus anchas. No tanto una mejora en estos pequeños puntos a favor de su situación de satisfacción familiar.

Esposo*: O*btuvo un puntaje en el post test de 156 (centil 90), teniendo una muy buena satisfacción familiar, indicando una subida en 2 puntos del puntaje inicial pasando por ejemplo de bastante feliz a totalmente feliz. Mejorando en su totalidad su situación general.

Cuestionario de funcionamiento familiar

Esposa*:* En el post cuestionario obtuvo un puntaje de 66, percepción de familia funcional, aun teniendo leves problemas en la distribución de los roles. Siendo esto no tan importante para una desestructuración familiar.

Esposo: En el post cuestionario obtuvo un puntaje de 66, el que equivale de igual manera a una percepción de una familia funcional, con un leve problema en la distribución de los roles, que den comprometerse a seguir trabajando en ello.

En estos puntajes podemos descubrir que ambos obtuvieron el mismo valor y la coincidencia en la leve problemática de roles, lo que tiene que ver con el manejo de roles aun de la familia de origen en influencia sobre ellos, pero en un leve porcentaje que se puede seguir trabajando.

Esta pareja descubrió recursos importantes en ellos como el amor, la seguridad, la firmeza y los valores, que les hace ser fuertes como familia nuclear, dejando a un lado la influencia de sus familias de origen, en especial de los problemas que tienen por la coalición de la madre de Ana con su hija Paula Camila, pensando en las mejores alternativas para que cada uno se empodere de su rol.

Estos esposos, se comprometieron a continuar con el proceso.

Visión sistémica de la familia Albán Coronel. Ultimo Taller.

Esta pareja, descubre muchos recursos que les unen como pareja, encontrando al amor, la presencia de Dios, la firmeza y la seguridad como herramientas claves para enfrentar los conflictos diarios.

Algo importante que reconocer, es su preocupación por el aparecimiento de la rutina en sus vidas, que como todo hogar lo atraviesa, muchos salen a flote de este pero otros no, por ello están empeñados en seguir fortaleciendo sus lazos para no caer en eso que tanto les agobia y preocupa.

En cuanto a las vivencias de familia nuclear, se sigue manteniendo la falta de empoderamiento de los roles debido a la pugna de poderes entre la madre de Ana y Ana, notándose que en el transcurso de los talleres comunicaron a sus padres la decisión de hacer ellos su hogar de familia nuclear y que ellos son los directos educadores de sus hijas y que hagan o no bien, ellos serán quienes les corrijan y quienes las eduquen.

En general esta familia se encontraba bastante comprometida con su proceso y revivieron el gran amor que vivieron, como Geovanny estuvo siempre pendiente de las cosas superficiales mientras que su esposa solo de las internas, encontrándose en un momento de la vida con toda la felicidad de verse como complementos y descubrir que no todo está en la envoltura y tampoco todo está en el interior, hay un intermedio que les hace ser lo que ahora son la Familia Albán Coronel, la que está creando su presente mirando al futuro ya no con preocupación sino con optimismo y alegría, sabiendo que lo que hagan hoy, será lo que cosechen mañana.

A.4.3.3. FAMILIA TOLEDO DOMINGUEZ

EJERCICIOS DE APERTURA

La metáfora

Esposa: El cuento de Eugenia está basado en la historia de una niña que fue criada por sus abuelas porque la madre tuvo que salir a tierras lejanas a buscar trabajo, luego de algunos años, su madre volvió por ella a ofrecerle una hermosa vida con un padre que le estaba esperando, para ella, al fin, era la vida soñada, ya que se imaginaba cosas muy grandes

para ella y su madre. Era muy feliz, hasta que después de un tiempo llego una hermana que le arrebató el cariño de su madre, sin embargo ella siguió luchando por ella y su madre con muchos sueños y esforzándose para que su madre le volviera a tomar en cuenta. En esto su padrastro se alejo dejándolas solas, aun seguía luchando por ella y su madre pero su madre no le hacía caso y volcaba todo su cariño a su hermana. Paso el tiempo y con mucha pena la niña descubrió cosas dolorosas de su madre y bajo sus alas después de haber volado.

Encontró a su príncipe azul con el que se fue de casa creyendo ser muy feliz, con el que tuvo un hijo llamado Omarcito, tristemente a los dos años de edad le toco enfrentar la pena de ver a su padre partir a tierras muy lejanas dejándoles solos. Nuevamente la niña ahora ya mujer se quedo sola, con un hijo que criar, se esforzó mucho por sacarlo adelante, estudiando y trabajando de sol a sol y pasaron muchos años y creyó encontrar nuevamente a su príncipe azul, con el que formó un hogar del que nacieron unos dos hermosos hijos siendo ahora tres hijos que son su vida y con quien está muy pegada, trabajando cada día en su casita de chocolate que les construye todos los días.

Esposo: El cuento de Braulio se basa en la historia de un muchacho que le vio nacer su abuela paterna, del que ahora es un hombre el que narra la historia.

Quedan recuerdos muy especiales de la niñez, en las mañanas soleadas y hermosas al compartir con su padre y cuando su madre con voz muy dulce llamaba al desayuno y después de que rezaban el bendito se servían el sabroso “cafecito”.

Luego al ir a la escuela, Braulio nunca se olvidará de la profesora Elvia Castillo de Azanza quien le enseñó a comportarse y a moldear a todos quienes estaban a su cargo. La primaria rodeada de buenos amigos y maestros, todo pasó sin contratiempos. Luego la secundaria los primeros tropiezos los amores y desamores pero siempre luchando por ser un buen estudiante, poniendo “una gota mas de sudor y una hora menos de sueño”, como dice el cuento. Al fin encontró a su gran amor de la niñez, su ilusión de la adolescencia y ahora su gran amor.

DESARROLLO

De regreso al amor

Esposa: Comenta que al ser primos siempre se veían en las reuniones familiares, siendo una niña muy tímida con unos lindos churros, siempre le molestaba Braulio, con una sonrisa le cautivo y siempre estuvieron viéndose, cuando ella viajo con su madre a la capital dejaron de verse, pero ella siempre volvía a visitar y Braulio se llenaba de alegría al verle. Luego al encontrarse después de muchos años Braulio le comentó de su ilusión y se encontraron en un gran amor que con tropiezos y caídas siguen adelante, a pesar de que no existe tiempo para la familia y eso le duela a Eugenia.

Esposo: En sus impresiones, enuncia de una manera muy poética sus recuerdos de amor, lo que se copiará textualmente: "rizos hermosos, mirada tímida, una niña muy hermosa que en pocos años volvería a encontrar con experiencias vividas que le dieron a su vida mucha dureza; fue mi amor de niño, mi sueño de adolescente y mi dura pero hermosa e interesante vida de pareja. Cierto que cada día descubres que hay situaciones y emociones que en miradas y besos y tomados de la mano aprendes a salir adelante con esfuerzo y dedicación".

Al igual que Eugenia, Braulio quisiera avivar la relación, concordando con la frase que dice: "Quiero reírme contigo más a menudo" ya que sienten que la relación ha tomado mucha seriedad, debido a que Eugenia por sus deseos de orden y organización no puede soportar los desajustes y desordenes de Braulio enojándose por toso y viendo la vida solo desde un punto de vista del cumplimiento y no de la felicidad.

Ritual de despedida.

Esta pareja armó su mural en un espacio de la pared, precedido de un letrero con el nombre de la familia Toledo Domínguez, alrededor indistintamente colocaron sus símbolos, sus escudos tanto de familia nuclear como de familias de origen y las fotos, luego los zapatos, no habían traído más que los de sus hijos y no los de ellos así que les tocó sacarse los que tenían puestos.

Entrando descalzos por un camino de rosas, esta pareja se coloco delante de su mural, mientras escuchaban la canción, Eugenia derramó algunas lágrimas y se notaba enojada con Braulio.

Conclusiones

Test de Escala de satisfacción familiar por adjetivos

Esposa: *O*btuvo en el post test un puntaje de 136 (centil 60), es decir, hubo una mejora en 30 puntos en el centil, lo que equivale a pesar de no llegar a la media en el centil, subió el nivel de satisfacción familiar en 30 puntos.

Esposo*: O*btuvo un puntaje en el post test de 138 (centil 70), indicando que está dentro de la media de satisfacción logrando subir en 30 puntos del centil anterior, de manera similar a su esposa, pero como indicaba anteriormente parece que esta satisfacción tiene mucho que ver con el género y el manejo de roles dentro del hogar.

Ambos suben en treinta puntos el centil llegando Braulio a la media de satisfacción familiar y Eugenia aproximadamente, notándose que por lo menos la satisfacción familiar ya no tiene rangos tan bajos y pueden sentirse normalmente satisfechos en el hogar.

Cuestionario de funcionamiento familiar

Esposa*:* En el post cuestionario obtuvo un puntaje de 43, percepción de familia moderadamente funcional, aun teniendo leves problemas en la armonía, la permeabilidad y la adaptabilidad.

Esposo: En el post cuestionario obtuvo un puntaje de 56, el que equivale de igual manera a una percepción de una familia moderadamente funcional, con leves problemas en la cohesión.

En estos puntajes podemos descubrir claramente que hay una respuesta homogénea en esta pareja que viven a la par las experiencias de hogar, tanto por la satisfacción como por el funcionamiento familiar concordando en que ambos presentan una familia moderadamente funcional.

Esta pareja salió satisfecha del proceso, descubriendo algunos recursos como la responsabilidad y el amor, que les ayuda a enfrentar sus conflictos familiares por la falta de organización y orden.

Estos esposos, se comprometieron a continuar con el proceso.

Visión sistémica de la familia Toledo Domínguez. Ultimo Taller.

Esta pareja, ha centrado toda su atención en el trabajo y luego en sus hijos, dejando de lado y en último plano su relación de pareja. Esto coincide con lo expresado en el cuento de Eugenia "la niña creyó por segunda vez encontrar a su príncipe azul", siendo Braulio su segundo amor al solo creer que encontró el amor y centrarse de lleno en el amor de sus tres hijos, desvaloriza a Braulio y afirma que no es feliz a su lado.

Otro punto importante a destacar dentro de la elaboración del cuento de Eugenia, es su inmenso deseo de hacer algo por su madre de luchar por ella de demostrarle lo valiosa que Eugenia es, de los sueños que tenía y de la tremenda desilusión que sufrió. De las preferencias por su hermana y de que ella le robo el cariño de su madre.

En cuanto a las triangulaciones en esta familia, se utiliza a los niños como chivo expiatorio de la relación de pareja, ya que la madre los tiene tan cercanos que aleja a su esposo de ella y también de sus hijos, volviéndose en un padre periférico que cada vez se aleja más.

La historia de la familia de origen de Braulio es una historia bastante tranquila, los recuerdos de su casa y las cosas vividas en su familia le llenaron de felicidad y orgullo, a su vez la expresión de cómo se conocieron y el amor que siente por su esposa demuestran en él una vida de paz y sosiego, inclusive en su manera de escribir estructurada y relajada. Por el contrario Eugenia presenta una vida llena de complicaciones, su manera agitada de escribir que entorpece a la lectura y su dureza al expresarse denotan la diferencia entre ambos y como ellos deben trabajar en la comunicación para que estas diferencias se puedan fusionar y llegar a la propia de esta nueva familia nuclear. Toledo Domínguez.

A.4.3.4. FAMILIA ESPINOZA TINAJERO

EJERCICIOS DE APERTURA

La metáfora

Esposa: Cuenta sobre la historia de un leñador que trabajaba incansablemente, entre necesidades y hambre, su hermosa doncella ahorró y se construyeron un lindo y pequeño castillo en donde criaron a sus hijos primero un varón, luego dos niñas y por ultimo otro varón.

La tercera hija de este leñador era muy adorable y al cumplir sus 15 años le nombraron doncella de la familia real, allí su madre le llevó a otra comarca donde habían otros adolescentes que compartían y alababan a Dios paso algunos años compartiendo con estos muchachos, regreso a la ciudad de sus padres y es entonces como quiso demostrarse a sí mismo y a sus padres que podía sola con su vida, se fue a trabajar en donde el temeroso Duque, estudiando por las noches y trabajando por las mañanas, muy cansada pero feliz de saber que podía salir sola adelante.

Un día fue a una fiesta de la comarca en donde se reencontró con un muchacho que no había visto ya 10 años, conversaron compartieron y se enamoraron, tuvieron un hermoso hijo que va a ser el futuro rey de la comarca.

Esposo: Rolando comenta que no pudo hacer su cuento, intento sin ningún resultado, así que se abstuvo de presentarlo y tampoco quedo ninguna evidencia en su bitácora de vida.

DESARROLLO

De regreso al amor

Esposa: Comenta que se conocieron cuando Paulina tenía 16 años, era el primo de uno de los integrantes del Grupo juvenil al que ella pertenecía. El fue su primer enamorado, duraron menos de un mes. El era un tipo muy guapo, alto y flaco. Se dejaron de ver 10 años. Nos reencontramos para ser amigos, sin embargo, el todavía era como lo conocí, un chico decente, de familia, preocupado por mí, que me apoyaba y eso me encantaba. Estuvimos de enamorados 4 años.

Esposo: Comenta que conoció a su esposa en la iglesia, se conocieron y dejaron de verse, dentro de algunos años se reencontraron y estuvieron de acuerdo en estar juntos y formar una familia.

La vida cambio cuando apareció Sergio, volcando toda su atención y cariño hacia el pequeño.

Ritual de despedida.

Esta pareja armó su mural en un espacio de la pared, precedido de un letrero con el nombre de la familia Espinoza Tinajero, inmediatamente debajo de este letrero los escudos de las

familias de origen de cada uno, junto a las fotos de la familia de origen alrededor de estos los símbolos de cada uno y debajo de estos el escudo de la familia nuclear con la foto de su hijo. En el suelo los zapatos de su hijo entre los de Paulina y los de Rolando.

Entrando por un camino de rosas, esta pareja se coloco frente a su mural, mirando fijamente a las fotos mientras escuchaban la canción. Paulina lloraba sin consuelo, analógicamente en ambos se notaba una profunda tristeza.

Conclusiones

Test de Escala de satisfacción familiar por adjetivos

Esposa: *O*btuvo en el post test un puntaje de 137 (centil 60), es decir, hubo una mejora en 30 puntos en el centil, a pesar de no llegar a la media a subido el nivel de satisfacción familiar.

Esposo*: O*btuvo un puntaje en el post test de 137 (centil 60), el cual está cerca de la media de satisfacción logrando subir en 30 puntos del centil anterior. Al igual que su pareja.

Cuestionario de funcionamiento familiar

Esposa*:* En el post cuestionario obtuvo un puntaje de 50, percepción de familia moderadamente funcional, Con leves problemas en la distribución de roles, en la cohesión, en la comunicación y en la permeabilidad.

Esposo: En el post cuestionario obtuvo un puntaje de 53, con leves problemas en la cohesión, en la permeabilidad, en la distribución de roles y en la adaptabilidad.

En estos puntajes podemos descubrir claramente que hay una coincidencia en los problemas de cohesión, distribución de roles y permeabilidad, logrando que el funcionamiento de esta familia sea mejor que al inicio de estos talleres sin embargo aun no llega a un funcionamiento completamente equilibrado, debiendo trabajar en estas áreas de dificultad.

Esta pareja salió muy satisfecha del proceso, descubriendo sus fortalezas y las áreas en las cuales se debe trabajar más, pero aun se nota analógicamente la profunda tristeza que ambos emanan.

Estos esposos, se comprometieron a continuar con el proceso.

Visión sistémica de la familia Espinoza Tinajero. Ultimo Taller.

Esta pareja, ha centrado toda su atención sobre su hijo Sergio, dejando de lado su cuidado personal y de pareja. Esto ha logrado que su hijo se convierta en el chivo expiatorio de la relación, mirando ambos al niño y dejando de lado mirarse el uno al otro.

Es muy importante reconocer el cómo ambos se conocieron, saber que ahora están juntos después de tanto tiempo, que han luchado por su matrimonio y están juntos a pesar de las desavenencias de la vida.

En cuanto a las vivencias de familia nuclear, la falta de comunicación ha logrado que no puedan coordinar la manera de educar a su hijo, siendo Rolando quien impone los castigos con dureza y violencia, mientras que Paulina pone los límites con delicadeza y tranquilidad. El niño al estar triangulado en esta relación no sabe cómo actuar con cada uno de sus padres se desequilibra y reacciona mal.

Analógicamente esta familia expresa una profunda tristeza, en ambos se nota sus rostros cargados de sufrimiento, cansancio y profundo amor hacia su hijo, pero no entre ellos, descubriendo con pesadumbre ¿que tal vez el amor ya no existe entre ellos?

A.4.3.5. FAMILIA CHAVEZ SAFLA

EJERCICIOS DE APERTURA

La metáfora

Esposa: El cuento de Sabrina se basa en la historia de una niña llamada Brisita, cuyo papa llamado Panzón trabajaba de taxista en “el poderoso”, su mama Nena era quien ponía el orden en la casa y su hermana Meyer.

Le encantaba ir al mar y mirarlo con cariño y admiración, sabiendo que era su lugar preferido. Vivía junto a Paloma quien le ayudo a criar y educarse.

Un día al ir al mar descubrió que estaba muy lejos el final y que podía ser terrible y que por más de que vea el final jamás llegaría a ese punto. En ese momento creció y dejo de ser esa

niña ingenua, viajando a la capital en donde conoció a Chespirito, que era un trailero muy agradable con un corazón grande, que le lleno de alegrías y conquistó su corazón.

Se caso con Chespirito y tuvieron dos hijos, el Piojo y la Pulga que con el tiempo terminaron yendo juntos a la misma Escuelita en donde son felices y Brisa ha conocido a muchas personas agradables con las que ha compartido su vida.

Brisita tiene ahora la familia que siempre soñó y la que jugaba con sus muñecas viviendo aventuras y compartiendo el amor.

Esposo: En este cuento se describe la vida de una manada de lobos, en donde "Lobo" el protagonista del cuento se levantaba todas las mañanas pensando cómo será y quienes vivirán en las montañas cercanas, hasta que un día emprendió el viaje hacia esos lugares que tanto añoraba llegar, conoció a muchas otras especies y manadas diferentes. Hizo su propia manada con lobos que no tenían padre ni madre. Un día cayó una gran nevada y pensó en que sus hermanos se habían quedado solos y fue en su auxilio, se quedo junto a ellos aprendiendo lo que es la lealtad, el logro, el esfuerzo por hacer una familia feliz. Un día cuando lobo estaba cazando descubrió a una lobita de hermosos ojos y le invito a cazar, se unieron tanto que no quisieron separarse. Lobita se dio cuenta que su vientre crecía, tuvieron dos hermosos lobitos y entonces lobo se dio cuenta de lo lindo que era tener una familia y se quedo con ellos para siempre.

DESARROLLO

De regreso al amor

Esposa: Comenta que se conocieron en el lugar de trabajo, el era su jefe, un hombre muy interesante pero no era su estilo, sin embargo con el tiempo un día sin pensarlo se dejaron llevar y todo empezó con un beso y desde ese día le vi con ojos de amor y me di cuenta que el siempre estuvo allí. .

Esposo: Todo empezó con la curiosidad, algo bello e intenso, después a pasión desatando los sentimientos y las emociones, después aparece el desencanto con aburrimiento y conflictos, luego vino la reconstrucción gracias a la integración y el trabajo en equipo, seguido de la armonía comprensión y el cariño. Hoy esta pareja es amor, entrega, pasión, armonía, luz y cariño.

Arturo piensa que la vida es corta y no se debe vivir amargado y por eso no se complica la vida. Sabrina, expresa que, quisiera prestar más atención a su esposo y decirle que le gustaría estar feliz junto a él.

Ritual de despedida.

Esta pareja armó su mural en un espacio de la pared, precedido de un letrero con el nombre de familia Chávez Safla. Hacia abajo estaban los escudos de familia nuclear y de familias de origen de ambos con las fotos de todos alrededor. Y los símbolos de cada uno debajo de los escudos de las familias de origen. En una silla colocados los zapatos de los niños y a los costados en el suelo los zapatos de Sabrina y Arturo.

Entrando por un camino de rosas, los Chávez se ubicaron cada uno a un costado del mural, mientras escuchaban la canción, Sabrina derramó varias lágrimas tocando con sus dedos la foto de sus hijitos. Arturo le abrazaba y juntos se mecían al son de la canción.

Conclusiones

Test de Escala de satisfacción familiar por adjetivos

Esposa: *O*btuvo en el post test un puntaje de 156 (centil 90), es decir, hubo una mejora en 13 puntos en el puntaje y en 10 puntos al centil, mejorando su satisfacción familiar.

Esposo*: O*btuvo un puntaje en el post test de 130 (centil 50), indicando una subida en 6 puntos al puntaje inicial y en 10 puntos al centil, a pesar de no ser muy alto el nuevo puntaje, notándose que en algunos adjetivos de calificación ha mejorado.

Cuestionario de funcionamiento familiar

Esposa*:* En el post cuestionario obtuvo un puntaje de 65, percepción de familia funcional.

Esposo: En el post cuestionario obtuvo un puntaje de 55, el que equivale de igual manera a una percepción de una familia moderadamente funcional, con ligeros problemas en la adaptabilidad.

En estos puntajes podemos descubrir claramente que hay una diferencia entre las percepciones de estos esposos.

Esta pareja salió muy satisfecha del proceso, descubrieron recursos importantes como la responsabilidad, el deseo de estar unidos y el compromiso de luchar por su hogar a pesar de las dificultades.

Estos esposos, se comprometieron a continuar con el proceso.

Visión sistémica de la familia Chávez Safla. Ultimo Taller.

Como hemos analizado anteriormente Sabrina no manifiesta sus verdaderos sentimientos, frente al grupo, mostrando que todo está bien, en su relación. O tal vez a partir del cambio de su esposo; su presencia ha mejorado la comunicación y la familia se encuentra más unida. Sin embargo la diferencia de puntajes es muy notoria. Arturo obtiene en el test de satisfacción 26 puntos menos que Sabrina, siendo 40 puntos menos al centil de satisfacción, mostrándose Sabrina con un alto nivel de satisfacción familiar y Arturo ni siquiera llega a la media de satisfacción familiar.

A su vez en el cuestionario de funcionamiento familiar tienen una diferencia de diez puntos presentando en el cuestionario de Arturo ligeros problemas de adaptabilidad. Al parecer Arturo no se encuentra tan adaptado en su hogar a diferencia de Sabrina.

Sabrina y su hermana por la rivalidad que manejan formaron dos bandos en casa; uno por la coalición de Sabrina con su padre en contra de su madre y otro por la coalición de Sasha con su madre en contra de su padre, a su vez esto hacia que cada una luche en contra de la otra y su rivalidad crezca por cada vez que uno de los padres se unía con la hija de su bando. Esto servía de distracción para no enfrentar la relación de pareja de sus padres.

Esta pareja, había logrado pasar de la pasión y la aventura al amor duradero y de compromiso, traspasando por algunas etapas de ciclo vital diferentes a las propuestas por la generalidad de los sistemas. Es decir, que primero tuvieron un hijo y luego se unieron y posteriormente se casaron. Debido a la enfermedad de su hijo se compenetraron más y enfrentaron las dificultades juntos. Tuvieron su segunda hija y ahora a pesar de que no están totalmente bien están tratando de mejorar cada día poniendo empeño y dedicación a esta relación.

Dentro del cuento de Sabrina hay que reconocer su inmenso deseo de tener una familia feliz, de convertir sus sueños de niña a realidad, porque al jugar con las muñecas trataba de

expresar esta familia ideal. Posteriormente estos sentimientos inocentes fueron cambiados por una realidad no tan agradable y menos metafórica.

Al mirar a esta pareja en la última parte del taller frente a su mural se notó mucha sensibilidad y descarga emocional. Arturo abrazaba con amor a su esposa y analógicamente expresaban las ganas que tenían de luchar por este hogar que les ha costado mucho mantener.

A.4.3.6. FAMILIA CEDEÑO LOVATO

EJERCICIOS DE APERTURA

La metáfora

Esposa: El cuento de Graciela gira alrededor de una linda mariposita que le encantaba contar historias y en muchas ocasiones eran de la vida real. Fue creciendo y ya no soñaba tanto, aprendió lo duro de la vida aun con sus historias apoyándose en sus padres mariposas. Conoció a su mariposo galán de quien se enamoro y con quien decidió formar una familia, se casaron y tuvieron su primer hijo el que se llamó pajarito, enseñándole a volar sin miedos. Luego de tres años nació su segundo hijo a quien amaron con todo su corazón. Siempre dando gracias a Dios por todo lo que tienen. La mariposa abuela siempre trata de mantener a la familia unida, con su tenacidad y su lucha.

Coincidió que la mayoría de personas le devolvían la palabra amor en su cuento.

Esposo: Intentó escribir una historia de unos osos que vivían en el bosque, el oso pequeño compartía feliz con su familia aunque estudiaba en una escuelita pobre no se sentía mal, era un buen alumno y esforzado su familia siempre estaba orgullosa de él. (Ya no pudo escribir más, ya que el tiempo se termino).

DESARROLLO

De regreso al amor

Esposa: Comenta que se conocieron en el trabajo, Ramón trabajaba de cajero en el mejor restaurante el "Pollo Campero" y Graciela cerca de allí. Siempre le invitaba a salir, pero ella no aceptaba hasta que un día acepto, para eso Ramón ya estaba de subadministrador del Pollo Campero del Sur y Graciela se hacia el viaje para verlo. Un día que le invito Ramón al cine, Graciela recuerda que le tomo de la mano y se hicieron novios dándole un lindo beso y desde allí supo que estarían juntos para siempre.

Esposo: En sus impresiones, cuenta que conoció a la mujer de su vida un día que ella entró a comer al restaurante donde él era cajero y desde allí supo que iba a ser su gran amor, insistió porque ella le acepte salir aunque sea al cine, cuando esto paso, Ramón se sintió el

hombre más feliz y afortunado, es entonces, que deciden ser enamorados y después de un par de años se casaron y tuvieron dos hijos que son su vida.

Graciela quisiera avivar la relación de pareja, ya que por el cuidado de los hijos han dejado de lado esto y quisiera que puedan compartir más cosas juntos. Ramón sabe que su esposa es una esposa ejemplar y le encanta como tiene la casa limpia igual que su madre.

Ritual de despedida.

Esta pareja armó su mural en un espacio de la pared, precedido de un letrero con el nombre de la familia Cedeño Lovato, inmediatamente debajo de este letrero el escudo de esta familia, luego debajo de este, los símbolos personales de cada uno y abajo de estos, los escudos de sus familias de origen. Sobre unas sillas colocados los zapatos de cada uno de sus hijos y de ellos a los costados en el suelo.

Entrando por un camino de rosas, esta pareja se coloco delante de su mural, mientras escuchaban la canción, Graciela derramo algunas lagrimas.

Conclusiones

Test de Escala de satisfacción familiar por adjetivos

Esposa: *O*btuvo en el post test un puntaje de 139 (centil 70), es decir, hubo una mejora en 40 puntos en el centil, logrando llegar a la media luego de haber tenido una baja satisfacción familiar.

Esposo*: O*btuvo un puntaje en el post test de 135 (centil 60), indicando una subida en 20 puntos del centil anterior, superando su propio puntaje pasando de “algo” a “bastante” en algunos adjetivos de satisfacción dentro del test.

Cuestionario de funcionamiento familiar

Esposa*:* En el post cuestionario obtuvo un puntaje de 68, percepción de familia funcional.

Esposo: En el post cuestionario obtuvo un puntaje de 50, el que equivale de igual manera a una percepción de una familia moderadamente funcional, con leves problemas en la comunicación, la permeabilidad, la distribución de roles y la adaptabilidad.

En estos puntajes podemos descubrir claramente que hay una diferencia entre las percepciones de estos esposos. La esposa no presenta ningún problema especifico, mientras que el esposo presenta leves problemas en la permeabilidad, la distribución de roles y en la comunicación.

Graciela expresa que sintió muy adentro de su corazón que muchas veces ha dado más importancia a las cosas superficiales y que no involucran sentimientos, dejando a un lado sus sueños y su gran vida.

Estos esposos, se comprometieron a continuar con el proceso.

Visión sistémica de la familia Cedeño Lovato. Ultimo Taller.

Esta pareja, como la mayoría de las asistentes, había logrado desplazar el cariño de pareja a segundo plano. Poniendo prioridad en sus hijos.

Un punto importante a destacar dentro de la elaboración del cuento de Graciela es como ella con sus cuentos mantenía unida a su familia de origen.

En el cuento de Ramón se nota que no pudo haber mucha fluidez en la imaginación, ya que al tener un tiempo prudente para terminarlo no pudo hacerlo. Dice que no le fluía nada. No podía imaginarse nada concreto.

En cuanto a las vivencias de familia nuclear, de acuerdo al cuento de Graciela eran todos mariposas, pero porque a su hijo mayor le decían "pajarito". ¿Será que tal vez este niño es diferente a todos los demás por eso le dicen pajarito, es de otra especie, de otra familia?

En Ramón podemos observar cómo se ha acoplado tan bien a la familia de origen de Graciela, viendo como al ser un hijo mas, Ramón trabaja con todos en la panadería de la familia de Graciela en sus ratos libres. Unidos gracias a la abuela que los mantiene juntos. Esto puede mirarse como algo saludable o también como una absorción de la madre, similar a la metáfora de "la gallina con sus pollos" o de "la cangura con su hijo" al no querer que crezca y jamás le dejo salir de su regazo hasta su muerte, sin dejarles que crezcan solos ya que como diría el refrán "El casado, casa quiere". Sin embargo todos aglutinados no les permite crecer y tener cada uno identidad dentro de su familia nuclear.

Es notorio que Graciela no tiene problemas, ya que, dentro de su cuestionario de funcionamiento familiar lo demuestra. Por lo contrario Ramón presenta aun problemas de comunicación, permeabilidad y distribución de roles. Esto dice que Graciela se encuentra mejor adaptada en su familia nuclear, tal vez Ramón al estar como un miembro adherido a esta familia no se sienta completamente parte de él.

Graciela en el test de satisfacción familiar llega a la media y su esposo llega en 10 puntos menos a la misma, lo que parece indicar lo mismo que se expreso anteriormente, Ramón no se siente identificado con su familia nuclear, sin embargo, él no lo expresa públicamente o ¿tal vez será algo interno por expresar aún?

ANEXO B: CUADROS DE ANÁLISIS

FAMILIA ALBAN CORONEL					
Obj. Específicos	**Indicadores**	**Primer Taller**	**Segundo Taller**	**Tercer Taller**	**Cuarto Taller**
Construir, aplicar y analizar talleres familiares con enfoque sistémico a 6 familias del Centro Infantil "Bienestar" con niños entre 3 y 4 años.	Talleres con enfoque sistémico	**Objetivo del taller.** Conocer al grupo de trabajo y empoderarse del tema, para construir explicativamente las relaciones intrafamiliares. **Ejercicios de apertura.** Rompehielos **Ejercicios de ejecución.** Pequeña explicación del proceso. Test de escala de satisfacción familiar Cuestionario de funcionamiento familiar. Evocación de la familia Construcción del genograma **Ejercicios de cierre** Exposición de símbolos Conclusiones	**Objetivo del taller.** Reconocer los tipos de relaciones intrafamiliares de cada familia de origen y su importancia e incidencia en la vida actual, de familia, de pareja y en las relaciones con los hijos, enfocándonos en las triangulaciones. **Ejercicios de apertura.** Presentación a través de la foto. **Ejercicios de ejecución.** Familia de origen Elaboración del escudo familiar. **Ejercicios de cierre** Compartiendo mi pasado Conclusiones	**Objetivo del taller.** Reconocer los tipos de relaciones con respecto a la familia nuclear y su importancia e incidencia en la vida de familia, de pareja y en la vida de los hijos. **Ejercicios de apertura.** La silla vacía **Ejercicios de ejecución.** Familia nuclear Elaboración del escudo familiar. **Ejercicios de cierre** Compartiendo mi presente Conclusiones	**Objetivo del taller.** Unificar los trabajos anteriores dando un cierre adecuado para culminar con el proceso de trabajo tanto de familia de origen como nuclear, lo que nos ayudara a describir y sintetizar las secuelas provocadas por las triangulaciones en todas estas interacciones familiares y llevarnos los recursos y experiencias vividas. **Ejercicios de apertura.** La metáfora **Ejercicios de ejecución.** De regreso al amor **Ejercicios de cierre** Ritual del despedida Conclusiones
Describir y sintetizar las secuelas provocadas por las triangulaciones en las relaciones intrafamiliares de los niños que asisten al Centro Infantil "Bienestar".	Chivo expiatorio Triángulo perverso Delegados expulsados y vinculado Familia funcional	Al ser una familia centrífuga aparece un delegado expulsado (Paula Camila). Las triangulaciones con la familia extensa aparecen al encontrarse vinculados y	Existe acumulación de deudas en esta familia a partir de las coaliciones que se dan de generación a generación, desde la bisabuela con Ana en contra de su madre y a su vez de ella	Al Ana coaliarse con su abuela, cumple un legado transgeneracional transmitido como parte de una reproducción de triángulos a Paula Camila (hijo mayor) quien deberá	Esta pareja descubrió que habían dejado muchos detalles entre ellos con el aparecimiento de sus hijas en su vida. Reconocen que los triángulos intergeneracionales están

FAMILIA ALBAN CORONEL					
Obj. Específicos	**Indicadores**	**Primer Taller**	**Segundo Taller**	**Tercer Taller**	**Cuarto Taller**
	Familia moderadamente funcional Familia disfuncional	fusionados a esta familia nuclear. De acuerdo al cuestionario de funcionamiento familiar, Ana percibe familia funcional con problemas en la permeabilidad, mientras que Geovanny la percibe como una familia moderadamente funcional presentando problemas en el manejo de roles ya que no han podido empoderarse cada uno en su rol. Geovanny forma parte de un triangulo perverso al coaliarse con su madre en contra de su padre manteniéndose periférico y lejano mientras todos le juzgan.	con la nieta en contra de Ana, acumulando deudas que serán cobradas en la siguiente generación. Geovanny por la coalición que mantiene con su madre ha abierto un libro de meritos con su padre, sin embargo, Geovanny trata de negar la deuda buscando su superación personal, sin darse cuenta de que esta deuda deberá ser cancelada en algún momento.	coaliarse ahora con la abuela en contra de su madre para sentir la satisfacción de la deuda cobrada con la siguiente generación. Esto convierte a Paula Camila en el delegado expulsado de esta familia quien cada vez más se aleja de sus padres para vincularse con sus abuelos y tía, que le consienten y permiten todos sus caprichos.	dañando sus relaciones, decidiendo empoderarse en sus roles. Esta familia se comprometió a conversar con sus padres para lograr el empoderamiento de cada uno en su roles y la correcta cobranza de las cuentas adeudadas de generación en generación. Esta pareja mira a su familia como funcional percibiendo problemas en el manejo de roles ya que ambos saben de la falla en este punto por la demasiada permeabilidad que se ha producido al permitir que la familia de origen de Ana se involucre demasiado en esta familia nuclear. Por otro lado Geovanny deberá poner en claro su libro de meritos con su padre para aclarar esas deudas.

Análisis sistémico del proceso en la familia Albán Coronel.

En el transcurso de los talleres esta familia se mostró abierta y dinámica, lista para descubrir y redescubrir sus relaciones intrafamiliares dándose cuenta de: Al ser una familia centrífuga permitieron el paso de la familia de origen de Ana dentro de los limites de familia nuclear dejando de lado el rol de padres que asumen los abuelos.

En base a la coalición que Ana mantenía con su abuela en contra de su madre, dio paso a la coalición de su madre con su hija en contra de Ana la que se fundamenta en la comparación de cada una de estas mujeres involucradas en este sistema centrífugo, en el rol de madres al compararse unas a las otras buscando que cada una de las hijas valoren a la abuela respectivamente, manteniendo así la homeostasis familiar. Aparece Paula Camila como el síntoma de este manejo de relaciones (delegada expulsada), repitiendo el mismo patrón de conducta que presentaba su madre en el momento que ella lo vivió como hija.

Por otro lado Geovanny en su familia de origen se encuentra coaliado con su madre formando un triangulo perverso en contra de su padre, quien permanece periférico y lejano a este libro de meritos abierto en su nombre, debido a que Geovanny trata de ocultarlo demostrando que puede vivir tranquilamente sin ello. Esto accede a que Geovanny tampoco pueda empoderarse en su rol de padre cumpliendo el legado de permanecer periférico en la crianza de sus hijas, admitiendo el libre acceso de sus suegros a cumplir con estos roles, volviéndose en una familia nuclear centrífuga. Complementando a esto la necesidad de los padres de Ana de pagar sus deudas adquiridas con sus hijos por su ausencia y con sus nietas asumiendo roles que no les competen.

Seguimiento del proceso (6 meses posteriores a los talleres).

Al encontrarnos en una entrevista a los seis meses de concluidos los talleres, la familia está más fusionada en el sistema familiar, han designado las tareas a realizarse en especial respecto a la crianza de sus hijas.

Ana se permitió conversar con sus padres de cómo ella se sentía mutilada como madre y de ver como su madre trataba de competir con ella en la crianza de sus nietas. Ahora han accedido a tener espacios para cada uno en el cumplimiento de sus roles. Los abuelos mientras pasen con las nietas, serán quienes trabajen con ellas y hagan lo mejor, los padres de la misma manera.

En momentos que se encuentran todos juntos, los padres serán quienes eduquen a las niñas como consideren conveniente, sin la intervención directa de los abuelos.

Por otro lado Geovanny accedió a conversar con su padre de lo que sintió cuando niño y como le afecto en su crecimiento aunque su padre no tenía ni idea de lo que estaba sucediendo, descargando Geovanny un poco su peso y tratando de involucrase mas con sus hijas.

Analógica y digitalmente esta familia demuestra su mejor empoderamiento en los roles y su mayor satisfacción familiar en cuanto a la crianza de las niñas, quienes se perciben más relajadas y felices junto a sus padres.

Se aclararon las deudas y se cobraron en el libro de meritos de acuerdo al empoderamiento de los roles y la reestructuración de las obligaciones familiares, siendo ahora una familia más fusionada en el sistema nuclear, sin dejar de lado a los abuelos que son parte importante en esta familia, sin desestructurarla.

FAMILIA TOLEDO DOMÍNGUEZ					
Obj. Específicos	**Indicadores**	**Primer Taller**	**Segundo Taller**	**Tercer Taller**	**Cuarto Taller**
Construir, aplicar y analizar talleres familiares con enfoque sistémico a 6 familias del Centro Infantil "Bienestar" con niños entre 3 y 4 años.	Talleres con enfoque sistémico	**Objetivo del taller.** Conocer al grupo de trabajo y empoderarse del tema, para construir explicativamente las relaciones intrafamiliares. **Ejercicios de apertura.** Rompehielos **Ejercicios de ejecución.** Pequeña explicación del proceso. Test de escala de satisfacción familiar Cuestionario de funcionamiento familiar. Evocación de la familia Construcción del genograma **Ejercicios de cierre** Exposición de símbolos Conclusiones	**Objetivo del taller.** Reconocer los tipos de relaciones intrafamiliares de cada familia de origen y su importancia e incidencia en la vida actual, de familia, de pareja y en las relaciones con los hijos, enfocándonos en las triangulaciones. **Ejercicios de apertura.** Presentación a través de la foto. **Ejercicios de ejecución.** Familia de origen Elaboración del escudo familiar. **Ejercicios de cierre** Compartiendo mi pasado Conclusiones	**Objetivo del taller.** Reconocer los tipos de relaciones con respecto a la familia nuclear y su importancia e incidencia en la vida de familia, de pareja y en la vida de los hijos. **Ejercicios de apertura.** La silla vacía **Ejercicios de ejecución.** Familia nuclear Elaboración del escudo familiar. **Ejercicios de cierre** Compartiendo mi presente Conclusiones	**Objetivo del taller.** Unificar los trabajos anteriores dando un cierre adecuado para culminar con el proceso de trabajo tanto de familia de origen como nuclear, lo que nos ayudara a describir y sintetizar las secuelas provocadas por las triangulaciones en todas estas interacciones familiares y llevarnos los recursos y experiencias vividas. **Ejercicios de apertura.** La metáfora **Ejercicios de ejecución.** De regreso al amor **Ejercicios de cierre** Ritual del despedida Conclusiones
Describir y sintetizar las secuelas provocadas por las triangulaciones en las relaciones intrafamiliares de los niños que asisten al Centro Infantil "Bienestar".	Chivo expiatorio Triángulo perverso Delegados expulsados y vinculado Familia funcional Familia moderadamente	Al ser una familia centrifuga aparece un delegado expulsado. El hijo mayor de esta familia es el delegado expulsado, quien debe mantener la homeostasis familiar al igual que su madre	Eugenia cumple un doble rol tanto de chivo expiatorio como de delegado expulsado en su familia de origen al coaliarse con su madre en contra de su padre, ya que así se evita	Al ser Eugenia el chivo expiatorio en la relación de pareja de sus padres traspasa este legado a su hija quien cumple este mismo rol en la relación de Eugenia con Braulio	En el ejercicio de la metáfora al ser un cuento sistémico, Eugenia pudo expresar sus sentimientos de frustracion en la relación con su madre y como esto lo vuelve a vivir como un

FAMILIA TOLEDO DOMÍNGUEZ					
Obj. Específicos	**Indicadores**	**Primer Taller**	**Segundo Taller**	**Tercer Taller**	**Cuarto Taller**
	funcional Familia disfuncional	(Eugenia). De acuerdo al cuestionario de funcionamiento familiar, Eugenia la percibe como disfuncional con graves problemas en la adaptabilidad, armonía, cohesión y permeabilidad, mientras que Braulio la percibe como familia moderadamente funcional con leves problemas en la cohesión, comunicación y manejo de roles.	enfrentar la madre al padre y a su vez ella cumple con el legado inverso de casarse para ser feliz o de no hacerlo para también ser feliz, sin embargo, la felicidad está muy lejos de aparecer. Braulio vivió una vida de familia de origen bastante estable y poco problemática, sin embargo se notaban algunas ideas machistas, ya que en el campo los hombres son los únicos que trabajan y permanecen alejados del hogar.	para mantener la homeostasis familiar. Por otro lado al cumplir con el rol de delegada expulsada lo traspasa como legado a su hijo mayor (hijo de otro señor), quien debe salir del hogar el momento menos indicado huyendo de las presiones familiares y de la falta de armonía en este sistema, tal como lo hizo Eugenia a su tiempo. Braulio al ser parte de un medio familiar machista se involucra poco en su familia nuclear y por las vivencias de Eugenia al ser parte de un triangulo perverso al coaliarse con su madre suma el que Braulio permanezca periférico.	legado con sus hijos quienes deberán pagar esta deuda. Al realizar el ritual de despedida se pudo redefinir las relaciones en esta familia. Empoderándose cada uno en su rol y a su tiempo, ya que Eugenia al cargar con tantas cuentas no puede dejar aun su rol de hija para asumir el de madre porque no se ha aclarado este libro de meritos, involucrando a sus hijos en la vivencia de estos legados en busca de saldar las deudas que sus padres tienen con ella. Eugenia al finalizar percibe su familia como moderadamente funcional al igual que Braulio sin embargo Eugenia aun siente problemas en la adaptabilidad, armonía y permeabilidad.

Análisis sistémico del proceso en la familia Toledo Domínguez.

En el transcurso de los talleres esta familia siempre se mostró abierta y dinámica, lista para descubrir y redescubrir sus relaciones intrafamiliares dándose cuenta de: Al ser una familia centrífuga están alejando a todos sus miembros del seno familiar, ya que al ver una familia desintegrada ellos no son felices, esto permitió que se reconozcan las triangulaciones dentro tanto de su familia de origen como de la familia nuclear.

En base a la coalición que Eugenia mantiene con su madre se convierte en el chivo expiatorio de la relación de pareja y su padre se convierte en periférico, alejándose definitivamente de ellas. Por otro lado al ser abandonada por su madre desde pequeña se quedo sin raíces volviéndose la delegada expulsada de este sistema centrífugo, que cada vez se desintegraba más, para así mantener la homeostasis familiar. Su madre regresa y vuelve a desequilibrar a Eugenia quien sigue manteniendo el rol de delegada expulsada de este sistema, quien adhiere nuevos miembros al sistema y Eugenia sigue sumiéndose más en el rol de delegada expulsada.

Al salir de casa busca compensar estas deudas con un nuevo amor, sin sanear lo vivido anteriormente. En este nuevo sistema aparece su hijo mayor y con él trata de cobrar sus deudas, al no ser así, encuentra a Braulio y trata de cubrir así estas cuentas, sin lograrlo nuevamente, es así que trata de vivir con los hijos de esta nueva unión la idea de compensación de deudas.

Paula (la primera hija de esta nueva relación); deberá ser el chivo expiatorio de esta pareja, ya que Eugenia al permanecer enganchada con el rol de hija en su pasado no puede liberarse de esta deuda que no ha sido saldada de ninguna manera. Impidiendo que cumpla con el rol de madre y esposa. Analógicamente Eugenia expresa profunda tristeza en su mirada notándose sus vivencias y cargas.

Por otro lado Braulio se encuentra periférico en esta familia debido a la coalición que Eugenia mantiene con sus hijos en búsqueda de saldar sus cuentas de las deudas que sus padres mantienen con ella, alejando a sus hijos del padre, esperando así compensar estas deudas.

Seguimiento del proceso (6 meses posteriores a los talleres).

Se nota esta familia más relajada y feliz. El padre trata de pasar más tiempo con su familia tratando de no ser periférico sino más bien involucrarse con ellos en juegos y paseos.

Eugenia descubrió su enganche con el pasado y las deudas que sus padres mantenían con ella, así que decidió conversar directamente con cada uno de ellos. Esto permitió aclarar muchas deudas pendientes y poder descubrir que es necesario tener un proceso terapéutico en base a esto. Eugenia a decidido acudir a terapia para lograr esto.

Analógica y digitalmente esta familia demuestra menos tensión y en especial Eugenia se ve más feliz, es ahora cuando ella reconoce lo que estaba pasando y ha decidido empoderarse en su rol de madre y tratar de des triangular a sus hijos al decidir conversar con su esposo sobre las cosas que están bien y no están bien, dentro del hogar.

Encontraron como un buen recurso familiar el viajar para que los niños tengan relación con sus abuelos, ahora los ven con más frecuencia, así pueden compartir momentos necesarios para la crianza de los niños. Se está tratando de aclarar las deudas y cobrar en el libro de meritos de acuerdo al empoderamiento de los roles y la reestructuración de las obligaciones familiares a todo nivel, tanto con la familia de origen de Eugenia y de Braulio y en especial en esta familia nuclear que ha visto como recurso importante el luchar por este hogar.

FAMILIA ESPINOZA TINAJERO					
Obj. Específicos	**Indicadores**	**Primer Taller**	**Segundo Taller**	**Tercer Taller**	**Cuarto Taller**
Construir, aplicar y analizar talleres familiares con enfoque sistémico a 6 familias del Centro Infantil "Bienestar" con niños entre 3 y 4 años.	Talleres con enfoque sistémico	**Objetivo del taller.** Conocer al grupo de trabajo y empoderarse del tema, para construir explicativamente las relaciones intrafamiliares. **Ejercicios de apertura.** Rompehielos **Ejercicios de ejecución.** Pequeña explicación del proceso. Test de escala de satisfacción familiar Cuestionario de funcionamiento familiar. Evocación de la familia Construcción del genograma **Ejercicios de cierre** Exposición de símbolos Conclusiones	**Objetivo del taller.** Reconocer los tipos de relaciones intrafamiliares de cada familia de origen y su importancia e incidencia en la vida actual, de familia, de pareja y en las relaciones con los hijos, enfocándonos en las triangulaciones. **Ejercicios de apertura.** Presentación a través de la foto. **Ejercicios de ejecución.** Familia de origen Elaboración del escudo familiar. **Ejercicios de cierre** Compartiendo mi pasado Conclusiones	**Objetivo del taller.** Reconocer los tipos de relaciones con respecto a la familia nuclear y su importancia e incidencia en la vida de familia, de pareja y en la vida de los hijos. **Ejercicios de apertura.** La silla vacía **Ejercicios de ejecución.** Familia nuclear Elaboración del escudo familiar. **Ejercicios de cierre** Compartiendo mi presente Conclusiones	**Objetivo del taller.** Unificar los trabajos anteriores dando un cierre adecuado para culminar con el proceso de trabajo tanto de familia de origen como nuclear, lo que nos ayudara a describir y sintetizar las secuelas provocadas por las triangulaciones en todas estas interacciones familiares y llevarnos los recursos y experiencias vividas. **Ejercicios de apertura.** La metáfora **Ejercicios de ejecución.** De regreso al amor **Ejercicios de cierre** Ritual del despedida Conclusiones
Describir y sintetizar las secuelas provocadas por las triangulaciones en las relaciones intrafamiliares de los niños que asisten al Centro Infantil "Bienestar".	Chivo expiatorio Triángulo perverso Delegados expulsados y vinculado Familia funcional Familia moderadamente	El único hijo de esta familia es un delegado vinculado, quien debe mantener la homeostasis familiar al igual que su madre (Paulina) al coaliarse con su madre en contra de su padre.	Paulina se descubre como chivo expiatorio en su familia de origen y es parte de un triangulo rígido al coaliarse con su madre en contra del padre ausente, el cual se refugia en el trabajo al no	En esta familia la técnica de origen gestáltico, la silla vacía facilitó el descubrimiento de que Sergio es el chivo expiatorio en la relación de pareja de sus padres, ya que como fortalezas	En el ejercicio de la metáfora al ser un cuento sistémico, Paulina pudo expresar su coalición con su madre en contra de su padre. Sin embargo esto no afecta tanto a Paulina como lo que ahora

FAMILIA ESPINOZA TINAJERO					
Obj. Específicos	**Indicadores**	**Primer Taller**	**Segundo Taller**	**Tercer Taller**	**Cuarto Taller**
	funcional Familia disfuncional	Rolando es el chivo expiatorio en la relación de pareja de sus padres y al ser una familia centrípeta se vuelve en el delegado vinculado que deberá cumplir con las expectativas que su madre puso en sus hermanos muertos. De acuerdo al cuestionario de funcionamiento familiar, Paulina la percibe como disfuncional con graves problemas en la cohesion y manejo de roles, al igual que que Rolando la percibe como familia disfuncional con la presencia de graves problemas en la permeabilidad, ya que Rolando siente que invaden su espacio y Paulina siente que no hay mucha fusión entre ellos y eso ha impedido que se manejen mejor los roles.	saber cómo llevar su hogar. Rolando al encontrarse delegado debe cumplir con las expectativas que su madre a depositado en él, a la muerte de sus hermanos.	del hogar identifican a la amistad, siendo que esta ha superado al amor, dejando de lado su rol de esposos para centrarse específicamente en el rol de padres. Al ser Paulina un chivo expiatorio dentro de su familia de origen, cumple un legado transgeneracional transmitido como parte de una reproducción de triángulos a Sergio (hijo único) quien deberá cumplir con el legado de la familia de su madre al ser el chivo expiatorio en la relación de sus padres y cumplir con el rol de mantenerlos unidos pero esto ¿hasta cuándo?.	vive dentro de su familia nuclear. Al realizar el ritual de despedida se pudo redefinir las relaciones en esta familia. Descubriendo que el ser amigos pesaba más que el ser amantes. Logrando así, distribuir cada una de las cargas en quien corresponde. Paulina al finalizar percibe su familia como moderadamente funcional al igual que Rolando sin embargo Paulina aun siente problemas en la comunicación y Rolando en la adaptabilidad y por ello su satisfacción familiar ha subido en 30 puntos al puntaje inicial, sin embargo no llega ni siquiera a la media.

Análisis sistémico del proceso en la familia Espinoza Tinajero.

En el transcurso de los talleres esta familia se mostró abierta y dinámica, lista para descubrir y redescubrir sus relaciones intrafamiliares dándose cuenta de: El centro de sus vidas es su hijo Sergio, desde el aparecimiento de el en sus vidas todo era para él y por él, descuidando y dejando de lado su relación de pareja.

En base a la coalición que Paulina mantiene con su madre se convierte en el chivo expiatorio de la relación de pareja y su padre se convierte en periférico, manteniendo así la homeostasis familiar. La madre se centra totalmente en la atención de sus hijos, tal como Paulina ahora con su hijo.

Por otro lado Rolando en su familia de origen al ser una familia centrípeta, se encuentra delegado vinculado a cumplir con las expectativas que la madre a puesto en él a partir de la muerte de sus otros hijos. Estos patrones se reproducen en la familia nuclear recayendo sobre Sergio (hijo único Espinoza Tinajero) al ser un delegado vinculado que deberá cumplir con el rol de chivo expiatorio y cumplidor de los legados familiares, siendo él quien pague las deudas acumuladas en el libro de meritos de esta familia. Esto impide a su vez el empoderamiento de cada uno en sus roles. Sergio es ahora quien deberá cumplir con estos legados incluso con el del otro hijo de Rolando a quien no le ve, y quisiera ver, pero no le permiten, traspasando toda la atención y cariño sobre el hijo que si ve y con quien puede compartir.

Seguimiento del proceso (6 meses posteriores a los talleres).

Esta familia se encuentra separada, decidieron aclarar las cuentas pendientes, dándose cuenta que es ahora solo la amistad y el amor a su hijo lo que les unía, perdiendo totalmente el sentido de ser pareja.

Paulina y su pequeño hijo Sergio se encuentran viviendo juntos, no dejan de ver a Rolando que siempre está pendiente y con quien comparten a pesar de que ya no están unidos, han sabido sobrellevar las cosas y encontrarse cada uno con su propio yo. Esto ayudo a empoderarse en los roles que cada uno debe llevar.

Por otro lado Paulina pudo aclarar sus cuentas con su padre quien estaba muy periférico y alejado del hogar, descubriendo el inmenso amor que siente por sus hijos y ahora por sus

nietos, el no saber cómo acercarse a ellos y ver como su esposa se esforzaba tanto por sacar adelante el hogar.

Analógica y digitalmente esta familia se ve menos cargada y aliviada, sin la misma mirada de tristeza que tenían hasta el final de los talleres, sabiendo que son ahora amigos y padres de un niño que ahora es más feliz a pesar de la separación de sus padres, pudiendo adaptarse tranquilamente y redefinir las relaciones, alcanzando a reestructurarse y mantener la homeostasis familiar, destriangulando a Sergio.

Encontraron como un buen recurso familiar las salidas juntos a ciertos lugares, el conversar con Sergio sobre la nueva relación que llevará la familia y que nunca dejarán de ser padres. Se aclararon las deudas y se cobraron en el libro de meritos de acuerdo al empoderamiento de los roles y la reestructuración de las obligaciones familiares.

FAMILIA CHÁVEZ SAFLA					
Obj. Específicos	**Indicadores**	**Primer Taller**	**Segundo Taller**	**Tercer Taller**	**Cuarto Taller**
Construir, aplicar y analizar talleres familiares con enfoque sistémico a 6 familias del Centro Infantil "Bienestar" con niños entre 3 y 4 años.	Talleres con enfoque sistémico	**Objetivo del taller.** Conocer al grupo de trabajo y empoderarse del tema, para construir explicativamente las relaciones intrafamiliares. **Ejercicios de apertura.** Rompehielos **Ejercicios de ejecución.** Pequeña explicación del proceso. Test de escala de satisfacción familiar Cuestionario de funcionamiento familiar. Evocación de la familia Construcción del genograma **Ejercicios de cierre** Exposición de símbolos Conclusiones	**Objetivo del taller.** Reconocer los tipos de relaciones intrafamiliares de cada familia de origen y su importancia e incidencia en la vida actual, de familia, de pareja y en las relaciones con los hijos, enfocándonos en las triangulaciones. **Ejercicios de apertura.** Presentación a través de la foto. **Ejercicios de ejecución.** Familia de origen Elaboración del escudo familiar. **Ejercicios de cierre** Compartiendo mi pasado Conclusiones	**Objetivo del taller.** Reconocer los tipos de relaciones con respecto a la familia nuclear y su importancia e incidencia en la vida de familia, de pareja y en la vida de los hijos. **Ejercicios de apertura.** La silla vacía **Ejercicios de ejecución.** Familia nuclear Elaboración del escudo familiar. **Ejercicios de cierre** Compartiendo mi presente Conclusiones	**Objetivo del taller.** Unificar los trabajos anteriores dando un cierre adecuado para culminar con el proceso de trabajo tanto de familia de origen como nuclear, lo que nos ayudara a describir y sintetizar las secuelas provocadas por las triangulaciones en todas estas interacciones familiares y llevarnos los recursos y experiencias vividas. **Ejercicios de apertura.** La metáfora **Ejercicios de ejecución.** De regreso al amor **Ejercicios de cierre** Ritual del despedida Conclusiones
Describir y sintetizar las secuelas provocadas por las triangulaciones en las relaciones intrafamiliares de los niños que asisten al Centro Infantil "Bienestar".	Chivo expiatorio Triángulo perverso Delegados expulsados y vinculado Familia funcional Familia moderadamente	En la familia de Sabrina encontramos unos triángulos perversos debido a la coalición que cada una de las hijas mantiene con uno de los padres, manteniendo el sistema ocupado	Sabrina se descubre como chivo expiatorio en su familia de origen al ayudar a mantener la homeostasis familiar con sus buenos resultados académicos, siendo el centro de atención de	En esta familia la técnica de origen gestáltico, la silla vacía facilitó al descubrimiento de la delegación que caía sobre los hijos de esta pareja, quienes deben pagar las deudas inter	En el ejercicio de la metáfora al ser un cuento sistémico, Sabrina pudo expresar su rivalidad en su familia de origen, pero a su vez sus sueños de niña de tener una familia feliz (cuento de hadas).

FAMILIA CHÁVEZ SAFLA					
Obj. Específicos	**Indicadores**	**Primer Taller**	**Segundo Taller**	**Tercer Taller**	**Cuarto Taller**
	funcional Familia disfuncional	y a cada uno de los padres en contra del otro. Cada una cumple así con el papel de chivo expiatorio en la relación de sus padres. Arturo se encuentra parentalizado en su familia de origen debido las largas ausencias de su padre. De acuerdo al cuestionario de funcionamiento familiar, Sabrina la percibe como moderadamente funcional al igual que Arturo coincidiendo ambos en la presencia de problemas en la adaptabilidad, sin embargo Arturo adhiere problemas en el manejo de roles, la permeabilidad y la armonía.	sus padres y por lo que presentaba rivalidad con su hermana. Arturo al estar parentalizado por ser el mayor, debe cumplir con el legado de ser el padre sustituto y el apoyo de su madre. Arturo durante su adolescencia no pudo asimilar la realidad de la vida con su padre, así que con el tiempo trata de superar este conflicto abriendo un libro de meritos con su padre, el cual ahora trata de pagar con sus nietos dando todo lo que no pudo hacer con sus hijos.	generacionales al encontrarse delegados en esta familia centripeta, cumpliendo el rol de chivos expiatorios en la relación de pareja de sus padres. Al ser Sabrina un chivo expiatorio dentro de su familia de origen, en la reproducción de triángulos, llega a Sebastián (hijo mayor), quien deberá cumplir con el pago de las deudas abiertas en el libro de meritos, tanto de la familia Chávez como Safla. Debe cumplir el legado de la familia de su madre al ser el chivo expiatorio. Su hermana debe cumplir por el legado de su padre, protectora de su hermano quien lucha por ganar un espacio en la familia al tratar de ser mejor que su hermano. Repitiéndose el patrón de pugna filial de la familia de origen de su madre.	Al realizar el ritual de despedida se pudo redefinir las relaciones en esta familia, estructurándola. Manejando de mejor manera los roles, al distribuir cada una de las cargas en quien corresponde. Esta familia se comprometió a luchar por su hogar, a empoderarse cada uno en el rol que le corresponde. Es de importancia recalcar que Sabrina siempre oculta mucho de la realidad vivida, ya que al finalizar percibe su familia como funcional a diferencia de Arturo quien percibe una familia moderadamente funcional con problemas en la adaptabilidad y por ello su satisfacción familiar es diferente en menos 26 puntos a la de Sabrina.

Análisis sistémico del proceso en la familia Chávez Safla.

En el transcurso de los talleres esta familia siempre se mostró abierta y dinámica, lista para descubrir y redescubrir sus relaciones intrafamiliares dándose cuenta de: Al ser una familia centrípeta aparecen delegados vinculados y al reconocerlos, permitió que se reconozcan las triangulaciones tanto dentro de su familia de origen como de la familia nuclear.

En base a la coalición que Sabrina mantiene con su madre se convierte en el chivo expiatorio de la relación de pareja, al igual que su hermana en la coalición con su padre en contra de su hermana, manteniendo así la homeostasis familiar.

Por otro lado Arturo en su familia de origen se encuentra parentalizado, viviendo como chivo expiatorio en la relación de sus padres ya que debe cumplir con el rol de padre y a la vez mantener la homeostasis de este sistema.

Los patrones que se reproducen en la familia de origen recaen sobre Sebastián (hijo mayor Chávez Safla) al ser un delegado vinculado que deberá cumplir con el rol de chivo expiatorio, y a su vez la hermana debe cumplir con el rol de protectora de su hermano quienes deben pagar las deudas acumuladas en el libro de meritos de esta familia. Esto impide a su vez el empoderamiento de cada uno en sus roles y que nuevamente aparezca la rivalidad entre hermanos que tenía Sabrina con su hermana (ahora Sebastián con su hermana).

Es importante destacar la entrega de Arturo hacia su familia, al intentar romper las deudas acumuladas y saldar sus deudas con sus hijos. Sin embargo, él no se siente tan satisfecho dentro del hogar como Sabrina, tal vez porque él está renunciando a mucho y eso le hace muy feliz a Sabrina, pero ¿eso también le hace feliz a él?.

Seguimiento del proceso (6 meses posteriores a los talleres).

Esta familia ha decidido pasar más tiempo juntos, redefiniendo sus relaciones al reestructurar la familia nuclear.

Sabrina se encuentra menos cargada al lograr que Arturo aclare algunas cosas con su padre, ya que se habían reunido para hacerlo, por otro lado, Sabrina hizo lo mismo con su familia de origen, notándose en el transcurso de los talleres (analógicamente) que están más felices, ya que Arturo comparte y comunica más dentro de casa. Arturo comparte más

con su hija, la que habían dejado olvidada debido a las necesidades especiales de su hijo mayor. Lograron que cada uno se empodere en su rol y cobre sus propias deudas.

Analógica y digitalmente, esta familia consiguió ingresar nuevas normas, adaptarse tranquilamente y redefinir las relaciones, alcanzando a mantener la homeostasis familiar y destriangulando a los miembros dentro de estas relaciones.

Encontraron como un buen recurso familiar las salidas en familia y las reuniones esporádicas con los padres de cada uno (Sabrina y Arturo), para poder saldar las deudas pendientes. Se siguen aclarando las deudas y se cobran en el libro de meritos de acuerdo al empoderamiento de roles y la reestructuración de las obligaciones familiares.

FAMILIA CEDEÑO LOVATO					
Obj. Específicos	**Indicadores**	**Primer Taller**	**Segundo Taller**	**Tercer Taller**	**Cuarto Taller**
Construir, aplicar y analizar talleres familiares con enfoque sistémico a 6 familias del Centro Infantil "Bienestar" con niños entre 3 y 4 años.	Talleres con enfoque sistémico	**Objetivo del taller.** Conocer al grupo de trabajo y empoderarse del tema, para construir explicativamente las relaciones intrafamiliares. **Ejercicios de apertura.** Rompehielos **Ejercicios de ejecución.** Pequeña explicación del proceso. Test de escala de satisfacción familiar Cuestionario de funcionamiento familiar. Evocación de la familia Construcción del genograma **Ejercicios de cierre** Exposición de símbolos Conclusiones	**Objetivo del taller.** Reconocer los tipos de relaciones intrafamiliares de cada familia de origen y su importancia e incidencia en la vida actual, de familia, de pareja y en las relaciones con los hijos, enfocándonos en las triangulaciones. **Ejercicios de apertura.** Presentación a través de la foto. **Ejercicios de ejecución.** Familia de origen Elaboración del escudo familiar. **Ejercicios de cierre** Compartiendo mi pasado Conclusiones	**Objetivo del taller.** Reconocer los tipos de relaciones con respecto a la familia nuclear y su importancia e incidencia en la vida de familia, de pareja y en la vida de los hijos. **Ejercicios de apertura.** La silla vacía **Ejercicios de ejecución.** Familia nuclear Elaboración del escudo familiar. **Ejercicios de cierre** Compartiendo mi presente Conclusiones	**Objetivo del taller.** Unificar los trabajos anteriores dando un cierre adecuado para culminar con el proceso de trabajo tanto de familia de origen como nuclear, lo que nos ayudara a describir y sintetizar las secuelas provocadas por las triangulaciones en todas estas interacciones familiares y llevarnos los recursos y experiencias vividas. **Ejercicios de apertura.** La metáfora **Ejercicios de ejecución.** De regreso al amor **Ejercicios de cierre** Ritual del despedida Conclusiones
Describir y sintetizar las secuelas provocadas por las triangulaciones en las relaciones intrafamiliares de los niños que asisten al Centro Infantil "Bienestar".	Chivo expiatorio Triángulo perverso Delegados expulsados y vinculado Familia funcional Familia moderadamente	En la familia de Graciela existe un legado de nombres y quien lo posea será el delegado a cumplir con lo que se esperaba del anterior y ahora debe cumplirlo el siguiente en la línea.	Durante la infancia Graciela se coalio con su padre en contra de su madre y su hermano menor David se coalio con su madre en contra de su padre. Al crecer Graciela se da cuenta de la vida	En esta familia la técnica de origen gestáltico, la silla vacía facilitó el descubrimiento de la delegación que cae sobre Esteban, quien debía pagar las deudas inter generacionales de	En el ejercicio de la metáfora al ser un cuento sistémico, Graciela expresa su coalición con su madre en contra de su padre. Cumpliendo el rol de chivo expiatorio, al igual que su hijos

FAMILIA CEDEÑO LOVATO					
Obj. Específicos	**Indicadores**	**Primer Taller**	**Segundo Taller**	**Tercer Taller**	**Cuarto Taller**
	funcional Familia disfuncional	Ramón es un perfecto chivo expiatorio dentro de su familia de origen y ahora en su familia nuclear arreglando la vida de sus padres para ahora arreglar la vida de sus suegros. Los chivos expiatorios de esta familia sirven para ocultar las verdaderas relaciones. De acuerdo al cuestionario de funcionamiento familiar, Graciela la percibe como moderadamente funcional mientras que Ramón la percibe como familia disfuncional coincidiendo ambos en la presencia de graves problemas en el manejo de roles, adaptabilidad y permeabilidad.	de su padre e invierte los papeles coaliandose con su madre en contra de su padre, valorando el trabajo que su madre ha hecho por permanecer unidos. Ramón por su lado es el perfecto chivo expiatorio en la relación de sus padres dentro de su familia de origen y ahora en la relación de sus suegros trata de llevar el mismo rol, que no le compete, ni le corresponde.	su padre a quien debe imitar en sus actitudes siendo el "Ramón chiquito". Por otro lado Graciela tiene un consentido (Galo) con el que se coalía en contra del padre, mientras este se coalía con Esteban en contra de la madre y todo esto se produce por la rivalidad de los hijos de Graciela por su preferencia entre ellos. Al ser Graciela el chivo expiatorio dentro de su familia de origen, cumple el legado transgeneracional de transmitir como parte de una reproducción de triángulos a Esteban (hijo mayor) quien deberá cumplir con el pago de las deudas abiertas en el libro de meritos de estas familias.	en su relación de pareja. Al realizar el ritual de despedida se pudo redefinir las relaciones en esta familia, estructurándola. Esta familia se comprometió a tratar de fusionarse mas como familia nuclear dejando de lado a la familia de origen de Graciela quienes habían ocupado mucho espacio en esta nueva familia. Graciela al finalizar percibe su familia como funcional mientras que Ramón la percibe como familia moderadamente funcional, sin embargo, es importante destacar que Ramón aun no se siente parte de la familia nuclear y por ello su satisfacción familiar es aún menor que la media.

Análisis sistémico del proceso en la familia Cedeño Lovato.

En el transcurso de los talleres esta familia se mostró abierta, alegre y dinámica, lista para descubrir y redescubrir sus relaciones intrafamiliares dándose cuenta de: Esta familia se encuentra demasiado fusionada a la familia de origen de Graciela dejando de lado sus gustos e intereses propios como familia de origen.

En base a la coalición que Graciela mantuvo con su padre, se convierte en el chivo expiatorio de la relación de pareja y su madre se coalía con su hermano para mantener así la homeostasis familiar.

Por otro lado Ramón en su familia de origen se convierte en el perfecto chivo expiatorio cuyo rol es mantener la homeostasis familiar. Cuando se casa con Graciela no forman una familia nuclear, sino más bien Ramón pasa a ser parte de la familia de origen de Graciela convirtiéndose así también en chivo expiatorio de esta familia. Estos patrones se reproducen en la familia nuclear ya que sus hijos se coalian tanto el uno como el otro con uno de los padres, reproduciendo lo mismo que vivió Graciela en su familia de origen, por la rivalidad entre hermanos, aclarándose así, que lo vivido en la familia de origen de Graciela fue por rivalidad con su hermano, así como la rivalidad que ahora existe entre Esteban y Galo. Ambos cumplen el rol de chivo expiatorio, pagando las deudas acumuladas en el libro de meritos de esta familia. Esto impide a su vez el empoderamiento en cada uno de sus roles.

Seguimiento del proceso (6 meses posteriores a los talleres).

Esta familia se encuentra más vinculada entre sí como familia nuclear. Han logrado mantener al margen a la familia de origen de Graciela, compartiendo más momentos en la familia nuclear, como salidas, paseos y diversión única entre ellos.

Graciela está tratando tanto a su hijo pequeño como a su hijo mayor de la misma manera, sabiendo cada una de sus debilidades y fortalezas, pensando en que el pequeño ya no es más el “indefenso” o el “bebe” de la casa. Por otro lado ha logrado conversar con sus padres y aclarar sus deudas.

Analógica y digitalmente esta familia ha conseguido ingresar sus nuevas normas y roles, siendo al inicio un poco difícil pero luego se pudieron adaptar tranquilamente y redefinir

las relaciones, alcanzando a mantener la homeostasis familiar y destriangulando a los miembros encontrados dentro de estas relaciones.

Encontraron como un buen recurso las salidas en familia. Es así como se aclararon las deudas y se cobraron en el libro de meritos de acuerdo al empoderamiento de los roles y la reestructuración de las obligaciones familiares.

ANEXO C. BALANCES DE JUSTICIA FAMILIAR

BALANCE DE SITUACION PERSONAL

BALANZA DE JUSTICIA FAMILIAR

LIBRO DE CUENTAS

Momento del ciclo vital: Familia con hijos en edad preescolar

Nivel de comunicación e interacción: Dentro de su familia de origen Ana mantiene una comunicación metafórica ya que su padre trata de hablarles en tercera persona o a manera de cuentos sobre lo que desea y espera de sus hijos. En la familia nuclear de Ana la comunicación también es metafórica ya que trata de educar a sus hijas a manera de cuentos, siendo a su vez indirecta porque asumen su vida bajo los supuestos.

Méritos: Ana es una madre preocupada. Es una persona tranquila, trabajadora y muy capaz.

Deméritos: Ana es una persona demasiado tranquila, lo que le causa problemas ya que su madre puede opinar sobre su vida y la manera como educa a sus nietas.

Lealtades: Ana se coaliaba con su abuela en contra de su madre y a su vez su madre se coalía con la nieta (hija de Ana) en contra de Ana. Esta pauta transgeneracional impide el adecuado manejo de los roles.

Deslealtades: Ana siente que su madre no le es leal ya que compite con ella por el puesto de madre con sus hijas.
Fue desleal con su madre al aliarse con su abuela en contra de ella existiendo una cuenta pendiente.

Mandatos Familiares (patrones repetitivos)

Las mujeres son las responsables de la educación de los de los hijos y de su bienestar tanto físico como psicológico, y su superación personal.

Los padres deben permanecer alejados del cuidado de los hijos.

Legados: Ser la alegre y jovial, que organizaba a todos en las fiestas y le gustaba entretener a la familia.

La competencia de quien es la mejor madre entre la abuela, la madre y la hija ya que se toma como un concurso mas no como una entrega de amor, es por ello que es parte del libro de méritos de esta familia. Repitiendo el patrón como legado.

Grado de diferenciación: La responsabilidad, la limpieza y el orden como parte importante de esta familia hace que ellos sean organizados y diferentes a los demás.

Pactos y Triangulaciones: La coalición que mantuvo con su abuela en contra de su madre dio paso a la triangulación de ella en la relación de madre e hija (abuela y madre) y ahora se repercute lo mismo con su hija (Paula Camila) y su madre.

Expectativas Familiares: ser una persona profesional, responsable y dedicada a su hogar y tener a Dios como guía.

Deudas acumuladas: La falta del padre en el hogar, en especial en momentos críticos y difíciles, también en aquellos de trascendencia hizo que la madre se acumule de la responsabilidad.

La pugna de poderes entre las mujeres de la casa por la crianza de los hijos para ver quién es la mejor.

Rituales familiares: en la familia de origen de Ana se manejaba como tradición familiar todas las vacaciones los paseos a la playa con toda la familia extensa.

En las navidades y año nuevo los shows familiares organizados por los niños y los jóvenes de la familia.

Mitos familiares: el matrimonio como base para la presencia de los hijos, son solo las mujeres quienes cuidan y atienden a los hijos.

Los hombres no se involucran en la atención de los hijos y son quienes arreglan las cosas dañadas en casa.

El peso Familiar: La familia extensa y su opinión es muy importante para todos los miembros en especial quienes forman su hogar recientemente.

Quien lleve el rol de "madre" deberá ser "perfecta", educará a sus hijos estables, aplicados, limpios, ordenados. Quien no cumpla con este mandato es una mala madre y es presa de las críticas de su símil anterior (madre). Quien con toda la autoridad podrá opinar sobre su manejo en ese rol.

Nivel de "toxicidad": El ser tan fusionados con la familia extensa impide empoderarse en cada uno de los roles de familia nuclear, dejando a Ana a la vez que aliviada también tensionada ya que al depositar en su madre la crianza de sus hijas, su madre tiene la autoridad de reprocharla, abriendo un libro de cuentas entre ellas tanto de madre como de hija.

Secretos familiares: Debido a que la madre de Ana siempre fue muy crítica en las actitudes de su hija, siempre ella manejo el secreto con ella a más de que manifiesta que por la ausencia de su madre y su padre no fueron apegados a ellos y esto dio paso a las cuentas abiertas en esta familia por la falta de los padres.

Nombre: Ana Coronel

BALANCE DE SITUACION PERSONAL

BALANZA DE JUSTICIA FAMILIAR

LIBRO DE CUENTAS

Momento del ciclo vital: Familia con hijos en edad preescolar

Nivel de comunicación e interacción: Dentro de la familia de origen Geovanny mantiene una comunicación indirecta ya que no comparte mucho con ellos y prefiere dedicarse a sus amigos y maneja un discurso de: "se supone que", al igual que en su familia nuclear la comunicación que mantienen es indirecta pensando que ya todo está dicho.

Méritos: Geovanny es un hombre trabajador, luchador y responsable.

Deméritos: Geovanny es demasiado amiguero y no puede decir que no a alguna invitación por encima de su familia nuclear.

Lealtades: Geovanny mantiene una coalición con su madre en contra del padre que permanece periférico y por lealtad con ella trata de alejarse y juzgarlo cada vez más.

Deslealtades: Geovanny por la coalición que mantiene con su madre es desleal con su padre como cobro de la deuda planteada en su libro de meritos en base a la deslealtad de su padre con su madre.

La lealtad es para Geovanny un tema duro de tratar ya que en base a esto se crearon conflictos con su padre a razón de la deslealtad con su madre.

Mandatos Familiares (patrones repetitivos)

Las mujeres son las responsables de los quehaceres del hogar y de todas las necesidades de sus miembros, tanto esposo como hijos dejando de lado su cuidado personal**.**

Los hombres permanecen alejados y no deben vincularse a los quehaceres de la casa.

Legados: ser el rebelde durante su adolescencia tal como su padre lo hizo quien mantiene la homeostasis familiar mediante ser el centro de atención, repitiendo este patrón como legado.

Grado de diferenciación: La unidad con sus hermanos a pesar del problema que vivían sus padres como pareja. El salir adelante a pesar de los avatares de la vida y los problemas que Geovanny ha tenido.

Pactos y Triangulaciones: La coalición que mantuvo con su madre en contra de su padre dio paso a la triangulación de él en la relación de pareja de los padres, volviéndose su padre periférico y Geovanny el chivo expiatorio.

Expectativas Familiares: ser una persona profesional, tener un hogar y ser feliz.

Deudas acumuladas: La falta del padre en el hogar, en especial en momentos críticos y difíciles, también en aquellos de trascendencia para sus hijos acumuló deudas en el libro de meritos de Geovanny al ser el hermano mayor y descubrir lo que estaba pasando.

Estas acciones permitieron que se acumulen deudas en el libro de cuentas de esta familia alrededor de la deslealtad del padre con la madre.

Rituales familiares: en la familia de origen de Geovanny no registra ningún ritual de vivencia familiar, ya que él cuenta que no se trataban con nadie de la familia ni hacían nada juntos en casa.

Mitos familiares: al ser una familia muy tradicional la traición del padre hacia la madre fue muy mal vista por la familia extensa y una burla hacia todos los miembros de esta casa.

Nivel de "toxicidad": La carga de la traición del padre llevo a la familia a sumirse en una profunda tristeza y en una carga de deudas en el libro de meritos que han acumulado tanto la madre como sus hijos.

Secretos familiares: El padre al permanecer alejado desconoce lo que comparten sus hijos y esposa durante el día y como se coalian en contra de él, debido a su ausencia se plantean ideas también de que sucede con el padre porque por el desprecio de su familia evita pasar en casa y no comparte con ellos, volviéndose así, esto en un secreto familiar.

Nombre: Geovanny Albán

BALANCE DE SITUACION PERSONAL

BALANZA DE JUSTICIA FAMILIAR

LIBRO DE CUENTAS

Momento del ciclo vital: Familia con hijos en edad preescolar

Nivel de comunicación e interacción: Dentro de su familia de origen Eugenia mantiene una comunicación doble vincular ya que por un lado su madre enseñaba normas y moral a sus hijas y su conducta demostraba otra cosa, al igual que en su familia nuclear Eugenia maneja una comunicación del mismo tipo, ya que su doble discurso de honestidad mientras se miente al padre sobre las cosas que suceden en casa, afecta a la educación de sus hijos.

Méritos: Eugenia es muy generosa, servicial, trabajadora, atiende a su familia y a la limpieza de la casa. Trata de ser tan cariñosa como puede.

Lealtades: Eugenia se coaliaba con su madre en contra de su padre por haberlas abandonado, esto genera una lealtad tan fuerte hacia su madre que trata de complacerla en todo, tratando de demostrar que es una excelente hija. Su madre mantenido el doble discurso en su relación de "te amo pero te dejo", Eugenia aprendió a vivir de esta manera manejando este tipo de relación con sus hijos y ahora coaliandose con su hija en contra del padre de la misma manera.

Deméritos: Eugenia es una persona demasiado reservada y paciente y esto impide que comente sobre sus cargas, acumulando deudas sin comentarlas, esto le pone muy irritable, tratando de cobrar estas deudas adquiridas en su familia de origen, a sus hijos.

Deslealtades: La madre de Eugenia le es desleal al abandonarla y al llevarla a vivir con ella, al poco tiempo le da una hermana que siente que le usurpa su puesto y acumula una deuda con su madre.

Eugenia defrauda la lealtad a su madre al comprender que ella no es lo que pensó e idealizó y se aleja de ella.

Mandatos Familiares (patrones repetitivos)
Hay que casarse para huir de los problemas en la familia de origen.
El matrimonio es la idealización y la meta del amor.
A pesar de todo "sigue siendo tu madre y le debes respeto"
Los hijos vienen a suplir la falta del marido.

Legados: ser una excelente hija, la mejor alumna y una buena madre, debe responder a los sacrificios de su madre con fidelidad y respeto, por ello debe casarse pronto para parecerse a la madre y ser igual, repitiendo este patrón como legado.

Grado de diferenciación: a pesar de mantener rivalidad con su hermana se llevan bien y comparten situaciones.
Trata en su familia nuclear de escuchar más a sus hijos y nunca los ha abandonado.

Pactos y Triangulaciones: La coalición que mantuvo con su madre en contra de su padre dio paso a la triangulación de ella en la relación de pareja de los padres, volviéndose en el chivo expiatorio y a su vez en la delegada expulsada de esta familia centrifuga. Quien debe enseñar a sus hijos a cumplir los mismos roles aprendidos.

Expectativas Familiares: ser quien mantenga a la madre cuando no pueda mantenerse sola, debe ser una profesional, buena hija, buena madre y buena esposa.
El matrimonio como meta de la felicidad.

Deudas acumuladas: La falta del padre en el hogar, hizo que su madre se marchara a la capital a buscar mejor sustento, esto dejo a Eugenia una deuda acumulada que trato de saldar al volver con su madre y tratar de contentarla para que no se fuera otra vez, esta felicidad no dura mucho porque su madre ya se había casado con otro señor y estaban esperando otra hija, esto aumentó las deudas en el libro de cuentas de Eugenia con su madre. Al huir de casa Eugenia cree haber encontrado alguien que pague sus deudas y también le abandona, es así que empieza a cobrarle a su hijo, aun sabiendo que esta deuda no

es del pequeño, por eso se vuelve irritable y malgenio.
Aparece otro hombre con el que cree que al fin podrá cobrar sus deudas pero sigue irritable y frustrada porque sigue cobrando a quien no le debe una deuda que solo puede cobrar a su única "deudora", es decir, su madre.

Rituales familiares: en la familia de origen de Eugenia cuando se volvió a casar su madre hacían paseos y caminatas juntos, organizados por el padrastro.
Al ser una familia centrífuga es muy difícil que hayan mantenido rituales familiares.

Mitos familiares: el matrimonio como base para la presencia de los hijos. Son solo las mujeres quienes cuidan y atienden a todos en la familia. Los hombres son fuertes y no lloran.
El matrimonio base de toda felicidad.

El peso Familiar: La importancia que le da a la opinión de la madre ha hecho que nunca Eugenia pueda ser feliz buscando pagarse a si mismo las deudas de su madre, cuando en realidad quien debe pagar es su propia madre y sin entenderlo no encuentra de que manera cobrar esa deuda y lo hace con todos quienes entran a su vida, sin sentirse satisfecha porque no es la deuda de ellos, sino de su madre específicamente.

Nivel de "toxicidad": El abandono provocó acumulación de deudas y al experimentarlo Eugenia se prometió no repetirlo con sus hijos, sin embargo a ella le molesta tener que cargar con este peso sin que lo hayan pagado y eso acumula deudas aun más grandes.

Secretos familiares: La madre de Eugenia desconoce de la deuda acumulada y por ello no puede pagar, ya que en Eugenia genero una profunda tristeza que le sumió en la desesperación y la irritabilidad.

Nombre: Eugenia Domínguez

BALANCE DE SITUACION PERSONAL

BALANZA DE JUSTICIA FAMILIAR

LIBRO DE CUENTAS

Momento del ciclo vital: Familia con hijos en edad preescolar

Nivel de comunicación e interacción: Dentro de su familia de origen Braulio mantiene una comunicación clara y directa debido a que todos tratan de comunicarse y resolver sin problemas, mientras que en su familia nuclear la comunicación que mantienen es indirecta, se presupone que "es obvio, debería saber" y no se dice nada concretamente, todo bajo supuestos.

Méritos: Braulio es un hombre muy tranquilo, dedicado a su hogar, responsable y cariñoso con sus hijos.

Deméritos: Braulio se sumerge en su trabajo y deja de lado la vida en familia. Es malgenio e irritable con su familia, pero no con las otras personas.

Lealtades: Ama a sus padres y siempre les está agradecidos por el apoyo que le dieron y todo lo que hicieron con él.

Braulio es el delegado vinculado de su familia de origen, ya que al ser una familia centrípeta el es él delegado a "sacar la cara por la familia".

A pesar de no tener una buena relación con su esposa no los ha abandonado y siempre trabaja para ellos.

Deslealtades: Falló a su familia al unirse con una prima cercana, esto hizo que abra una deuda con sus padres, la que debe pagar en algún momento.

Mandatos Familiares (patrones repetitivos)

El padre realiza las labores del campo mientras los hijos varones le ayudan y la madre e hijas mujeres atienden el hogar y a los hijos pequeños.

Braulio como delegado vinculado de esta familia centrípeta debe cumplir con el legado de ser el orgullo de sus padres y la satisfacción de verle surgir.

Pactos y Triangulaciones: Al ser delegado vinculado de esta familia Braulio es parte de un triangulo en la relación de sus padres, ya que ellos se centran en ver surgir a su hijo y él a su vez, se vuelve en un chivo expiatorio.

Legados: Braulio deberá cumplir con el legado de ser el protector y proveedor de su hogar, a su vez el orgullo de sus padres al verle superarse y ser feliz.

Expectativas Familiares: que sea un profesional, tenga un hogar feliz y muchos hijos en una casita con lo suficiente para vivir.

Ser el orgullo de sus padres.

Grado de diferenciación: rezar en familia y permanecer unidos en las buenas y las malas.

Deudas acumuladas: Braulio al no cumplir con las expectativas que su familia tenía puesta en él a abierto un libro de meritos el cual deberá pagar ya que se siente en deuda con ellos. Por esto siempre trata de volver a visitarlos y enviarles dinero, esto por otro lado aumenta las deudas con su familia nuclear y el no se encuentra feliz por lo que se siente irritable y no puede responder a su nueva familia como él quisiera.

Rituales familiares: En la familia de origen de Braulio se manejaba el rezar antes de cada comida agradeciendo por el trabajo. En cada cumpleaños, navidad y año nuevo la comida familiar con pavo o chancho.

Mitos familiares: El matrimonio bendición de Dios y sin eso Dios castiga. Si se vive en pecado nada sale bien y se vive en maldición.
Es imposible que se casen entre miembros de la familia.

El peso Familiar: La opinión de los padres es muy importante para Braulio ya que como delegado vinculado debe cumplir con el legado de ser el orgullo de sus padres. Esto pesa tanto en Braulio que al no haber podido casarse cuando se salió de la casa con su prima, afecta a los padres y esto le genera deudas con ellos, existiendo un doble vinculo tanto en el hacer felices a sus padres y el hacer felices a sus hijos y esposa.

Nivel de "toxicidad": La presión que ejerce la familia de origen sobre Braulio es demasiado fuerte en su vida, cargando con una deuda excesivamente pesada la que se traduce en irritabilidad la que genera deudas en sus hijos.

Secretos familiares: Braulio desde que salió de su familia de origen en vista de mejores momentos en su ámbito profesional y estudiantil, se encuentra con su prima y desde ese momento permanece en secreto su vida alejándose de sus padres ya que sabía que ellos no estarían de acuerdo con su relación.

Nombre: Braulio Toledo

BALANCE DE SITUACION PERSONAL

BALANZA DE JUSTICIA FAMILIAR

LIBRO DE CUENTAS

Momento del ciclo vital: Familia con hijos en edad preescolar

Nivel de comunicación e interacción: Dentro de su familia de origen Paulina mantiene una comunicación indirecta, ya que no podían comunicarse más que de cosas superficiales y no profundas, ni relacionales, al igual que en su familia nuclear la comunicación que mantienen es indirecta debido a que todo se maneja bajo supuestos.

Méritos: Paulina es una buena madre, dedicada ciento por ciento a su hijo, responsable y cariñosa con él. Es una persona tranquila y muy sociable.

Deméritos: Paulina se ha dedicado demasiado a su hijo dejando de lado su propia vida y la relación con su esposo.

Lealtades: Paulina se coalía con su madre en contra de su padre en base a la lealtad que mantiene con ella debido a la ausencia del padre.

Deslealtades: Paulina ha sido desleal con su padre debido a la coalición que mantiene con su madre. Su lealtad traduce hacia sus hermanos a quienes respeta, quiere y cuida con esmero.

Mandatos Familiares (patrones repetitivos)

Las mujeres son quienes se hacen cargo de la crianza de los hijos, del cuidado de la casa y de la disciplina. Siendo sumisas y aceptando las órdenes de sus maridos.

Pactos y Triangulaciones: Al coaliarse con su madre. Paulina se vuelve en el chivo expiatorio de la relación de pareja de sus padres ya que debe mantener la homeostasis familiar con su madurez y responsabilidad tanto en los estudios como en su vida.

Los hombres son quienes proveen de lo necesario al hogar y a su vez permanecen alejados de la crianza de los hijos.

Legados: Paulina deberá cumplir con el legado de todas las mujeres quienes deberán renunciar a ser mujeres para dedicarse a ser madres a tiempo completo dejando de lado sus gustos y aficiones.

Grado de diferenciación: esta familia al permanecer su padre ausente se unieron entre quienes eran más afines, entre hermanos más cercanos de edades. La oración familiar como eje de la vida de familia.

Rituales familiares: En la familia de origen de Paulina se maneja mucho las reuniones familiares con la familia extensa, en especial las que son en fechas importantes como navidad, año nuevo o cumpleaños de la abuelita.

Expectativas Familiares: que sea una profesional, tenga un hogar feliz y que nunca dejen de lado a sus padres a pesar de estar viejitos. Cuidándolos en su salud y necesidades.

Deudas acumuladas: Paulina ha acumulado deudas pendientes con su padre, el que permanecía periférico. Sufre porque no asistió a su graduación tanto del colegio como de la universidad no asistió, ella hubiera esperando que su padre este con ella tanto en los momentos difíciles como felices.

Mitos familiares: El matrimonio como la meta más importante para ser feliz, en donde los hijos serán el centro de atención y la felicidad de la casa. Las mujeres deben llegar vírgenes al matrimonio. El padre manda en la casa y lo que el diga es ley a pesar de no permanecer en ella.

El peso Familiar: Para Paulina es muy importante la opinión de sus padres ante sus logros o decisiones. Antes de irse a vivir con el padre de Sergio ella paso muchos años de solo enamorados sin tomar la decisión de vivir juntos a pesar de que Rolando ya le había propuesto desde hace algún tiempo atrás.

La presencia del temor a Dios en cada uno de los actos de la vida ha influenciado terriblemente sobre la familia de origen de Paulina.

Nivel de "toxicidad": El hecho de que la madre de Paulina siempre se esté quejando de la ausencia de su padre y como ella se sentía tan sola sin él, hizo que su padre adquiera una deuda demasiado pesada con sus hijos quienes al ver a su madre sola, agotada y triste empezaron a cobrar en el libro de cuentas del padre, estas deudas.

Secretos familiares: Debido a la profunda exigencia y estrictez de sus padres Paulina guardo el secreto de que estaba embarazada por unos meses, este secreto hizo que la homeostasis familiar se desequilibre y exista un sisma en estas relaciones, las que empezaron a sacudir a ambos abuelos (padres de Paulina) quienes decidieron sentarse a conversar sobre temas innombrables dentro de su relación.

Ahora Paulina se reserva algunas cosas y no las comenta con su familia de origen, ya que es muy difícil para ella poder comunicar las cosas de su vida o de su hijo con su familia de origen.

Nombre: Paulina Tinajero

BALANCE DE SITUACION PERSONAL

BALANZA DE JUSTICIA FAMILIAR

LIBRO DE CUENTAS

Momento del ciclo vital: Familia con hijos en edad preescolar

Nivel de comunicación e interacción: Dentro de su familia de origen Rolando mantiene una comunicación indirecta basada en supuestos con sus padres que lo adivinaban todo, al igual que en su familia nuclear mantienen la misma comunicación debido a que todo se maneja bajo el "se sobreentiende" y piensan que el otro si entendió.

Méritos: Rolando es un buen padre, responsable y cariñoso. Siempre está pendiente de sus padres y vela por el bienestar de su familia.

Deméritos: Rolando se sumerge en su trabajo y deja de lado la vida en familia. Es irritable y actúa de manera violenta con su hijo para reprenderlo.

Lealtades: Rolando es el chivo expiatorio en la relación de pareja de sus padres y a su vez al ser una familia centrípeta se vuelve en el delegado vinculado, quien deberá cumplir con las expectativas que su madre depositó en él a partir de la muerte de sus hermanos mayores.

Deslealtades: Rolando falla a su familia cada vez que no cumple con las expectativas que la madre ha depositado en él, esto llena el libro de meritos de Rolando ya que en muchas ocasiones al no cumplir con esto se siente culpable y marca una nueva deuda con su madre.

Mandatos Familiares (patrones repetitivos)

El hijo vivo deberá cumplir con las expectativas que la madre ha depositado en él como compensación a la falta de sus hermanos. Esto genera una deuda grande que Rolando deberá pagar en nombre de sus hermanos con su madre, debido a su soledad y tristeza compensando así la deuda que ella cargo sobre sus hijos muertos.

Legados: Rolando deberá cumplir con el legado de ser el mejor de los hijos, el orgullo, el profesional que velará por los padres cuando estén viejos. Quien deberá cumplir con llenar el vacío que han dejado los hermanos muertos.

Grado de diferenciación: Rezar en familia y permanecer unidos en las buenas y las malas.

Pactos y Triangulaciones: Al ser delegado vinculado de esta familia Rolando es parte de un triangulo en la relación de sus padres, ya que la madre al centrar su atención en mimarlo y cuidarlo, supliendo su cariño y ahogando su dolor se vuelve en un chivo expiatorio, quien deberá cumplir con los legados que la madre ha depositado en él.

Expectativas Familiares: El padre al ser el hijo único tiene la expectativa de que sea el mejor, a su vez para que pueda ocupar el primer lugar en el corazón de la madre que sufre por los hijos ya muertos, y espera que su hijo cumpla con todas las expectativas que tenía puesto en el resto de sus hermanos. En especial que sea un profesional y que le dé nietos.

Deudas acumuladas: La madre de Rolando generó un libro de cuentas con sus hijos muertos, los cuales al no estar presentes no pueden pagar, pero si los hijos vivos en especial el varón (ya que los que mueren son varones), acumulando deudas en el libro de Rolando, pero esto genera en el cumulo de deudas con su madre, ya que no lo mira como Rolando, sino como “el salvador de su tristeza”.

Rituales familiares: En la familia de origen de Rolando se manejaba el ritual de asistir a misa todos los domingos e ir al cementerio, luego de ello a comer afuera y tomar un helado.

El peso Familiar: La opinión de los padres es muy importante para Rolando, ya que como delegado vinculado debe cumplir con el legado de ser el orgullo de sus padres y la proyección de los hijos muertos. Esto pesa en las cuentas de Rolando, que cuando no puede contentar a su madre pagando lo adeudado, se llena de ira y la descarga sobre su hijo, quien deberá ser también el delegado de esta nueva familia a pagar las deudas de su padre que adquirió tanto con su madre como con su hijo mayor.

Mitos familiares: "La vida de los muertos es lo más preciado", se han olvidado de los vivos por pensar solo en los muertos. Si se reza por los muertos todos los días, ellos descansarán en paz.

Nivel de "toxicidad": La presión que ejerce la madre de Rolando sobre él, no le permite centrarse en su familia nuclear y a la vez que Paulina ha centrado su atención sobre su hijo, el también lo hace ya que tiene otro hijo al que no ve y lo mismo que la madre deposita sus expectativas en Sergio quien es el hijo que si ve y quien debe pagarle sus deudas.

Secretos familiares: Un secreto a voces en la familia de origen de Rolando es la "muerte", un tema que no se ha tratado como debería, un tema del cual no se habla y provoca en todos los miembros un malestar general del que jamás se comenta y a pesar de los años transcurridos no se ha podido cobrar correctamente las deudas a quienes lo adeudan, ya que inclusive tocaría traerlos del mas allá para que lo hagan.

Nombre: Rolando Espinoza

BALANCE DE SITUACION PERSONAL

BALANZA DE JUSTICIA FAMILIAR

LIBRO DE CUENTAS

Momento del ciclo vital: Familia con hijos en edad preescolar

Nivel de comunicación e interacción: Dentro de su familia de origen Sabrina mantiene una comunicación metafórica ya que al vivir en base a fantasías permitió que ella pueda comunicarse a manera de cuentos con su padres y hermana, mientras que en su familia nuclear la comunicación que mantienen es indirecta se presupone que "es obvio, debería saber" y no se dice nada concretamente, todo bajo supuestos.

Méritos: Sabrina es una madre dedicada a la crianza de sus hijos Entregada ciento por ciento a ellos, soñadora y alegre.

Deméritos: Sabrina es muy irritable con sus hijos debido a que en muchas ocasiones sus fantasías exceden la realidad. Ha dejado de lado su cuidado personal.

Lealtades: Sabrina se encuentra coaliada con su padre en contra de su madre y esta a su vez esta coaliada con la hija mayor en contra del padre, es así que se forman dos triángulos perversos, en base a las lealtades que cada aliado tiene puesto en el otro.

Deslealtades: Sabrina falta a su madre ya que al coaliarse con su padre se coloca en contra de su madre y a su vez con su hermana, manteniendo una rivalidad con ella debido a esta pugna de poderes.

Mandatos Familiares (patrones repetitivos)

Sabrina debe ser la mejor alumna, así ganará a su hermana en la rivalidad mantenida. Las mujeres se hacen cargo de las cosas de la casa y de la crianza de los hijos.

La hija menor velará por el bienestar de sus padres hasta que mueran.

Pactos y Triangulaciones: Sabrina y su hermana son los chivos expiatorios en la relación de pareja de sus padres, ya que cada una al coaliarse con uno de los padres, pone al otro en contra y genera una rivalidad entre hermanos. Esto da paso a la formación de dos triángulos perversos los cuales giran en torno a Sabrina quien es el centro de la atención, debido a su buen desempeño académico atrayendo en especial, la atención del padre y también aparece una rivalidad con el resto de mujeres de la casa, quienes ven en Sabrina el distractor de la atención del padre.

Legados: Sabrina debe cumplir con el legado de ser buena estudiante, buena hija y buena madre, quien verá por sus padres hasta cuando ellos mueran.

El cariño de los padres se gana a base de ser el orgullo de ellos y esto provoca rivalidad entre hermanas.

Expectativas Familiares: ser una persona profesional, tener una familia con hijos y ser feliz.

Que vele por sus padres hasta que ellos mueran.

Grado de diferenciación: a pesar de las rivalidades siempre iban juntos a misa los domingos. Fuera de casa, todas las personas deben saber que son una familia feliz.

Deudas acumuladas: Sabrina al ser el chivo expiatorio de esta familia y formar parte de un triangulo perverso ha acumulado cuentas con sus padres y su hermana, intentando cobrar y pagar de cualquier manera en especial ahora con sus hijos.

Rituales familiares: El ir a misa los domingos, los viajes a la playa en familia a visitar a los abuelos, sobretodo en navidad y año nuevo.

En las vacaciones los nietos iban a la casa de los abuelos en la playa.

El peso Familiar: La opinión de los padres es muy importante para Sabrina ya que al mantener la rivalidad con su hermana debía luchar con ella para obtener el cariño de sus padres, en especial el del padre quien permanecía orgulloso al saber que Sabrina era la mejor estudiante.

Cuando Sabrina se queda embarazada su padre sufre mucho y acumula una deuda grande con él.

Mitos familiares: El matrimonio es base para tener hijos. No entrar al mar en semana santa porque podían convertirse en "pescados" por eso nunca iban en esta fecha a visitar a los abuelos y se acortaban las vacaciones.

Nivel de "toxicidad": La rivalidad entre hermanas traduce una rivalidad entre padres y esto afecta a la familia, quien se ve debilitada en su unidad al formar dos bandos uno en contra del otro y mantener la homeostasis familiar a costa de la desunión.

Esto ha afectado a los hijos de Sabrina, quienes siguen repitiendo el patrón de rivalidad para ganar el cariño de sus padres.

Secretos familiares: En la familia de origen de Sabrina se manejan secretos entre los miembros de cada coalición, y así el otro bando desconoce sus planes o conversaciones, provocando que la relación dentro de cada coalición tóxica y dañina provoque la formación de triángulos perversos que impiden la estructuración adecuada de este sistema, y falle el correcto empoderamiento de cada uno de los roles.

Nombre: Sabrina Safla

BALANCE DE SITUACION PERSONAL

BALANZA DE JUSTICIA FAMILIAR

LIBRO DE CUENTAS

Momento del ciclo vital: Familia con hijos en edad preescolar

Nivel de comunicación e interacción: Dentro de su familia de origen Arturo mantiene una comunicación doble vincular ya que el padre al tener dos hogares no se sabe que discurso acepta: si el de la honestidad y el respeto o el de la doble vida, mientras que en su familia nuclear la comunicación que mantienen es indirecta ya que se espera que el otro sobreentienda lo que quiere decir y todo se maneja bajo supuestos.

Méritos: Arturo es un hombre muy tranquilo, trabajador y últimamente está más dedicado a su familia nuclear.

Deméritos: Arturo es una persona poco comunicativa y poco afectuosa, es una persona reservada y malgenia.

Lealtades: Arturo por su parentalización en su familia de origen es muy pegado a sus hermanos y madre, ya que por las largas ausencias de su padre tuvo que asumir el rol de él.

Deslealtades: Por la coalición que mantiene con su madre Arturo es desleal a su padre, a su vez él se encuentra parentalizado en su familia de origen por la ausencia de su padre.

Mandatos Familiares (patrones repetitivos)

Los hijos varones deben ayudar a los padres y trabajar con él en sus empresas, ya sean familiares como profesionales.

Las mujeres deben permanecer en el hogar y no necesitan trabajar ya que quien debe solventar al hogar será el hombre.

Pactos y Triangulaciones: Al estar parentalizado, Arturo se coalia con su madre en contra del padre quien mantiene una doble vida y pretende que todos acepten esta situación. Los hijos con los años han sabido sobrellevar esto, sin que necesariamente lo hayan aceptado. Al estar coaliado con su madre, Arturo se convierte en el chivo expiatorio en la relación de pareja de los padres, ya que al estar pendientes y

preocupados por las actitudes de Arturo, ellos evitan tratar sus problemas de relación de pareja.

Legados: Arturo debe ser el responsable y protector de la casa cumpliendo esto como parte de su parentalización.

Expectativas Familiares: el ser una persona profesional, que pueda hacerse cargo de las deudas del padre tanto en la empresa como con sus hermanos.

Grado de diferenciación: son una familia centrifuga y con mente abierta así que pueden aceptar que el padre viva con dos mujeres distintas en dos casas diferentes con dos familias e hijos diferentes. Esto les convierte en una familia supuestamente "descomplicada" y "feliz".

Deudas acumuladas: Arturo ha acumulado algunas cuentas con su padre lo que ha abierto un libro de meritos, que busca cobrar con el mismo padre o con cualquiera que le pueda pagar.
El padre de Arturo trata de pagar sus deudas volcando todo el amor y los cuidados a sus nietos.

Rituales familiares: En la familia de origen de Arturo se maneja el ritual de cuando esta el padre en casa todos comen juntos en la mesa del comedor, con la mejor vajilla y se prepara el mejor plato, volviéndolo como un día de fiesta y felicidad.

Mitos familiares: Los hombres trabajan para traer el sustento a casa, tiene libertad y pueden hacer lo que quieran y como quieran, mientras no les falte nada no necesitan pasar todo el tiempo en casa.
Las mujeres deben permanecer en casa, no deben trabajar y deben dedicarse únicamente a cuidar de los hijos y de las cosas de casa.

El peso Familiar: La familia de origen pesa sobre la vida de Arturo que a pesar de que el padre no pasa mucho tiempo, trata de manipular la vida de todos, creando deudas con sus hijos y sus mujeres quienes al parecer aceptan la doble vida del padre, sin embargo, viven sumidos en la tristeza y la amargura.

Nivel de "toxicidad": La situación familiar genera una relación de doble vinculo, entre la moral y la vida vivida por la madre, viendo como ella aprueba una relación en la que el padre tiene dos hogares y vive con las dos mujeres y eso ven los hijos quienes aprenden a marcar las relaciones de esta manera en un futuro.

Los hijos de Arturo son pequeños y no notan la realidad de los abuelos ya que de repente les ve juntos y eso a ellos no les provoca rechazo, sin embargo depende como se maneje este tema para que los niños reaccionen de la mejor manera.

Secretos familiares: Al inicio no se conocía de la doble relación que mantenía el padre de Arturo, esto generaba algunos problemas de cuentas pendientes, sin embargo, luego de algunos años se fue evidenciando y en vez de ser un secreto, fue una dura realidad que han ido aceptando de a poco, más que para las mujeres, fue difícil para los hijos.

Nombre: Arturo Chávez

BALANCE DE SITUACION PERSONAL

BALANZA DE JUSTICIA FAMILIAR

LIBRO DE CUENTAS

Momento del ciclo vital: Familia con hijos en edad preescolar

Nivel de comunicación e interacción: Dentro de su familia de origen Graciela mantiene una comunicación metafórica, debido a que con sus cuentos comunica lo que a ella le parece o lo que ella piensa, mientras que en su familia nuclear la comunicación que mantienen es indirecta ya que "se presupone que" y se maneja bajo supuestos.

Méritos: Es una mujer emprendedora, luchadora, trabajadora, jovial, alegre, divertida, recta y buena madre.

Deméritos: Demasiado estricta y espera que todo le salga como ella dice o ha planeado cuando esto no sucede se vuelve irritable y mal humorada. Juzga al extremo a las personas.

Lealtades: Ama entrañablemente a su madre a la cual valora y respeta mucho a raíz de descubrir a su padre en el engaño que mantenía con su esposa.

Se une mucho a sus hermanos y trata de que su familia sea un pilar fundamental en su vida, siendo su familia de origen lo mejor para ella.

Deslealtades: Al coaliarse con su madre le falla a su padre en la lealtad ya que descubre que su padre les ha engañado por muchos años y que por más de que pida perdón siempre vuelve a cometer la falla.

Le es infiel a su familia nuclear ya que al dar tanta importancia a su familia de origen a dejado de lado su relación con sus hijos y esposo, asumiéndolos a ellos como parte de su familia de origen y no como un núcleo diferente.

Mandatos Familiares (patrones repetitivos)

Los padres se dedican a mantener el hogar, la madre se sacrifica criando a sus hijos inclusive renunciando a ella misma, a su cuidado y desarrollo personal.

Las mujeres deben ser ordenadas, aseadas y mantener el hogar limpio.

Legados: Graciela debe ayudar a unir a la familia, con sus cuentos los que ayudan a mantener la homeostasis familiar. Volviéndose en el chivo expiatorio de su familia de origen.

Las mujeres callan sus sufrimientos y viven junto a los esposos a pesar de su propia voluntad.

Ser quien vele por la madre hasta su muerte y el orgullo de sus padres.

Grado de diferenciación: a pesar de las continuas traiciones del padre la madre permanece junto a sus hijos y a él manteniendo el hogar y sacándolo adelante.

La madre de Graciela sale adelante con su hogar a pesar de ser

Pactos y Triangulaciones: Al ser Graciela el chivo expiatorio en la relación de pareja de sus padres, ella desarrolla su mandato de ser la alegre y "cuentera" quien mantendrá la homeostasis familiar mediante sus cuentos de mariposas lo que ayudará a disminuir la tensión familiar y mantener la homeostasis.

Expectativas Familiares: que sea un profesional, tenga un hogar, les dé nietos y vele por su madre hasta su muerte

Deudas acumuladas: Graciela mantiene un libro de meritos, abierto con su padre luego de enterarse de que le traicionó a su madre, decide ella empezar a cobrar las deudas en su adolescencia reclamando al padre el porqué de esas actitudes y cada vez que llegaba borracho no le

huérfana y no saber que significado tiene este vinculo.

Rituales familiares: En la familia de origen de Graciela se maneja el ritual de ir a visitar a su abuela (abuelastra) y llevarle claveles rojos, comer con ella y pasar unos momentos agradables en especial en la navidad y año nuevo. Manteniendo la costumbre de seguir llevándole las mismas flores a la tumba, ahora que ya está muerta.

Las salidas de paseo una vez al mes, a algún lugar alejado de Quito.

El peso Familiar: La falta de un hogar en la madre de Graciela a impedido que ella conozca del manejo del mismo y de los afectos, a pesar de haber tenido una persona que le cuidó y protegió, peso en esta familia el no haber podido aprender cómo expresar sus emociones y los hijos fueron criados de esa manera.

atendía y le trataba con desprecio.

La madre no cobra las deudas acumulándolas de tal manera que se vuelve en una relación toxica en la que están involucrados en la deuda no solo los hijos sino también los nietos.

Mitos familiares: El matrimonio es base para formar una familia y tener la bendición de Dios y de los padres. Las mujeres deben dejar de lado sus intereses y deseos mientras cuiden y eduquen a los hijos, atiendan la casa y tengan todo limpio y ordenado.

Los hombres deben permanecer alejados de todo tipo de cuidado del hogar y de sus miembros mientras traigan el sustento diario y mantengan económicamente a la familia. En los hombres es común y se acepta la traición mientras se le ve, con el simple termino que "se pegó una canita al aire".

Nivel de "toxicidad": La madre de Graciela a pesar de descubrir a su marido, sigue aceptando las traiciones y borracheras. El padre continua cometiendo las mismas acciones y esto se ha vuelto en un circulo vicioso que nace a partir de que la madre deja pasar la deuda y no la cobra sino que trata de callarla o cobrarla con sus hijos y esto alimenta

el hecho de que el padre lo siga haciendo, ya que cree que no está haciendo ningún mal y que siempre será perdonado. Esto sigue generando deudas no solo en su esposa sino también en sus hijos y ahora ya en sus nietos.

Secretos familiares: En esta familia se manejó por mucho tiempo como secreto la traición del padre, ya que los hijos se enteraron antes que la madre y no sabían cómo comunicárselo, hasta que Graciela decide comentar a la madre de lo visto, su madre reacciona muy dolida y triste pero perdona al padre enseguida y como si no hubiera pasado nada esconde esa deuda y sigue acumulando y cobrando a sus hijos esta deuda, que es del padre.

Nombre: Graciela Lovato

BALANCE DE SITUACION PERSONAL

BALANZA DE JUSTICIA FAMILIAR

LIBRO DE CUENTAS

Momento del ciclo vital: Familia con hijos en edad preescolar

Nivel de comunicación e interacción: Dentro de su familia de origen Ramón mantiene una comunicación clara y directa debido a que todos tratan de comunicarse y resolver sus problemas, mientras que en su familia nuclear la comunicación que mantienen es indirecta se presupone que "es obvio, debería saber" y no se dice nada concretamente, todo bajo supuestos.

Méritos: Ramón es un hombre muy tranquilo, gracioso, servicial, responsable y cariñoso con sus hijos.

Deméritos: Ramón trata de agradar a todos y muchas veces esto le trae problemas porque a veces renuncia hasta sus propios deseos o necesidades.

Lealtades: Ramón es el chivo expiatorio en la relación de pareja de sus padres tratando de solucionar sus problemas y manteniéndolos unidos a pesar de los problemas. La lealtad de Ramón hacia sus padres es grande debido a su gratitud al haberle dado lo mejor al alcance de sus padres y el ha tratado de retribuirles de la mejor manera. Pagando sus deudas con ellos al ser un buen hijo.

Deslealtades: Ramón falla a sus padres al no continuar con sus estudios y alejarse de ellos para venir a la capital por mejores remuneraciones y estatus de vida.

Ramón falla a la lealtad con su esposa al socapar en ocasiones a su suegro y permitirle salir aun a costa de las ordenes de la familia.

Mandatos Familiares (patrones repetitivos)

El padre es quien debe sustentar económicamente el hogar, solucionar los problemas en la casa e imponer la disciplina. Es "quien manda".

Pactos y Triangulaciones: Al ser el chivo expiatorio en su familia de origen Ramón aprende a llevar ese rol perfectamente tanto que cuando se casa con Graciela debe seguir asumiendo el mismo rol con otros padres (sus suegros), es así que, no forma un nuevo hogar sino más bien se adhiere a la familia de origen de Graciela como un hijo más, el que vuelve a vivir en el papel de chivo expiatorio, para resolver todos los problemas de esta familia.

Es así que ahora son sus hijos quienes reproducen el mismo rol de chivos expiatorios al coaliarse cada uno, con uno de los padres para mantener la homeostasis familiar y mantener la rivalidad filial que les lleva a luchar por el cariño de la madre quien tiene a todos los hombres de casa en rivalidad por la pugna de sus afectos.

Legados: Ramón deberá cumplir con el legado de ser el chivo expiatorio en su familia de origen, para mantener a la familia unida y feliz, teniendo ocupados a los padres admirando tanto sus logros y estando tan orgullosos de él; que no puedan enfrentar su relación de pareja.

Expectativas Familiares: que sea un profesional, tenga un hogar feliz y muchos hijos en una casita con lo suficiente para vivir.

Ser el orgullo de sus padres.

Grado de diferenciación: rezar en familia y permanecer unidos en las buenas y malas. A pesar de la distancia siempre estar en contacto y quererse mucho en familia.
En la familia nuclear de Ramón tratan de pasar más tiempo con los niños y estar bien unidos.

Rituales familiares: En la familia de origen de Ramón se manejaba como ritual el ir a misa todos los domingos, reunirse a comer la fanesca en Semana Santa. "La novena del difunto" cuando un familiar se muere todos deben ir a rezar por nueve días para que su alma vaya al cielo. La comida deliciosa elaborada por la abuela y los famosos "dulces manabas".

Deudas acumuladas: Al estar lejos de su familia de origen, Ramón acumuló muchas deudas con sus padres ya que los abandonó para venir a la capital en búsqueda de mejorar su nivel económico. Estas deudas se acumularon en especial cuando se casó con Graciela, ya que sintió que les cambio por ella. Para compensar en algo su deuda trata de buscar un hogar al cual fusionarse y en donde poder cumplir su rol de chivo expiatorio supliendo el cumplir su rol en su familia de origen. Al pasar los años ya siente que ha pagado esa deuda y que quisiera vivir con su familia nuclear, pero no se da cuenta que ha acumulado otras cuentas con la familia de origen de Graciela, lo que ahora ya no puede dejar hasta que le paguen, lo que ha hecho por ellos.

Mitos familiares: El matrimonio es bendición de Dios y sin eso, Dios castiga. Si se vive en pecado nada sale bien y se vive en maldición.
Al casarse las mujeres son las únicas que se hacen cargo de la limpieza y de la atención del hogar.

El peso Familiar: La opinión de los padres es muy importante para Ramón ya que como chivo expiatorio debe cumplir con el legado de ser el orgullo de los padres y de centrarse en sus logros y avances que no tengan que enfrentar la relación de pareja que al ser padres han dejado a un lado.

Al enviarle a la capital en búsqueda de mejorar la situación económica se ve en deuda con sus padres quienes le apoyaron para salir de su pueblo.

Nivel de "toxicidad": La presión que ejerce la familia de origen sobre Ramón es demasiado fuerte en su vida, cargando con una deuda que busca pagar con la familia de origen de Graciela, adquiriendo cuentas que no le competen a ellos. Sus deudas deberán ser pagadas en algún momento a Ramón, el cual cree ya haber pagado pero ahora que quiere ya desvincularse de ellos se encuentra atado porque se ha generado homeostasis gracias a su presencia en el sistema, y no desean romper este nivel de dependencia con él.

Secretos familiares: Ramón mantiene en secreto la deuda que tiene con sus padres y la compensa al ayudar a su familia de origen, esto no lo comenta, pero cada vez más se siente menos feliz, ya que esta no es su familia y quisiera ya hacer su propia vida con su familia nuclear.

Nombre: Ramón Cedeño